欧普特科技
GOLDEN WAY SCIENTIFIC
SINCE 1998

2026 Optomechanics Catalog

光机产品手册

C262



COMPANY PROFILE
企业简介

北京欧普特科技有限公司成立于1998年，是一家以发展高科技光学类产品为主导，研发、生产、贸易相结合的创新型科技公司。我司总部位于北京中关村电子科技园，并在全国多地设有分支机构和办事处。我司的研发实力坚实，生产和检测能力雄厚，自成立以来，一直被政府认证为“高新技术企业”。

秉承“以精良的光学产品、优质的服务为立足点，以切实满足客户的应用需求为己任，勤奋学习、脚踏实地、不断创新”的质量方针，历经二十余年的坚实运营，欧普特科技如今已成为中国光学行业内知名的精密光学元器件供应商。目前我司的透镜、棱镜、滤光片等光学元件，多种成像镜头以及各种光机械件常年保持动态库存 140余万件，已经形成产品系列化、规格多元化，万余款型号的库存产品广泛地应用于环境科学、生命科学、生物医学、工业检测、半导体、航空航天、激光加工与处理等多个领域。

欧普特科技同时可以批量生产我们自己的标准产品以及客户的来图定制型产品以支持 OEM 应用，为客户提供从原型设计制造到批量化生产的经济高效、契合客户需求的解决方案。

“中国专业的光学元件、光机产品与光学仪器系统集成商”是欧普特人的努力方向和奋斗目标，“优质、高效、团结、进取”是欧普特人时刻坚守的工作态度。我们相信“玉汝于成，功不唐捐”，北京欧普特科技有限公司愿与您携手共进，开创未来、实现梦想！

CORPORATE CULTURE
企业文化

“勤思善问 笃行致远”

Thinking Further, Shining Future

CORE VALUES
企业核心价值观

中国专业的光学元件、光机产品与光学仪器系统集成商

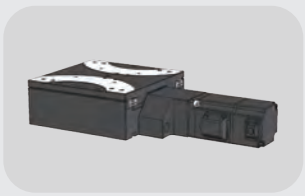








官方网站　官方公众号　官方小程序　天猫商城　京东商城

您可以通过扫描左侧二维码浏览我司官网与公众号，了解更多产品详情及相关案例，以更好地帮助您解决实际生产与应用中的使用需求。

同时为方便广大新老客户及时掌握我司产品信息、简化购买流程，我司光学元件部已开通天猫店与京东商城，扫描二维码即可立即享受我司便捷的线上购物功能，客服小哥随时恭候您的光临。

目录
DIRECTORY

01 光机产品-光学调整架

P1~P55

分光/反射镜镜架	1
不锈钢调整架	1
GMM 高稳定分光反射调整架	3
GMMC 中心调整分光反射调整架	5
GMM 万向式镜架	6
GMM 大口径精密万向镜架	7
GMM 万向式镜架	8
GMM-345带Z向移动的万向式镜架	9
透镜调整架	10
SM 螺纹透镜安装环	10
GML 透镜固定架	11
GML 透镜调整架	12
GLH 快速搭建透镜安装座	13
GSLM 自定心透镜安装架	15
GMSLC 可调透镜安装架	16
滤光片调整架	17
GMF 滤光片转换轮	17
GRFH 偏置滤光片转换轮	18
GMFA 电动滤光片轮	19
滤光片夹持器及适配器	20
GMF-GMNF 圆形渐变滤光片安装座	21
棱镜调整架	22
GPRTP 定位/倾斜平台式棱镜座	22
GPRT 光学棱镜调整架	23
GZFJ 高度可调式压臂	24
GMPM 角反射棱镜镜筒	25
波片/偏光镜调整架	26
GMPZ 波片/偏振片镜架	26
GTRM 倾斜/旋转光学调整架	27
GPLM 精密偏光镜座	28
方形光学元件镜架	29
GVLHD 固定式柱面镜固定架	29
GVLHD 通用型柱透镜调整架	30
GVLHD 矩形光学元件调整架	31
简单型平板固定架	33
狭缝、小孔光阑	34
GMAS 可调狭缝	34
GAPE 小孔光阑	35
接杆与杆架组合件、立柱及附件	36

GMRO 杆架组合件 36
接杆：包括GMRO-6系列、GMRO-12系列、GMRO-12.7系列、GMRO-20系列 36
GMRS-6系列标准杆架 38
GMURS系列高稳定杆架 39
GMURS-12.7 杆架底座 41
GMRO-25 系列立柱 42
GMRO-25-S系列立柱垫片 43
GMRO-25-C立柱夹持器 44
GMRO-25-B立柱底座 45
GMRO-25-F叉式压板 46
GMRCC-25立柱夹持平台 47
GMUR接杆组件 48
激光器调整架 50
GVCH V型夹持器 50
GVCHT V型压块调整架 51
GMLH 可调激光器夹持器 52
调整架附件 53
YQ 螺纹环 53
DQ 树脂垫圈 54
GWHF 叉式压板 55

02 OB光桥系统

P56~P74

OB 光桥系列产品——构建您的光学系统，随心所欲 57
光学元件安装部件 57
OB-35系列透镜安装环 58
OB-36系列滤光片安装环 59
架构固定环 60
OB-34系列光学系统架构固定环 60
多功能光路延长筒 61
OB-32系列多功能光路延长筒 61
螺纹转换适配器 64
OB-33系列螺纹转换适配器 64
调焦部件 68
OB-11系列调焦部件 68
维度调整部件 69
OB-12系列X-Y维度调整部件 69
目镜夹持部件 69
OB-14系列目镜及其他镜头部件夹持器 69
可变孔径光阑 71
OB-15系列可变孔径光阑 71
快捷转换适配器 72
OB-31系列快捷转换夹持器 72
OB光桥系统附件 73
OB-LSP锁紧隔圈 73
OB-CSP黄铜隔圈 73
OB-EC系列防尘盖 73
OB-SR系列透镜安装压圈 74

03 笼式系统

P75~P134

笼式系统	76
Φ6mm笼式安装接杆	76
笼杆转接件	77
30mm笼式立方体	78
30mm笼式分束立方转接件	80
30mm笼式立方体安装座	82
30mm笼式立方体盖板	84
30mm同轴系统安装座	86
30mm笼式反射镜调整架	87
30mm笼式旋转调整架	89
30mm笼式滤光片转轮	91
GASL 紧凑型可调狭缝	92
可调光阑兼容笼式系统	93
卡入式30mm笼式系统安装架	94
双轴XY位移调整架	95
三轴XYZ位移调整架	96
Z轴平移安装座	97
30mm笼式分束立方安装座	98
30mm笼式平片光学元件安装座	99
30mm同轴立方体连接件	101
45°安装调整架	102
φ6mm笼杆限位器	104
30mm笼式安装板	105
Ø1英寸透镜套筒	108
笼式系统防尘盖	111
笼式系统对准板	112
笼式系统垂直安装板	113
透镜套筒安装座	114
标准卡环&垫圈	116
卡环扳手	118
30 mm转60 mm笼板转接件	120
Ø2英寸透镜套筒	121
60mm笼式反射镜调整架	123
60mm笼式旋转调整架	125
60mm笼式系统安装板	127
60mm笼式立方体	129
卡入式60mm笼式系统安装架	131
精密针孔	132
不锈钢调整架	133

04 电动滑台

P135~P220

GALM系列直线电机电动滑台 137
GALMA系列纳米定位电动滑台 137
GALMAR系列超高精密电动滑台 140
GALS系列丝杆传动电动滑台 147
GALSAR系列超高精密电动滑台 147
GALSA系列纳米定位电动滑台 154
GALSA系列小尺寸电动滑台 157
GALSA系列精密型电动滑台 159
GALSA系列普通型电动滑台 163
GALSA系列小尺寸中空XY电动滑台 168
GALSA系列中空XY电动滑台 170
GALSA系列钢制电动滑台 172
GALSG系列钢制精密型电动滑台 174
GALSG系列钢制超高精密型电动滑台 180
GALSGR系列钢制精密型电动滑台 186
GALV系列电动升降台 202
GALVA系列铝制交叉滚柱导轨-高精度 202
GALVG系列垂直升降电动滑台歌德式 204
GALVAR系列铝制电动升降台 206
GAR系列电动旋转台 208
GAG系列电动角位台 210
GC系列开环控制器 213
GCL系列开环控制器 215
GCLC系列闭环控制器 217
MGWsys-4W-CM龙门系统 219

05 手动滑台

P221~P315

手动滑台种类和注意事项 223
GML系列手动直线滑台 225
GML系列手动直线滑台-歌德沟直线滑台 225
GML系列手动直线滑台-交叉滚柱导轨直线滑台 234
GML系列手动直线滑台-手动升降台 268
GML系列手动直线滑台-剪式升降台 273
GML系列手动直线滑台-燕尾直线滑台 274
GML系列手动直线滑台-光纤专用 289
GML系列手动直线滑台-大型升降台 291
GMR系列手动旋转滑台 292
GMG系列手动角位滑台 296
多轴组合 300
微分头 312
GML系列转接板 315

06 光学平台&隔振系统

P316~P345

产品结构介绍 317
选型建议 320
报价说明 321
振动测量 321
固定阻尼隔振光学平台 323
GWDUT精密阻尼隔振器光学平台 323
GWDT标准固定阻尼隔振平台 325
GWDS独立腿固定阻尼隔振平台 327
GWDE经济型固定阻尼隔振平台 329
气浮隔振光学平台 331
GWPT精密型气浮隔振平台 331
GWPS独立腿气浮隔振平台 333
GWPE经济型气浮隔振平台 335
GWPTV-1209气浮平台工作站 337
GWMDS6气浮独立模块 339
桌上型气浮隔振平台 340
GWPD桌上型气浮隔振平台 340
光学平板 341
GWBE井字面包板 341
GWBS蜂窝带隔离杯面包板 342
GWOB铝合金光学平板 343
光学平台附件 344
GWBT光学平台仪器专用放置架 344
GWMA 空气压缩机 345
光学平台定制服务 345

【光学调整架】

北京欧普特科技有限公司
www.goldway.com.cn



分光/反射镜镜架



GMM-万向式镜架



透镜调整架



滤光片调整架

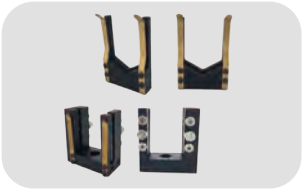

滤光片夹持器及适配器



棱镜调整架



波片/偏光镜调整架



方形光学元件镜架



狭缝、光阑、小孔固定架

备注：1. 特殊规格要求，请具体联络我司。
2. 敬请登录 www.goldway.com.cn 查寻本目录未及时录入的光学调整架产品。
3. 我司欢迎 OEM 需求，敬请垂询。
4. 我司样本价格信息可能存在时效性差异，实时报价数据请以官网动态更新为准。

光机产品
Mechanical Products

光机产品可以为各种光学元器件的应用提供安装固定及调整，或用于系统多个自由度的位移调整。我们可根据不同的空间尺寸、重量、功能、精度要求、操作方便性、环境允许等因素，生产加工组合各种光机产品。欧普特科技的光机产品包含光桥系统、光学调整架、高精度电动位移台、手动位移台、光学平台和隔震系统、光机组件及配件等。光桥系统，在保证可靠精度的前提下，提供一系列较经济便捷的光学安装、连接、调整；光学调整架，提供各种光学元器件的固定夹持和调整；高精度电动位移台，是通过压电陶瓷在电场作用下（一般在共振状态下）的形变，由摩擦耦合推动动子的运动，压电陶瓷的形变量极小，可以达到纳米级位移精度；手动位移台，用于对物体进行平移、升降、旋转、俯仰、偏摆(包括角位移)等六个空间自由度的调整；光学平台及隔震系统，为光学系统和各种结构元件，提供稳固准确的定位工作空间；光机组件及配件，能稳定、精确地安装光学组件，提高光学系统的有效性。

光学调整架
OPTOMECHANICAL MOUNTS

光学调整架是光机产品中一个重要的组成部分，主要解决各类光学元器件的装卡（夹持、固定）和调整。光学调整架的组成包括：固定板、活动板、驱动结构（螺纹副）、复位机构（弹簧）、锁紧机构等部分。欧普特科技生产的光学调整架可以用于安装固定透镜、窗口、反射镜、分光片、波片、光栅、棱镜等多种光学元件，可夹持圆形或者矩形的常见元件。选择使用合适的光学调整架可以在光学系统中较大程度地提升系统的光学性能及系统的稳定性。欧普特科技提供具有两个调节螺钉的调整架，可以调节元件的倾斜和俯仰，同时我们有大量的标准库现货供应，3天内可按时发货，无最低采购数量门槛，大大节省了国内外广大科研用户与生产用户在前期研发阶段的采购成本与采购周期，高效、快速且便捷地满足了客户的使用需求。

分光/反射镜镜架

不锈钢调整架

- 经热处理的316L不锈钢材质，热膨胀系数小；
- 440C不锈钢球与蓝宝石垫片，耐磨且摩擦系数小；
- 挠性弹片和固定螺丝固定光学元件，低变形；
- GWCH-ZJO-1.0-3和GWCH-ZJD-1.0-2安装一英寸光学元件，
  GWCH-ZJO-0.5-3和GWCH-ZJD-0.5-2安装半英寸光学元件。



型号	名称	夹持尺寸	可调轴数	含税单价
GWCH-ZJO-1.0-3	不锈钢光学调整架，用于1英寸光学原件，顶丝固定，三轴，绕行顶丝固定	25.4	3	￥910.00
GWCH-ZJD-1.0-2	经济型不锈钢光学调整架，用于1英寸光学元件，两轴，M螺纹	25.4	2	￥950.00
GWCH-ZJO-0.5-3	不锈钢光学调整架，用于0.5英寸光学原件，顶丝固定，三轴，绕行顶丝固定	12.7	3	￥850.00
GWCH-ZJD-0.5-2	经济型不锈钢光学调整架，用于0.5英寸光学元件，两轴，M螺纹	12.7	2	￥810.00

不锈钢调整架

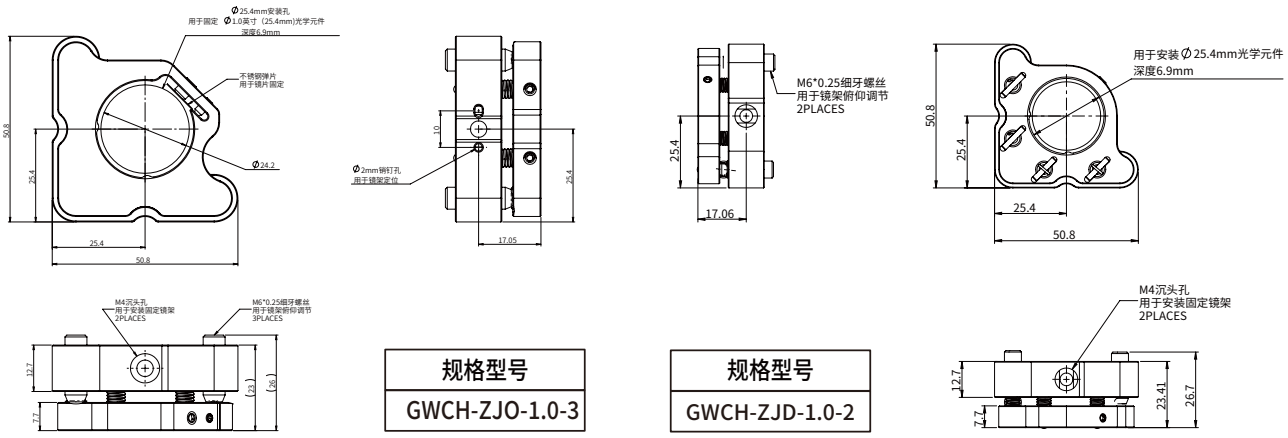

规格型号
GWCH-ZJO-1.0-3

规格型号
GWCH-ZJD-1.0-2

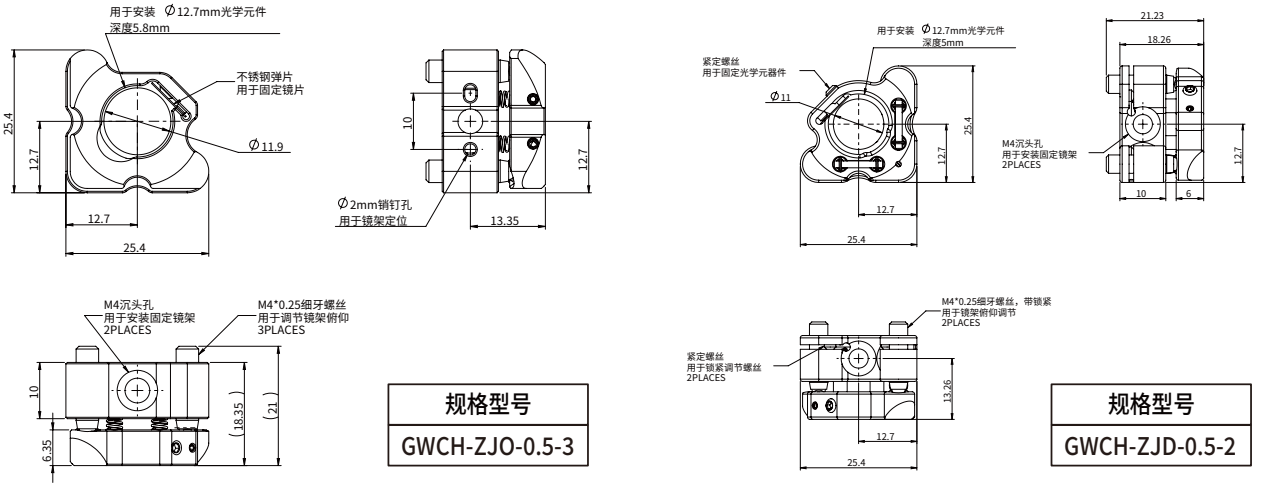

规格型号
GWCH-ZJO-0.5-3

规格型号
GWCH-ZJD-0.5-2

GMM 高稳定分光反射调整架

- 机构简单，加厚固定板及螺纹组锁止机构保证更高稳定性；
- 二维或三维可调，螺纹组超细牙研磨加工，旋钮增加内六角，实现更高分辨率；
- C型调节板，开口尺寸尽可能大，保证更多通光口径，更多光束不被遮挡；
- 侧面带弹性头机米螺钉固定镜片，不伤害镀膜表面。



产品编号	元件外径ΦA (mm)	元件厚度T (mm)	调整轴数	通光直径ΦB (mm)	压圈螺纹C	光轴高度D (mm)	调整范围 俯仰(°)	分辨率 (°)/周	自重 (kg)	含税单价
GMM-12.7-45-C	Φ12.7	3-5	2	Φ11.6	/	14	±3	0.70	0.02	￥235.00
GMM-12.7-45-Y	Φ12.7	3-4	2	Φ9.7	M13.55P0.75	14	±3	0.70	0.03	￥255.00
GMM-25-45-C	Φ25/Φ 25.4	3-8	2	Φ24	/	25	±3	0.42	0.13	￥235.00
GMM-25-345-C	Φ25/Φ25.4	3-8	3	Φ24	/	25	±3	0.42	0.15	￥255.00
GMM-25-45-Y	Φ25	3-6	2	Φ22	M25.85P0.75	25	±3	0.42	0.13	￥255.00
GMM-25-345-Y	Φ25	3-6	3	Φ22	M25.85P0.75	25	±3	0.42	0.15	￥275.00
GMM-25.4-45-Y	Φ25.4	3-6	2	Φ22	M26.25P0.75	25	±3	0.42	0.15	￥255.00
GMM-25.4-345-Y	Φ25.4	3-6	3	Φ22	M26.25P0.75	25	±3	0.42	0.15	￥275.00
GMM-30-45-C	Φ30	3-8	2	Φ28	/	25	±3	0.42	0.13	￥255.00
GMM-30-345-C	Φ30	3-8	3	Φ28	/	25	±3	0.42	0.13	￥275.00
GMM-30-45-Y	Φ30	2-6	2	Φ27	M30.85P0.75	25	±3	0.42	0.15	￥265.00
GMM-30-345-Y	Φ30	2-6	3	Φ27	M30.85P0.75	25	±3	0.42	0.13	￥285.00
GMM-50-45-C	Φ50/Φ50.8	3-10	2	Φ48	/	35	±3	0.27	0.18	￥325.00
GMM-50-345-C	Φ50/Φ50.8	3-10	3	Φ48	/	35	±3	0.27	0.19	￥345.00
GMM-50-45-Y	Φ50	3-8	2	Φ46	M50.85P0.75	35	±3	0.27	0.18	￥335.00
GMM-50-345-Y	Φ50	3-8	3	Φ46	M50.85P0.75	35	±3	0.27	0.19	￥355.00
GMM-50.8-45-Y	Φ50.8	3-8	2	Φ47	M51.65P0.75	35	±3	0.27	0.18	￥335.00
GMM-50.8-345-Y	Φ50.8	3-8	3	Φ47	M51.65P0.75	35	±3	0.27	0.19	￥355.00

GMM 高稳定分光反射调整架尺寸图

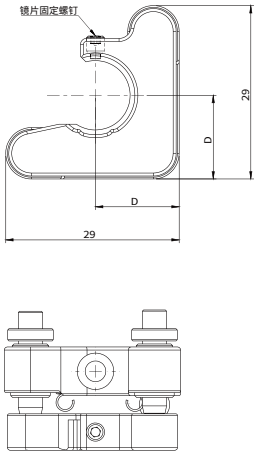

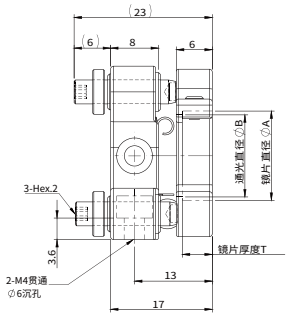

规格型号
GMM-12.7-45-C

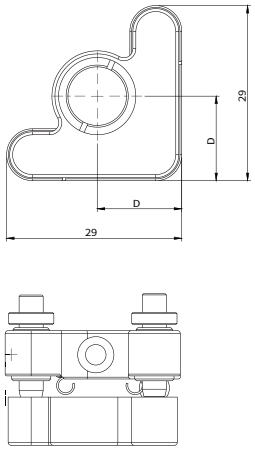

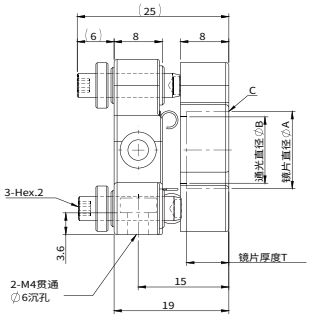

规格型号
GMM-12.7-45-Y

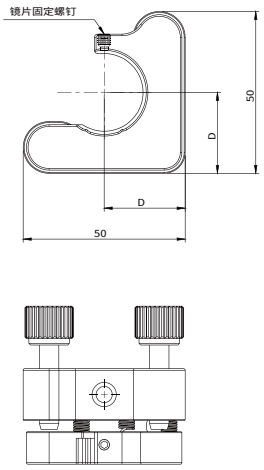

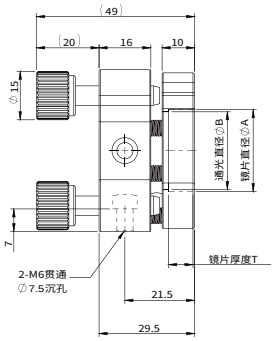

规格型号	
GMM-25-45-C	GMM-25-345-C
GMM-25.4-45-C	GMM-25.4-345-C
GMM-30-45-C	GMM-30-345-C

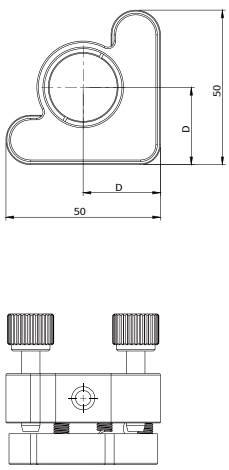

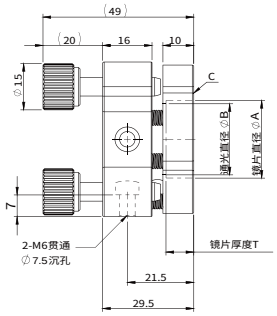

规格型号	
GMM-25-45-Y	GMM-25-345-Y
GMM-25.4-45-Y	GMM-25.4-345-Y
GMM-30-45-Y	GMM-30-345-Y

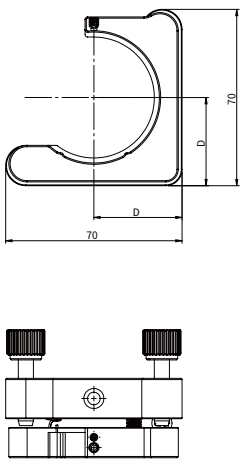

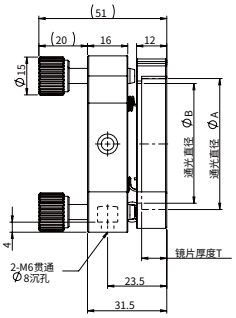

规格型号	
GMM-50-45-C	GMM-50-345-C
GMM-50.8-45-C	GMM-50.8-345-C

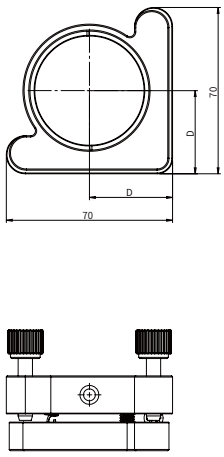

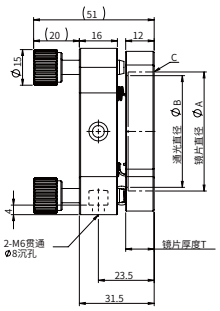

规格型号	
GMM-50-45-Y	GMM-50-345-Y
GMM-50.8-45-Y	GMM-50.8-345-Y

GMMC 中心调整分光反射调整架

- 超高稳定性;
- 安装中心和镜片各种厚度尺寸的反射面重合;
- C型开口设计，也可用于分光镜;
- 镜片的调整可更快实现;
- 螺纹副带锁紧和GMM系列通用。



产品编号	元件外径ΦA (mm)	元件厚度T (mm)	调整轴数	通光直径ΦB (mm)	光轴高度D (mm)	调整范围 俯仰/方位(°)	分辨率 (°)/周	自重 (kg)	含税单价
GMMC-12.7-45-C	Φ12.7	3-15	2	Φ11.5	15.5	±3	0.65	0.04	¥350.00
GMMC-20-45-C	Φ20	3-25	2	Φ18	25	±3	0.43	0.14	¥350.00
GMMC-25.4-45-C	Φ25.4	3-25	2	Φ24	25	±3	0.43	0.14	¥350.00
GMMC-38.1-45-C	Φ38.1	3-25	2	Φ35	32.5	±3	0.32	0.15	¥450.00
GMMC-50.8-45-C	Φ50.8	3-25	2	Φ48	38	±3	0.27	0.17	¥450.00

GMMC 中心调整分光反射调整架尺寸图

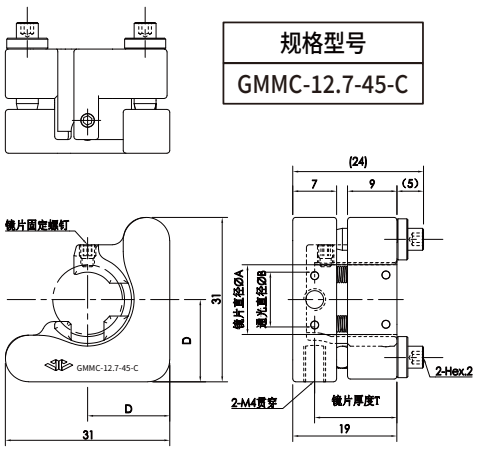

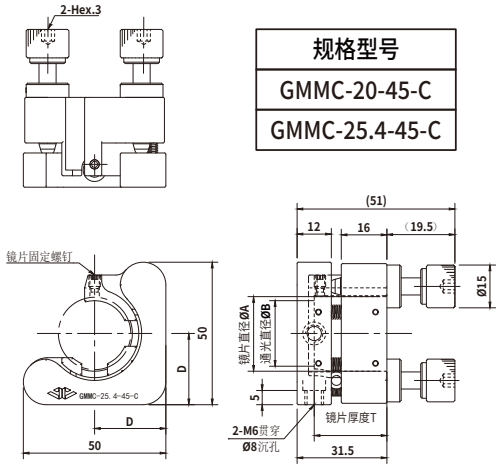

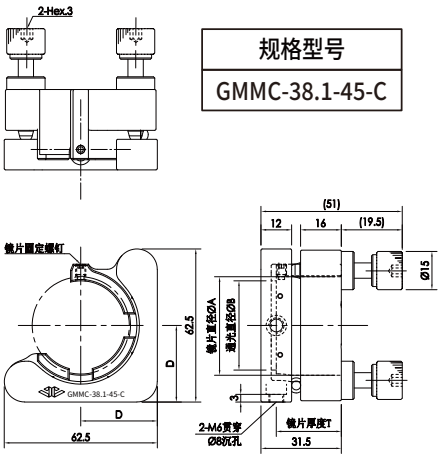

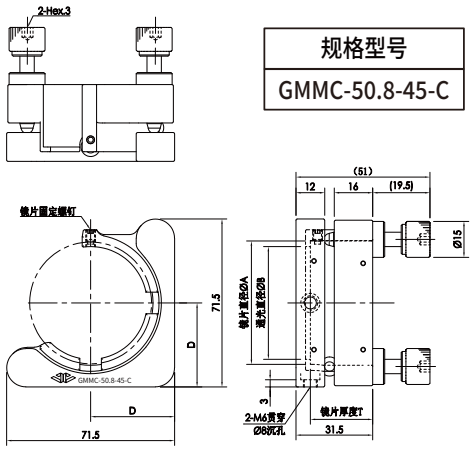

GMM 万向式镜架

- 万向式镜架的反射镜面与旋转中心重合，可自由改变反射镜的角度；
- 适用于调整激光束方向或切换反射光束方向；
- 在调整时请注意锁紧切换机构，以免无法微调，或镜架角度的变化；
- 从反射镜的后面来固定反射镜；
- 即使反射镜的厚度改变，反射面仍在镜框的基准面处，其反射面位置不变；
- 旋转中心始终在反射面上。

注：自重不含光学元件。



产品编号	光学元件直径Φ (mm)	光学元件厚度 (mm)	俯仰角度 (°)	方位角度 (°)	自重 (kg)	含税单价
GMM-150-XY	Φ150(兼容Φ152.4)	6-25.4	±3°	±3°	2.9	¥5,500.00
GMM-300-XY	Φ300	8-30	±3°	±3°	10	¥22,000.00

GMM 万向式镜架尺寸图

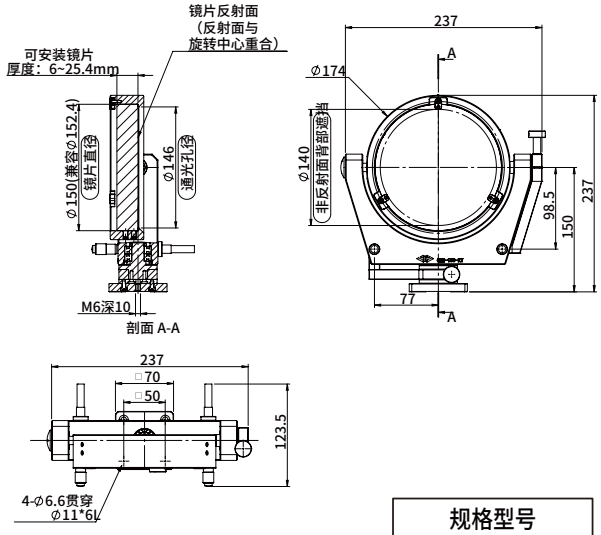

规格型号
GMM-150-XY

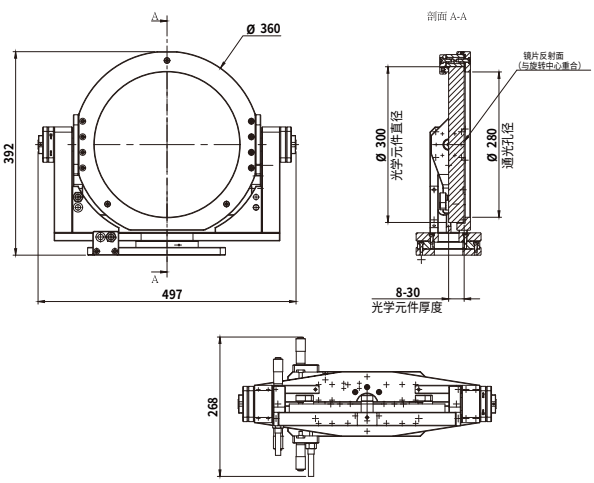

规格型号
GMM-300-XY

GMM 大口径精密万向镜架

- 在反射镜的底面，使用3个头部为树脂的螺钉固定，便于夹持不同厚度的镜片；
- 采用了分辨率为0.0005mm的差动微分头，实现角度的精密调整；
- 万向镜架的旋转轴在光学镜片的前表面中央相交。当调节万向镜架时，只有改变光束角度，而不改变其长度。

注：可调整大镜片的方位俯仰角度。



产品编号	适用镜片直径 (mm)	适用镜片厚度 (mm)	调整范围俯仰 (°)	调整范围方位 (°)	粗调分辨率俯仰 (°)	粗调分辨率方位 (°)	差动微分头每刻度俯仰 (°)	差动微分头每刻度方位 (°)	自重 (kg)	含税单价
GMM-200-45	200	20~44	±3.4	±3.5	约0.27	约0.25	约0.00027	约0.00025	11	¥12,500.00
GMM-203-45	203.2	20~44	±3.4	±3.5	约0.27	约0.25	约0.00027	约0.00025	11	¥12,500.00
GMM-250-45	250	38.1~54	±2.8	±2.8	约0.23	约0.21	约0.00023	约0.00021	14	¥13,750.00
GMM-254-45	254	38.1~54	±2.8	±2.8	约0.23	约0.21	约0.00023	约0.00021	14	¥13,750.00
GMM-300-45	300	38.1~54	±2.3	±2.3	约0.19	约0.18	约0.00019	约0.00018	17	¥16,650.00
GMM-304-45	304.8	38.1~54	±2.3	±2.3	约0.19	约0.18	约0.00019	约0.00018	17	¥16,650.00

GMM 大型精密万向镜架尺寸图

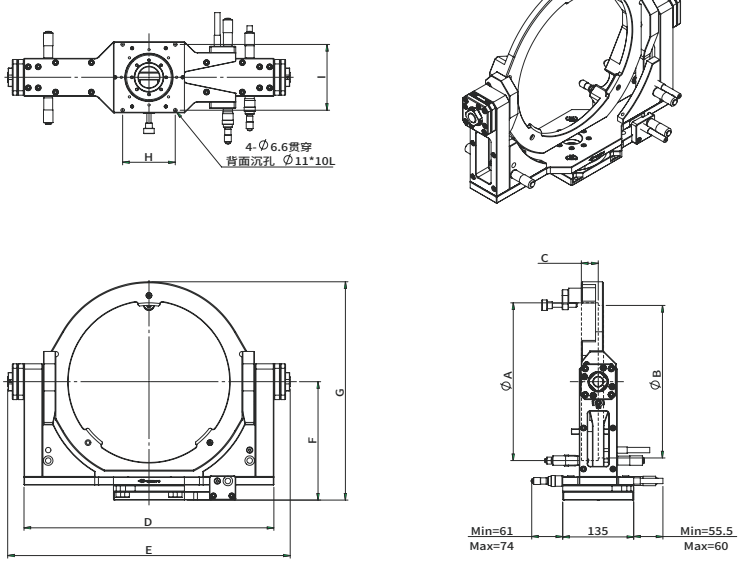

产品编号	ΦA	ΦB	C	D	E	F	G	H	I
GMM-200-45	200±0.5	190	32	375	437	180	320	75	125
GMM-203-45	203.2±0.5	190	32	375	437	180	320	75	125
GMM-250-45	250±0.5	242	32	425	487	200	365	100	125
GMM-254-45	254±0.5	242	32	425	487	200	365	100	125
GMM-300-45	300±0.5	290	32	475	537	225	415	100	125
GMM-304-45	304.8±0.5	290	32	475	537	225	415	100	125

GMM 万向式镜架

- 采用了分辨率为0.01mm的微分头，实现角度的调整；
- 万向镜架的旋转轴在光学镜片的前表面中央相交。 当调节万向镜架时，只有改变光束角度，而不改变其长度；
- 万向式的结构加上可以切换的锁紧机构，可以在所有方向对光束的角度进行微调。

注: 可调整镜片的方位俯仰角度。



产品编号	适用镜片直径 (mm)	适用镜片厚度 (mm)	微调范围俯仰 (°)	微调范围方位 (°)	微调分辨率俯仰 (°/周)	微调分辨率方位 (°/周)	自重 (kg)	含税单价
GMM-76-45	76.2	19.1±1	±3.5	±5	约0.42	约0.71	1.5	¥5,000.00
GMM-101-45	101.6	19.1±1	±3.4	±5	约0.35	约0.55	1.8	¥5,500.00
GMM-152-45	152.4	25.4±2	±2.5	±4	约0.26	约0.37	2.5	¥6,000.00

150以下精密万向镜架尺寸图

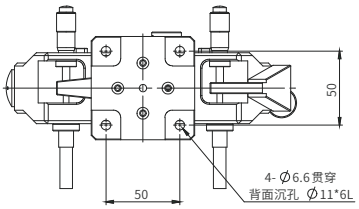

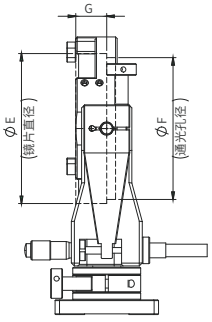

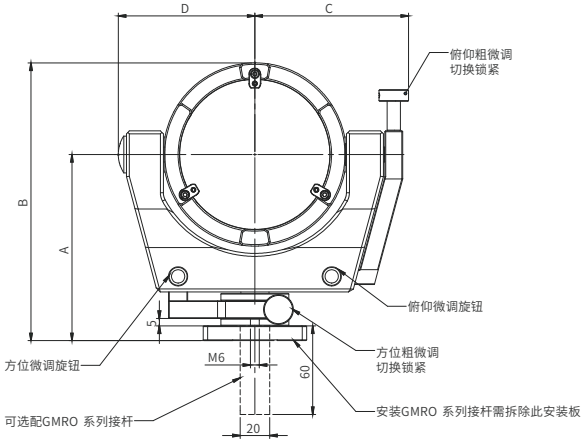

产品编号	A	B	C	D	E	F	G
GMM-76-45	112	160	90	78.5	76.2	70	21
GMM-101-45	126	188	104	92.5	101.6	95	21
GMM-152-45	152	239	129	117.5	152.4	144	28

GMM-345 带Z向移动的万向式镜架

- 万向式镜架可自由改变光学元件的角度；
- 适用于调整激光束方向或切换反射光束方向；
- 在调整时请注意锁紧切换机构，以免无法微调，或镜架角度的变化；
- 镜架主体可在Z轴方向移动。

注：自重不含光学元件。



产品编号	光学元件直径 Φ(mm)	光学元件厚度(mm)	通光孔径 Φ (mm)	Z向行程(mm)	俯仰角度	方位角度	自重 (kg)	含税单价
GMM-300-345	300(兼容Φ304.8)	8-38.1	Φ280	25	±3°	±3°	10	¥28500.00

GMM-345 带Z向移动的万向式镜架尺寸图

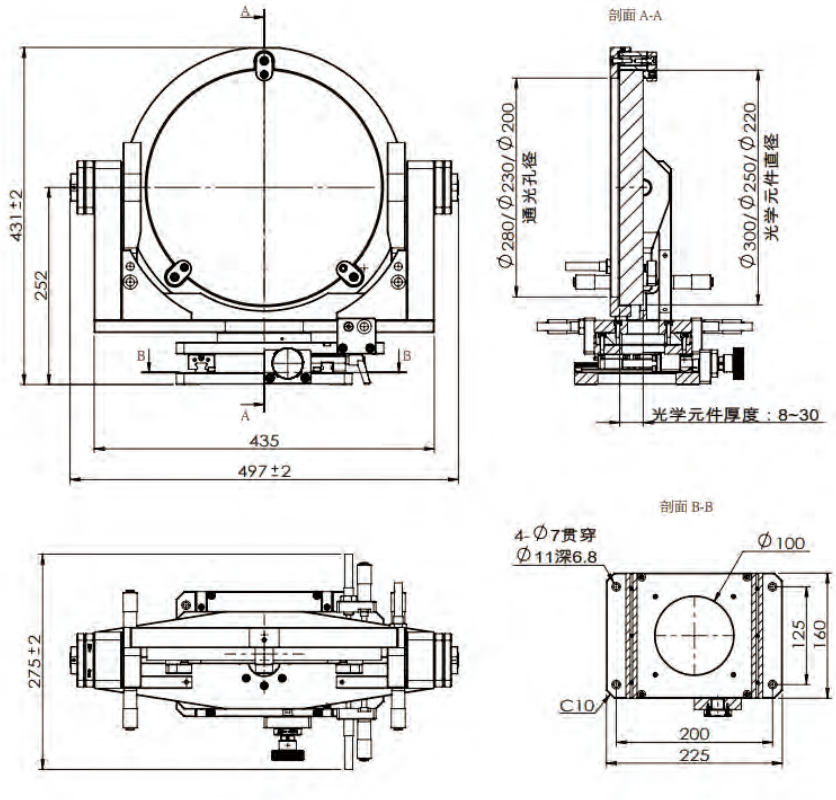

规格型号
GMM-220-345
GMM-250-345
GMM-300-345

透镜调整架

SM 螺纹透镜安装环

- 适用于下表所列“元件外径”的各种透镜、滤光片、反射镜、偏光器件等光学元件；
- 安装环不单独销售，而是配装光学元件及压圈后整体销售，便于客户使用；
- 安装环的两端为标准SM螺纹（一端阳，另一端阴），可方便装配到相对应的SM螺纹接口上。

注：此系列产品不单独销售。



产品编号	元件外径ΦE (mm)	外圆ΦD (mm)	通光孔径ΦC (mm)	长度L1 (mm)	长度L2 (mm)	螺纹接口 MF	自重 (kg)	含税单价
PN37001-LM508-SM2-01	Φ50.8	Φ56	Φ47	16.5	3	SM2	0.02	¥95.00
PN37002-LM508-SM2-02	Φ50.8	Φ56	Φ47	27.5	3	SM2	0.03	¥95.00
PN37003-LM500-SM2-01	Φ50	Φ56	Φ47	16.5	3	SM2	0.02	¥95.00
PN37004-LM500-SM2-02	Φ50	Φ56	Φ47	27.5	3	SM2	0.03	¥95.00
PN37005-LM254-SM1-01	Φ25.4	Φ31.75	Φ24	11.5	3	SM1	0.01	¥80.00
PN37006-LM254-SM1-02	Φ25.4	Φ31.75	Φ24	13.5	3	SM1	0.01	¥80.00
PN37007-LM250-SM1-01	Φ25	Φ31.75	Φ23.5	11.5	3	SM1	0.01	¥80.00
PN37008-LM250-SM1-02	Φ25	Φ31.75	Φ23.5	13.5	3	SM1	0.01	¥80.00
PN37009-LM127-SM05-01	Φ12.7	Φ19.05	Φ9.7	10	2.5	SM0.5	0.005	¥70.00
PN37010-LM125-SM05-01	Φ12.5	Φ19.05	Φ9.7	10	2.5	SM0.5	0.005	¥70.00
PN37011-LM500-SM2-03	Φ50	Φ56	Φ47	36	3	SM2	0.04	¥95.00
PN37012-LM254-SM1-03	Φ25.4	Φ31.75	Φ24	18	3	SM1	0.015	¥80.00
PN37013-LM250-SM1-04	Φ25	Φ31.75	Φ23.5	16	3	SM1	0.015	¥80.00
PN37014-LM250-SM1-05	Φ25	Φ31.75	Φ23.5	24	3	SM1	0.02	¥80.00
PN37015-LM127-SM05-02	Φ12.7	Φ19.05	Φ9.7	13.5	2.5	SM0.5	0.006	¥70.00
PN37016-LM125-SM05-03	Φ12.5	Φ19.05	Φ9.7	15.5	2.5	SM0.5	0.007	¥70.00

SM 螺纹透镜安装环尺寸图

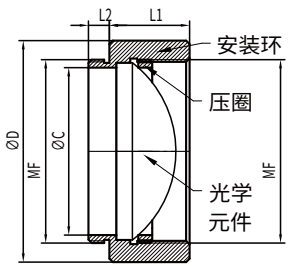

GML 透镜固定架

- 可固定各种厚度透镜；
- 配标准压圈和垫圈，可单独购买；
- 相同规格用在一组光路可通过直径6mm接杆卡在两侧“等高辅助半圆”实现同轴。



产品编号	元件外径ΦA (mm)	元件厚度T (mm)	有效直径ΦB (mm)	压圈螺纹C	光轴高度D (mm)	厚F (mm)	安装孔E	外圆ΦG	自重 (kg)	含税单价
GML-12.7-0-Y	Φ12.7	2-7	Φ9.7	M13.55 P0.75	12.7	12	M4	Φ18	0.01	¥60.00
GML-20-0-Y	Φ20	3-12	Φ17	M20.85 P0.75	20	18	M6	Φ25	0.015	¥75.00
GML-20T-0-Y	Φ20	2-7	Φ17	M20.85 P0.75	20	12	M4	Φ25	0.01	¥75.00
GML-25.4-0-Y	Φ25/Φ25.4	3-12	Φ22	M26.25 P0.75	25	18	M6	Φ30	0.02	¥80.00
GML-25.4T-0-Y	Φ25/Φ25.4	2-7	Φ22	M26.25 P0.75	25	12	M4	Φ30	0.015	¥80.00
GML-30-0-Y	Φ30	3-12	Φ27	M30.85 P0.75	25	18	M6	Φ35	0.02	¥95.00
GML-30T-0-Y	Φ30	2-7	Φ27	M30.85 P0.75	25	12	M4	Φ35	0.015	¥95.00
GML-38.1-0-Y	Φ38.1	3-12	Φ35	M38.95 P0.75	30	18	M6	Φ43	0.025	¥105.00
GML-38.1T-0-Y	Φ38.1	2-7	Φ35	M38.95 P0.75	30	12	M4	Φ43	0.02	¥105.00
GML-50.8-0-Y	Φ50/Φ50.8	3-16	Φ47	M51.65 P0.75	40	22	M6	Φ60	0.06	¥120.00
GML-50.8T-0-Y	Φ50/Φ50.8	2-9	Φ47	M51.65 P0.75	40	14	M4	Φ60	0.04	¥120.00
GML-60-0-Y	Φ60	3-16	Φ56	M60.85 P0.75	45	22	M6	Φ70	0.08	¥150.00

GML 透镜固定架尺寸图

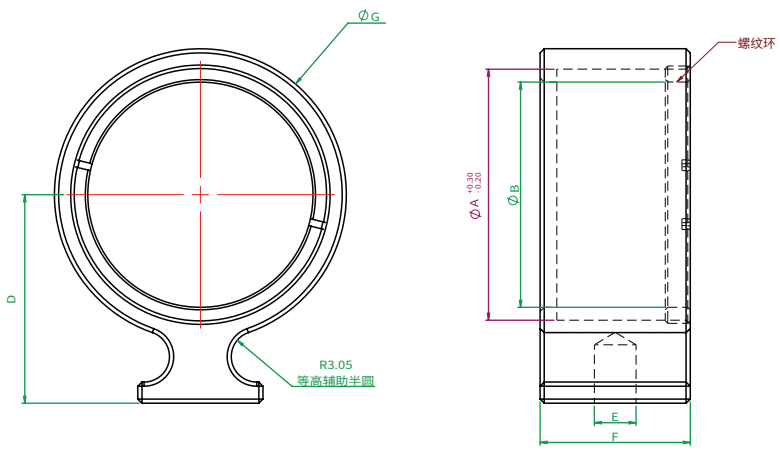

GML 透镜调整架

- XY二维及五个维度调节透镜位；
- 适用于较大口径激光束的准直和精密位置调节；
- 螺纹组螺纹组分辨率高，手轮带内六角，可以用工具远端调节；
- 配标准压圈和垫圈，可单独购买。



产品编号	夹持尺寸（mm）	自重（kg）	含税单价
GML-25.4-1245	Φ25.4	0.16	¥1130.00
GML-25.4-12456	Φ25.4	0.37	¥1613.00

GML 透镜调整架尺寸图

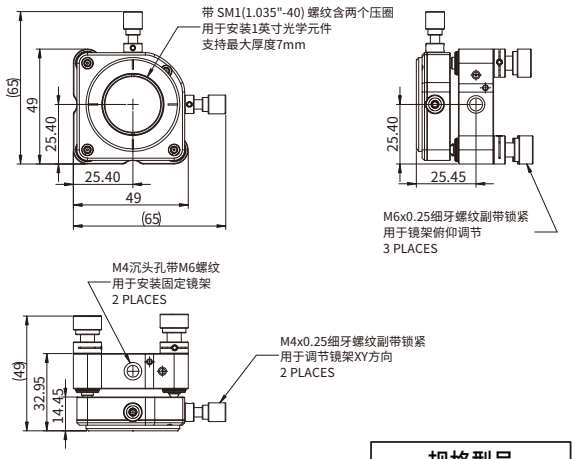

规格型号
GML-25.4-1245

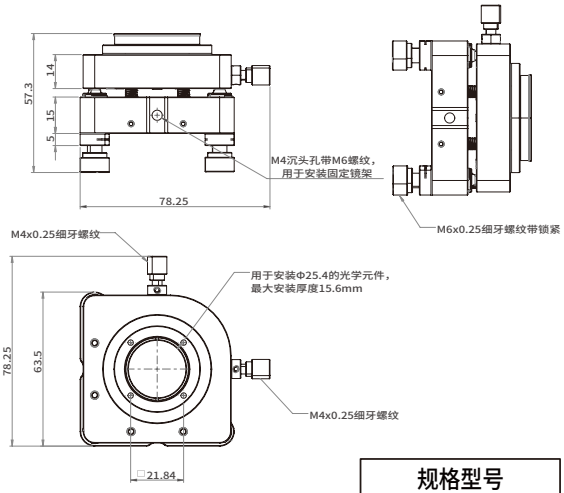

规格型号
GML-25.4-12456

GLH 快速搭建透镜安装座

- 新式样设计一体成型，增加美观和实用性；
- 低成本，使用更方便；
- 可安装Φ10 mm到Φ50.8mm的各种光学元件；
- M4内螺纹，可将其直接安装到直径6mm的光学接杆上；
- 包含兼容的压圈，用于固定光学元件。



产品编号	夹持尺寸 (mm)	自重 (kg)	含税单价
GLH-12.7	Φ12.7	0.006	¥104.00
GLH-25.4	Φ25.4	0.01	¥121.00
GLH-50.8	Φ50.8	0.03	¥149.00
GLH-10	Φ10	0.02	¥104.00
GLH-20	Φ20	0.01	¥120.00
GLH-30	Φ30	0.03	¥132.00
GLH-40	Φ40	0.02	¥135.00

GLH 快速搭建透镜安装座尺寸图

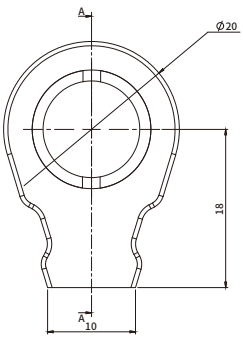

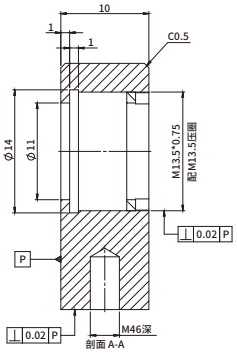

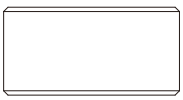

规格型号
GLH-12.7

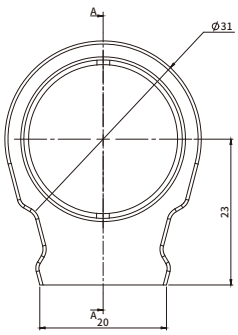



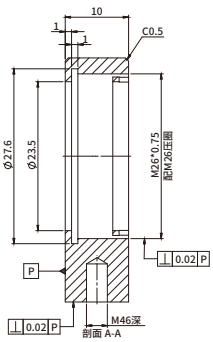

规格型号
GLH-25.4

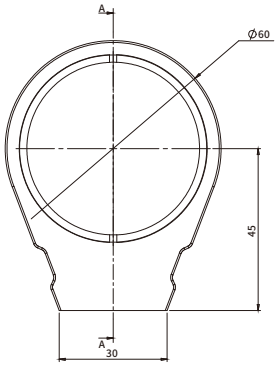

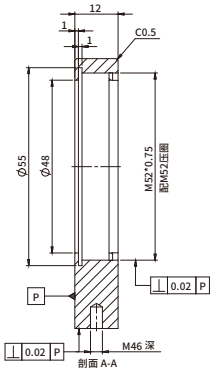

规格型号
GLH-50.8



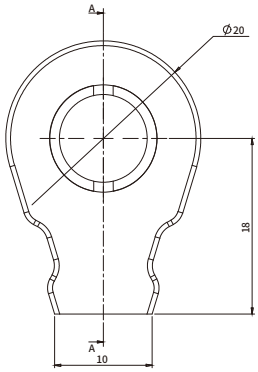



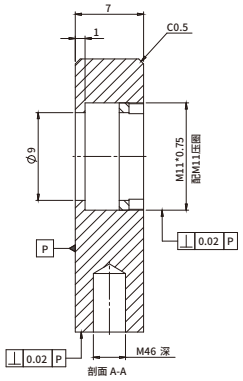

规格型号
GLH-10

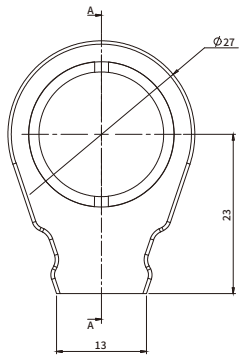

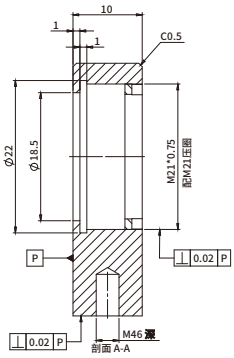

规格型号
GLH-20



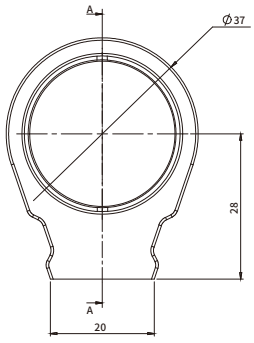



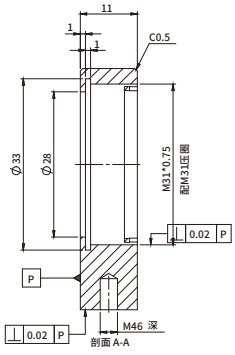

规格型号
GLH-30

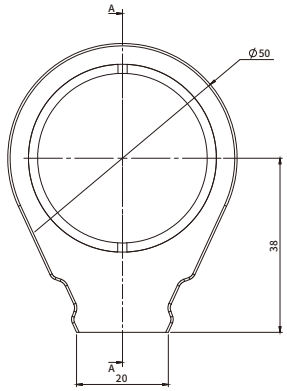

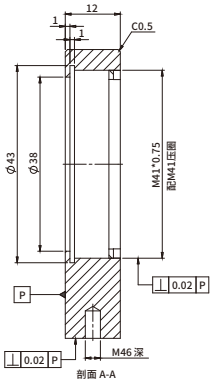

规格型号
GLH-40



GSLM 自定心透镜安装架

- 任何透镜最大可达到镜座本身内部直径，可方便、准确、快速和重复放置固定，中心位置和透镜直径大小无关；
- 当透镜放置于V型沟槽内定位完成后，镜座上的弹簧可自动轻松地回复固定透镜；
- 两种规格可供选择，最大可夹持光学组件直径为76.2mm；
- 撑柱有V型沟槽设计，可方便稳定握住透镜的边缘；
- 当需要更换不同直径的透镜而不改变光轴的高度时；
- 同心度≤±0.1mm。



产品编号	夹持尺寸（mm）	自重（kg）	含税单价
GSLM-50	Φ4-45	0.1	￥740.00
GSLM-80	Φ8-76	0.17	￥1,240.00

GSLM 自定心透镜安装架尺寸图

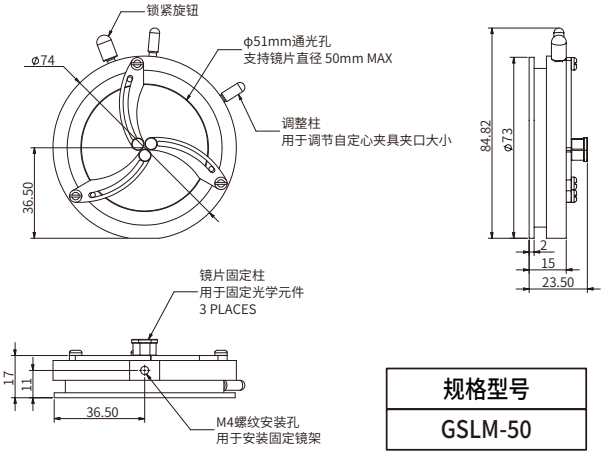

规格型号
GSLM-50

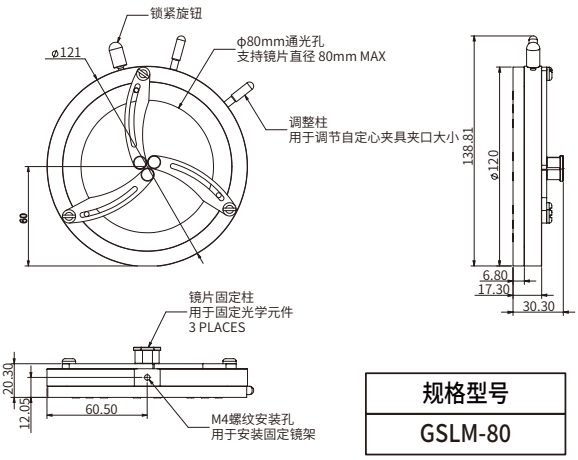

规格型号
GSLM-80

GMSLC 可调透镜安装架

GMSLC系列可调透镜安装架用于安装标准及非标准尺寸的光学元件。夹臂一侧带v型槽，一侧为平面，正反均可使用，可对不同直径光学元件进行调节安装，夹臂上带有最小刻度为1mm的参考线，便于调整镜片同心，同时便于重复定位。底部带M4螺纹孔便于安装支杆及杆架等附件。



- 夹持直径可调;
- GMSLC-45安装直径可调范围Φ7.5mm-Φ45mm;
- GMSLC-60安装直径可调范围Φ19mm-Φ57.5mm。

产品编号	夹持直径（mm）	底部螺纹孔规格	含税单价
GMSLC-45	7.5 mm-45 mm	M4	￥324.00
GMSLC-60	19mm-57.5mm	M4	￥334.00

GMSLC 可调透镜安装架尺寸图

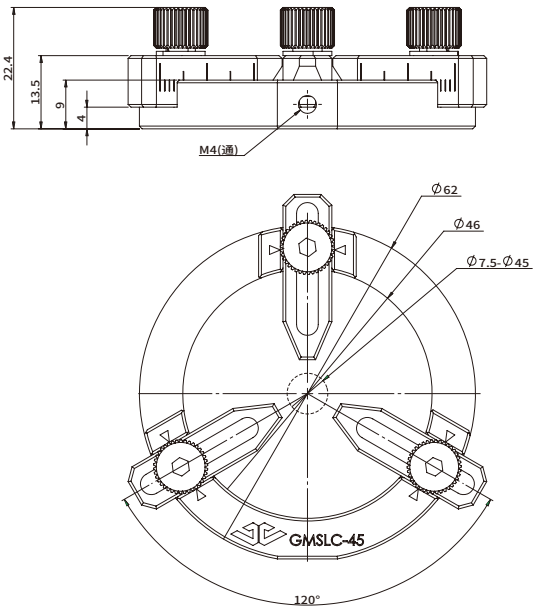

规格型号
GMSLC-45

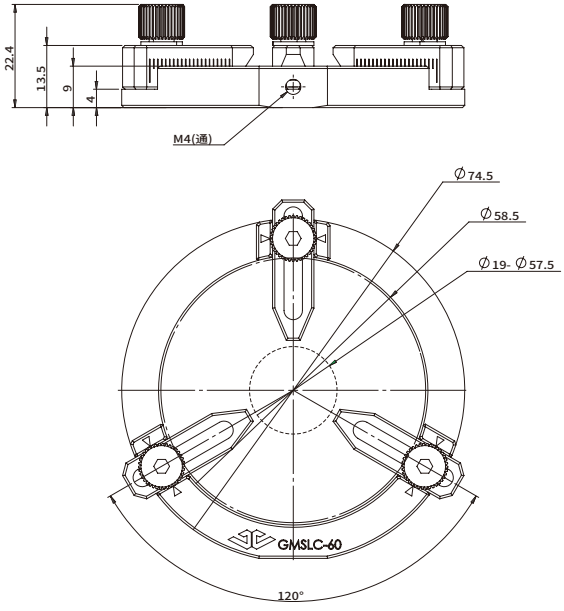

规格型号
GMSLC-60

滤光片调整架

GMF 滤光片转换轮

- 适用于25.4mm及12.7mm滤光片；
- 分为切换六档单层和六档双层；
- 通过高复位转换轮对不同的透射率中性滤光片切换透过光量；
- 通过安装不同的彩色滤光片可以切换透过波长；
- 每30°一个复位机构可以保证不同中心高的使用，最下方光路有遮挡不可用。

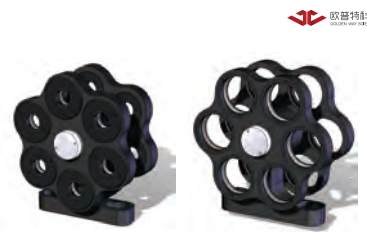

产品编号	元件外径ΦA (mm)	元件厚度T (mm)	最大安装数量	自重 (kg)	含税单价
GMF-12.7-0-Y-6	Φ12.7	0-3	6	0.2	¥950.00
GMF-12.7-0-Y-12	Φ12.7	0-3	12	0.3	¥1,350.00
GMF-25.4-0-Y-6	Φ25.4	0-3	6	0.13	¥800.00
GMF-25.4-0-Y-12	Φ25.4	0-3	12	0.2	¥1,250.00

GMF 滤光片转换轮尺寸图

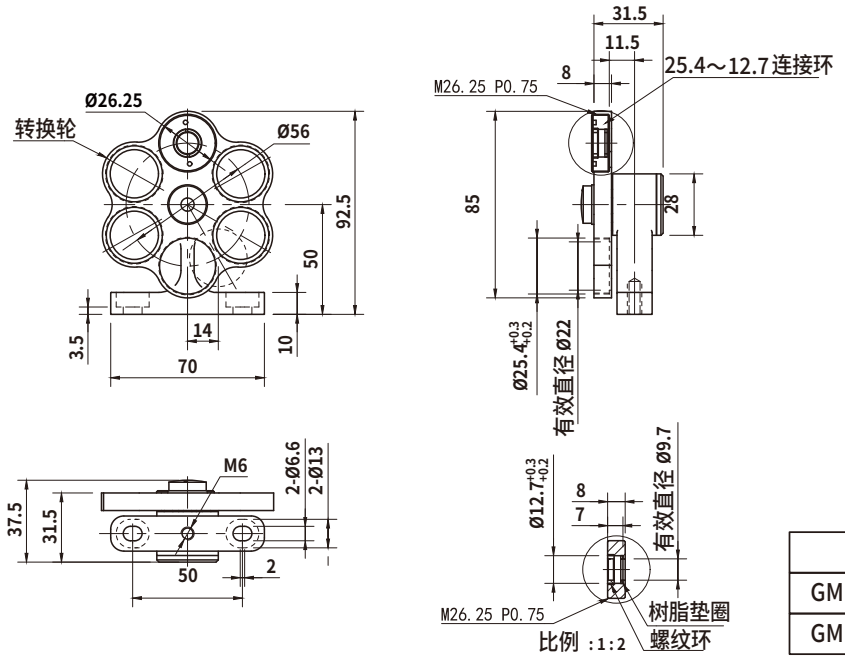

规格型号
GMF-12.7-0-Y-6
GMF-25.4-0-Y-6

GRFH 偏置滤光片转换轮

- 高重现性的定位机制，和独立的双轮使滤光片或其他零件能多重组合，每个轮盘最多可放置六个圆形滤光片；
- 适合使用直径25.4mm的滤光片或光学组件；
- GRFH-1最多可固定6个滤光片，而GRFH-2则最多可固定12个滤光片；
- 多预压缩弹簧定位珠设计，当用手转动时提供轮盘高重现性和高稳定性的移动；
- 滤光片/光学组件最大厚度可达5mm；
- 两底部皆有M6螺纹牙孔，水平和垂直使用都适宜。

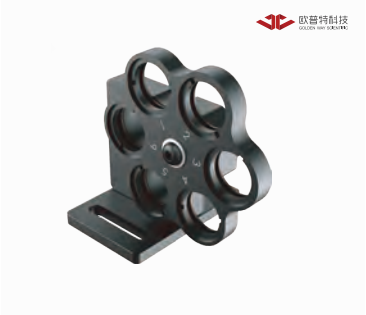

产品编号	夹持尺寸 (mm)	最大固定个数	自重 (kg)	含税单价
GRFH-1	Φ25.4	6	0.22	¥820.00
GRFH-2	Φ25.4	12	0.27	¥1246.00

GRFH 偏置滤光片转换轮尺寸图

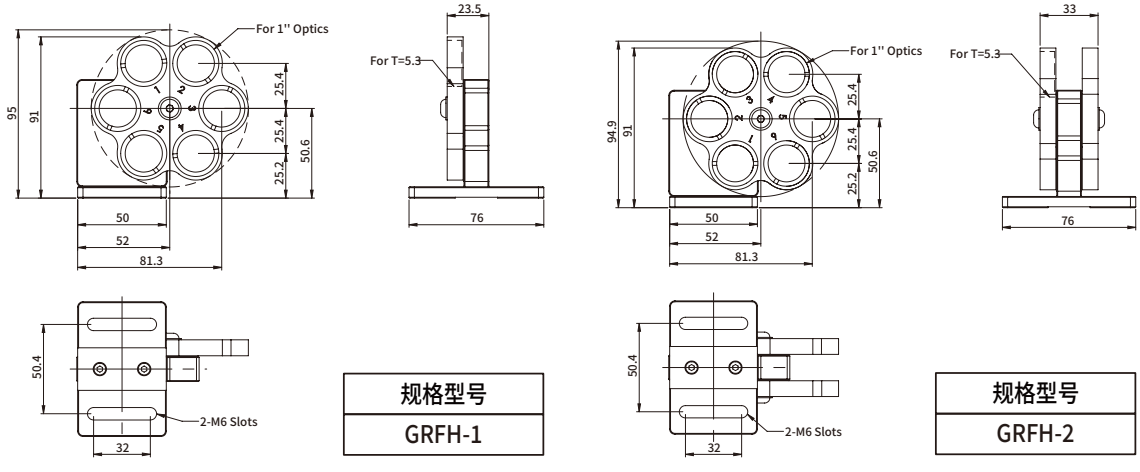

GMFA 电动滤光片轮

- 适用于在光路中插入不同的滤光片，进行连续观察的应用；
- 可以接受的滤光片轮厚度在1.5至6.35mm；
- 标准产品同时装夹6片滤光片，滤光片更换便捷，有专门的更换窗口；
- 自重不含滤光片轮、电缆及控制器；可接受客户的定制需求，请另外咨询销售；
- 光学端口的两侧都有SM螺纹；
- 光学端口的两侧都有四个M3螺纹孔，用于兼容笼式系统；
- 外壳一周均布的4个平面上各有1个M4螺纹，可以安装在光学接杆上；
- 驱动方式：电动+手动；
- 电机线缆标准长度：2米；
- 最大转速：1440°/s；
- 工作环境温度：5°-40°。



注：该产品不含控制器，配套控制器详见“GC-1.7”

产品编号	滤光片直径ΦE (mm)	电机	电流	SM螺纹接口	自重 (kg)	含税单价
GMFA-25.4	Φ25.4	28电机	1.3A	SM1 (1.035"-40)	0.53	¥9800.00
GMFA-50.8	Φ50.8	57电机	3A	SM2 (2.035"-40)	1.6	¥10500.00

GMFA 电动滤光片轮尺寸图

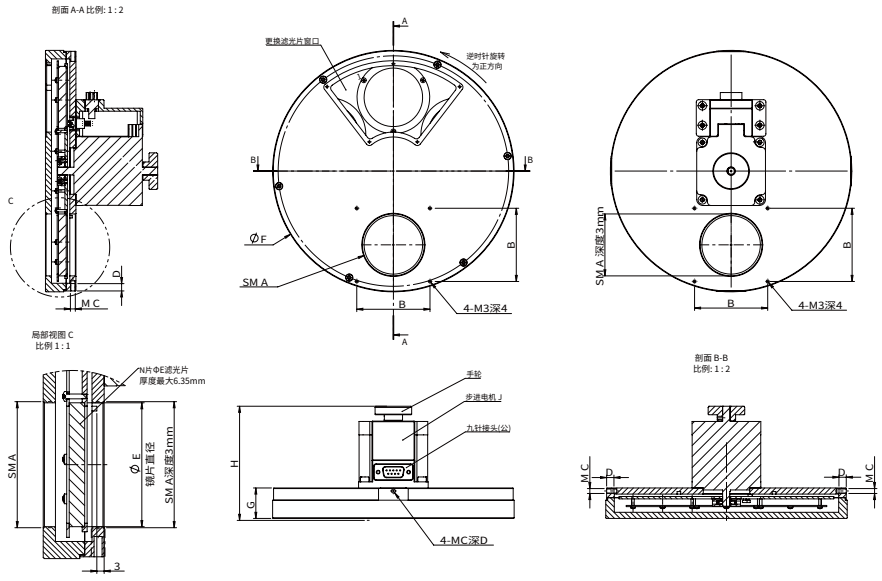

产品编号	SM A螺纹接口	B (mm)	MC螺纹	D (mm)	镜片ΦE (mm)	ΦF (mm)	H (mm)	G (mm)
GMFA-25.4	SM1 (1.035"-40)	30	M4	6	Φ25.4	Φ107	90.6	25
GMFA-50.8	SM2 (2.035"-40)	60	M4	6	Φ50.8	Φ198	94	25

滤光片夹持器及适配器

- 当滤光片或测试用标靶顺着不锈钢弹簧夹后方滑动时，滤光片或测试标靶可被快速固定住；
- 直立且具直角的侧板引导，可维持它的重复性；
- 底部的螺纹牙孔可配合各种应用和需求；
- 适用于50.8mmx50.8mm方型滤光片或测试用标靶；
- 直径50.8mm的圆形滤光片也适用；
- L型侧板设计能够在替换组件时不破坏它的光学轴；
- 最大厚度可达4mm。



产品编号	夹持宽度 (mm)	夹持厚度 (mm)	自重(kg)	含税单价
GSFH-2	50.8	0-3	0.05	¥320.00
GSFH-3	76	0-4	0.1	¥368.00
GPHF-2	/	/	0.12	¥450.00

滤光片夹持器及适配器尺寸图

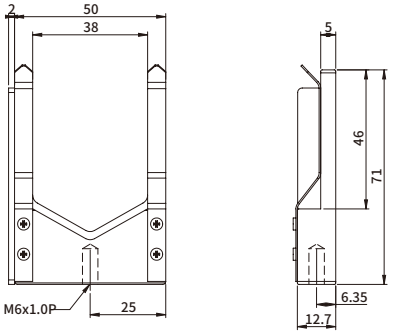

规格型号
GSFH-2

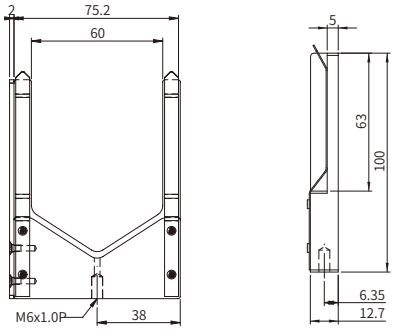

规格型号
GSFH-3

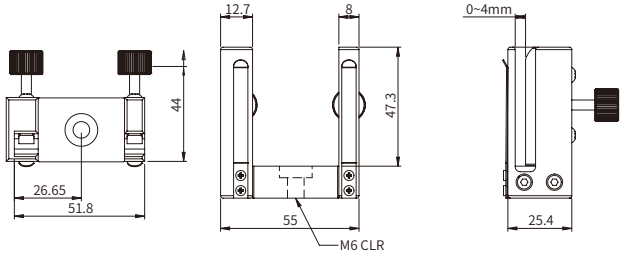

规格型号
GPHF-2

GMF-GMNF 圆形渐变滤光片安装座

GMF-GMNF系列圆形渐变滤光片安装座，可以将中心孔直径Ø7.5 mm或Ø8.3 mm的GMNF系列圆形渐变滤光片安装到旋转轴上，安装滤光片时，首先拧紧安装座侧面的紧定螺钉，锁定旋转。然后拆掉银色内六角螺钉，在两个垫片间装入滤光片，将滤光片回转轮和螺钉重新组合。请注意按照原来的位置顺序放置平垫片和波形弹簧，并将螺钉拧紧。

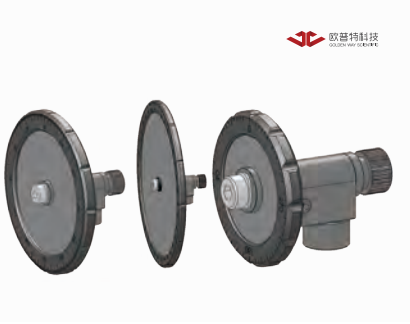

- 安装座底部带有M6螺纹孔，附带M4螺纹孔转接件；
- 适用于中心孔直径Ø7.5 mm或Ø8.3 mm的圆形渐变滤光片；
- 适用光学元件厚度2 mm。

产品编号	适用光学元件厚度	适用光学元件外径	元件中心孔直径	含税单价
GMF-GMNF-025	2mm	Φ25mm	Φ7.5	￥500.00
GMF-GMNF-050	2mm	Φ50mm	Φ7.5	￥530.00
GMF-GMNF-100	2mm	Φ100mm	Φ8.3	￥680.00

GMF-GMNF 圆形渐变滤光片安装座尺寸图

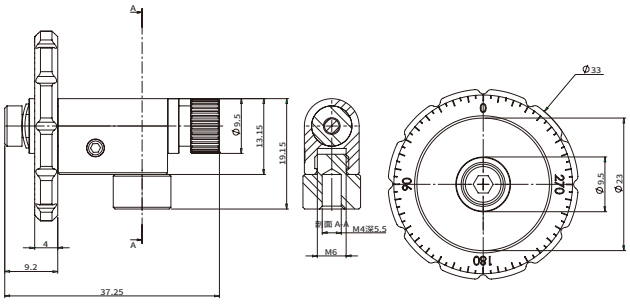

规格型号
GMF-GMNF-025

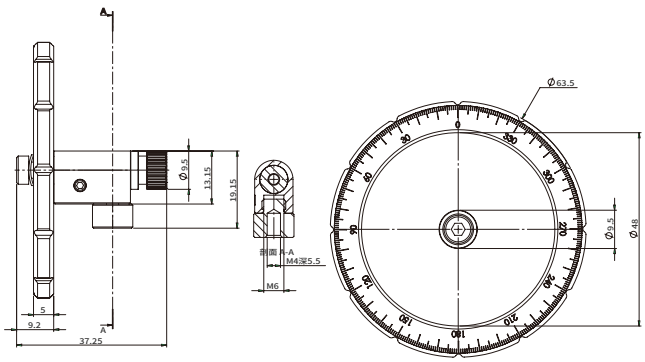

规格型号
GMF-GMNF-050

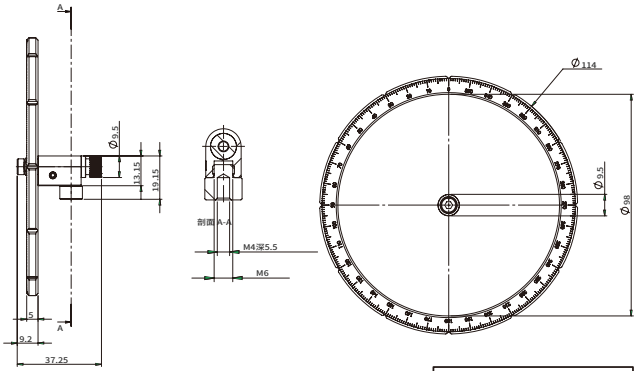

规格型号
GMF-GMNF-100

棱镜调整架

GPRTP 定位/倾斜平台式棱镜座

- 适用于安装棱镜，立方体等光学元件；
- 带有一个安装平板，可调压臂可安装最大高度50.8mm光学元件；
- 两个M6X0.25调节丝杆实现±3°俯仰和倾斜调节，0.4°/转调节精度；
- 安装平板上有5个M4螺纹贯穿孔，用于安装压臂，压臂末端带1个尼龙头固定螺丝；
- 配合柱透镜调整架可实现夹持的光学元件俯仰(Pitch)，偏摆(Yaw)，翻滚(Roll)调节；
- 两个精密螺丝调节器，用于±3°的精细俯仰和偏转调节；
- 平台可以水平或垂直方向安装；
- 可与压臂GZFJ-35和GZFJ-51一起使用。



产品编号	台面尺寸 (mm)	自重(kg)	含税单价
GPRTP-49	47x47	0.11	￥385.00
GPRTP-73	74.2x74.2	0.2	￥638.00

GPRTP 定位/倾斜平台式棱镜座尺寸图

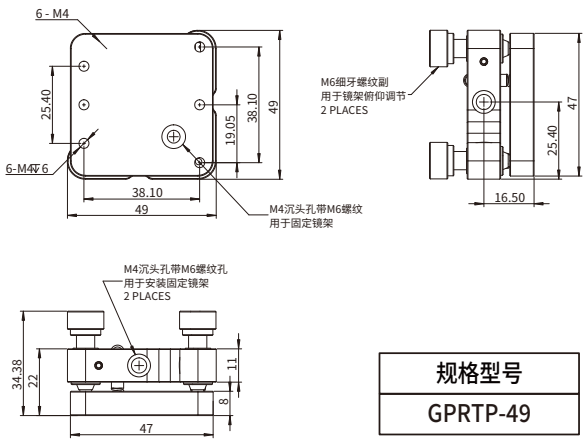

规格型号
GPRTP-49

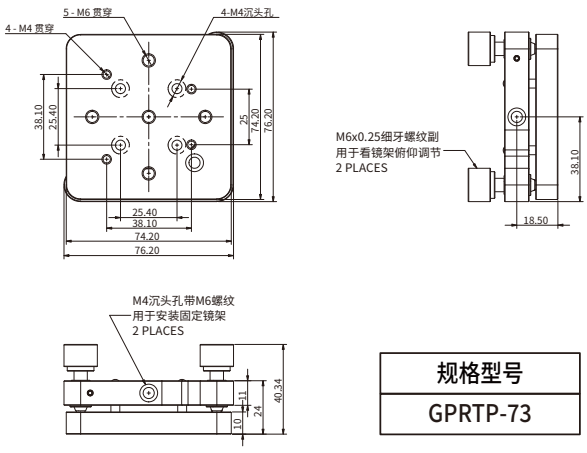

规格型号
GPRTP-73

GPRT 光学棱镜调整架

- 特别适用于安装棱镜，立方体等光学元件；
- 带有一个安装平板，一个可调压臂可安装最大高度50.8mm光学元件；
- 两个M6X0.25调节丝杆实现±3°俯仰和倾斜调节，0.4°/转调节精度，后面板带2个M4沉头孔；
- 安装平板上有5个M4螺纹贯穿孔，用于安装压臂，压臂末端带1个尼龙头固定螺丝；
- 两个精密的调节螺丝，用于±3°的精密俯仰和倾斜调节；
- 平台可以拆下并固定到任一安装臂上，实现左手或右手配置；
- 可配合压臂使用；
- 可以实现对棱镜、立方分束器、角立方和其它光学元件的俯仰和偏转调节控制；
- 由氧化发黑的铝材制成。



产品编号	最大夹持尺寸 (mm)	自重 (kg)	含税单价
GPRT-1	25.5	0.1	￥491.00
GPRT-2	52	0.2	￥783.00

GPRT 光学棱镜调整架尺寸图

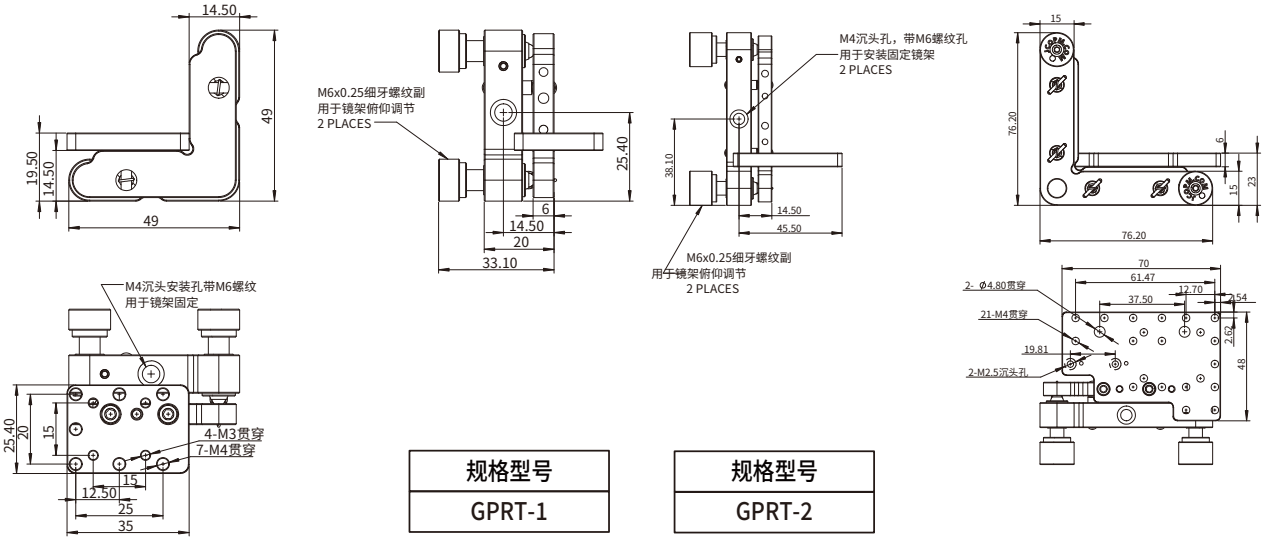

规格型号
GPRT-1

规格型号
GPRT-2

GZFJ 高度可调式压臂

- 特别适用于安装棱镜，立方体等光学元件；
- 附带可调压臂(可单独购买)，有两种长度可供选择；
- 压臂提供夹持力，可以将光学元件固定到我们带平台的调整架、位移台和V形夹具；
- 接杆顶部有M4螺纹孔，底部有M4螺柱；
- 最大夹持高度25.4mm，40mm；
- 可拓展长度；
- 配合定位/倾斜平台式棱镜座和光学棱镜调整架使用。



产品编号	最大夹持尺寸 (mm)	自重 (kg)	含税单价
GZFJ-35	27	0.01	¥115.00
GZFJ-51	43	0.02	¥145.00

GZFJ 高度可调式压臂尺寸图

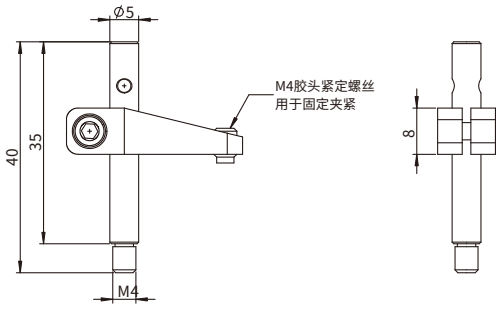

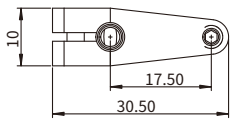

规格型号
GZFJ-35

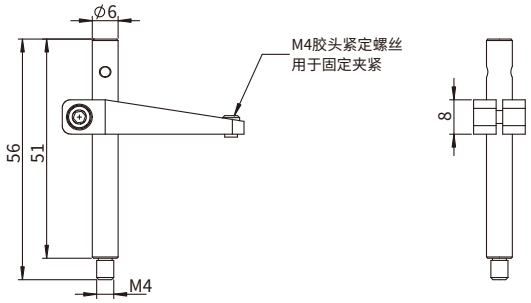

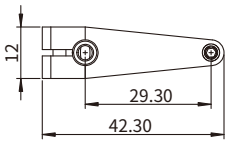

规格型号
GZFJ-51

GMPM 角反射棱镜镜筒

- 适用于GP16系列和GP26系列的角反射棱镜；
- 配标准定位环、O形圈及压圈，可单独购买；
- 安装在GML系列相应型号的透镜固定架上使用。

注：此系列产品不单独销售。

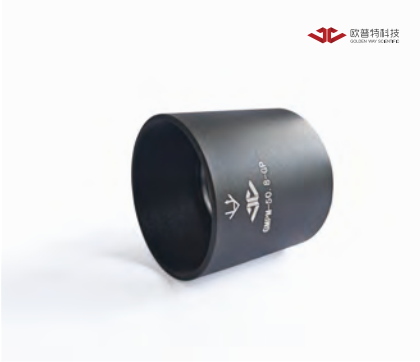

产品编号	元件外径ΦE (mm)	外圆ΦD (mm)	长度L1 (mm)	长度L2 (mm)	螺纹接口MF	自重 (kg)	对应透镜固定架型号	含税单价
GMPM-12.7-GP	Φ12.7	Φ17.8	16.5	12.5	M13.55 P0.75	0.01	GML-12.7-0-Y	￥275.00
GMPM-25.4-GP	Φ25/Φ25.4	Φ30.5	29	25	M26.25 P0.75	0.025	GML-25.4-0-Y	￥320.00
GMPM-50.8-GP	Φ50/Φ50.8	Φ56	54.5	50.5	M51.65 P0.75	0.07	GML-50.8-0-Y	￥350.00

GMPM 角反射棱镜镜筒尺寸图

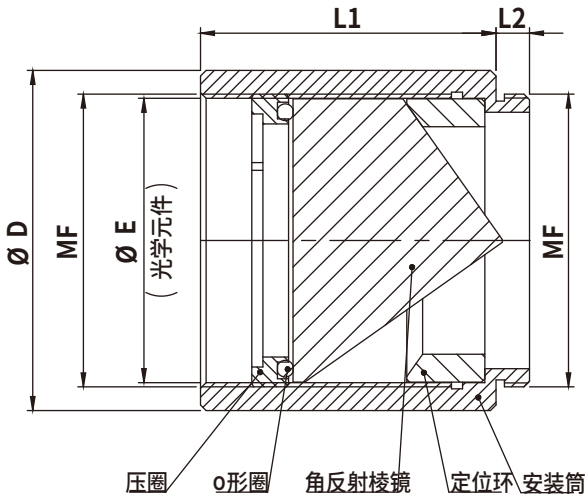

规格型号
GMPM-25.4-GP

波片/偏光镜调整架

GMPZ 波片/偏振片镜架

- 适用于GWPC及GWPL系列波片半英寸及一英寸波片及偏振片；
- 旋转调整架，360°粗调及微调0.1°分辨率；
- 带底部螺纹孔可安装接杆及杆架；
- 波片需要设计镜框。



产品编号	元件外径ΦA (mm)	元件厚度T (mm)	有效直径Φ (mm)	压圈螺纹C	光轴高度 (mm)	厚度 (mm)	安装孔	自重 (kg)	含税单价
GMPZ-12.7	Φ12.7	2-6	Φ11	M13.55 P0.75	17	13	M4	0.02	¥850.00
GMPZ-25.4	Φ25/Φ25.4	2-10	Φ23	M26.25 P0.75	33.5	18	M6	0.11	¥980.00

GMPZ 波片/偏振片镜架尺寸图

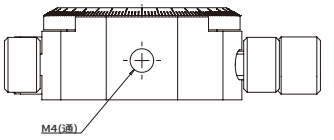

规格型号
GMPZ-12.7

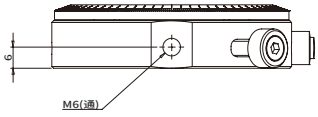

规格型号
GMPZ-25.4

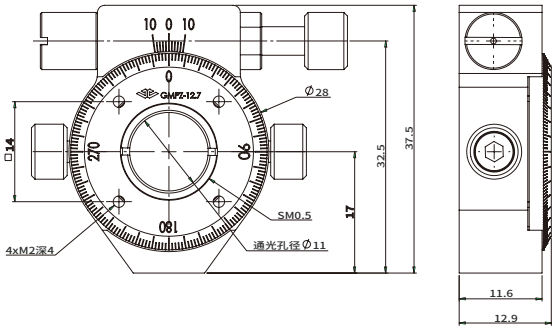

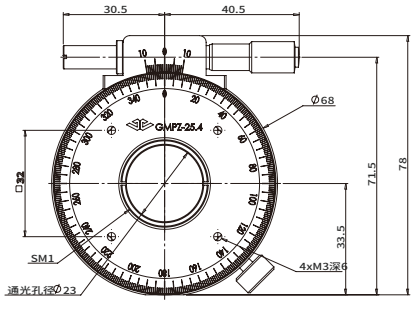

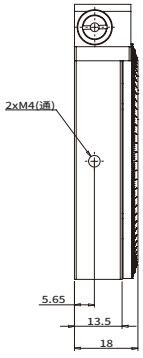

GTRM 倾斜/旋转光学调整架

- 顶端螺丝旋钮是当偏光片转到最佳位置时可被固定，以确保精确的位置；
- 可以很方便的用螺纹牙环和工塑环固定组件且不会伤害元件；
- 适用于Φ25.4mm的，最大厚度7mm的光学组件；
- 松开上边螺丝旋钮，用手可360°转动；
- 每1°一个刻划，每10°有较长的标记，每20°有数字标记；
- 间隙油的涂抹，达成几近可忽略螺丝间隙的组合；
- 倾斜度调整范围：±3.5°；
- 产品内含一个螺纹牙环。



产品编号	夹持尺寸（mm）	自重（kg）	含税单价
GTRM-0.5	Φ12.7	0.08	¥1220.00
GTRM-1	Φ25.4	0.20	¥1311.00
GTRM-2	Φ50.8	0.26	¥1830.00

GTRM 倾斜/旋转光学调整架尺寸图

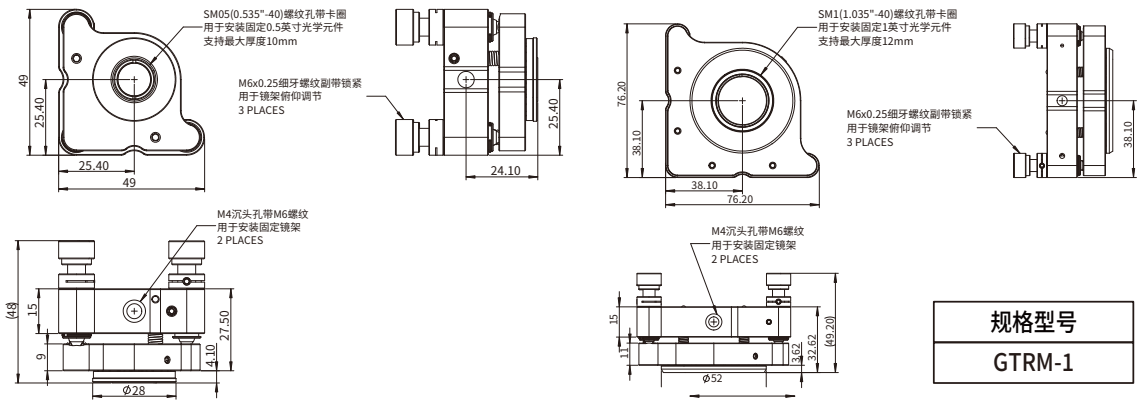

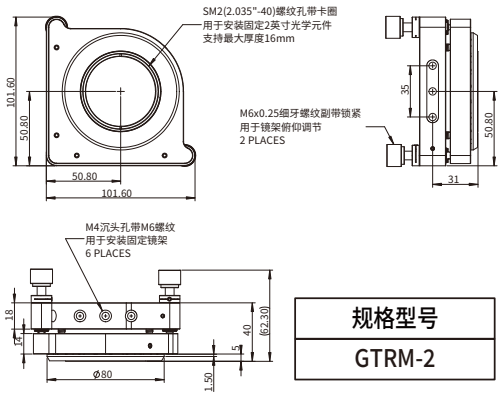

GPLM 精密偏光镜座

- 用于固定偏振光学元件，能够实现连续旋转360°，刻度精度2°的调节；
- 调节器的位置和调整架的旋转可单独用锁定螺丝锁定；
- 可夹持两种尺寸25.4mm、50.8mm的元件；
- 标准大小的偏光镜垂直于它的光学轴；
- 可适合直径25.4mm的或50.8mm的偏光镜、波片等；
- 手动式360°任意旋转，外环每5°有一标记，光标副尺设计，最小精度可读取至2°；
- 用螺纹牙环固定25.4mm和50.8mm的光学组件和工塑环配合可稳定固定，又不损伤偏光镜、波片等组件；
- 产品内含一个螺纹牙环。



产品编号	夹持尺寸 (mm)	适用镜片厚度 (mm)	自重 (kg)	含税单价
GPLM-1	Φ25.4	3-10	0.11	¥514.00
GPLM-2	Φ50.8	4-10	0.16	¥789.00

GPLM 精密偏光镜座尺寸图

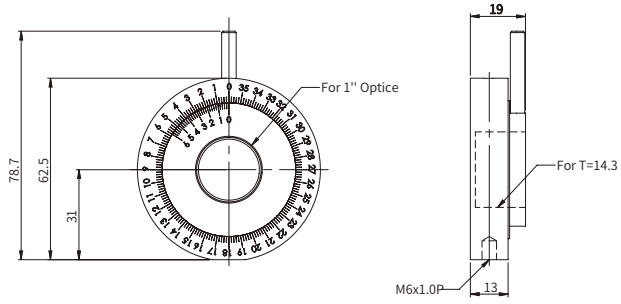

规格型号
GPLM-1

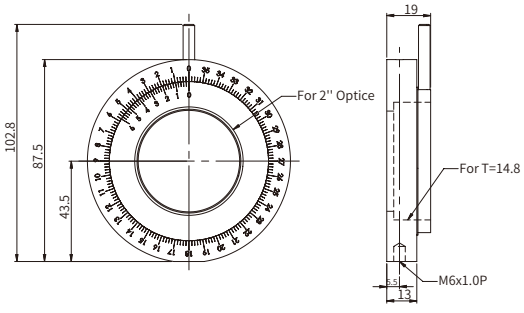

规格型号
GPLM-2

方形光学元件镜架

GVLHD 固定式柱面镜固定架

- 用于安装柱透镜或者其他矩形的光学元件，每个安装架都是由两个带橡胶垫的固定臂组成；
- 上面的固定臂可以沿接杆滑动，并配有紧定螺丝可固定在接杆上面；
- 下面那个固定臂是固定的，底部配有M4螺纹孔，可连接Φ12.7 mm不锈钢光学接杆；
- 如需安装更高的光学元件，可以在原有同轴接杆上外接Φ6mm同轴系统安装接杆来增加接杆的长度；
- 两个固定臂可用于安装矩形光学元件；
- 缓冲橡胶垫可保护光学元件；
- 夹持高度可调；
- 底部M4螺纹孔可与接杆连接；
- 表面黑色样机氧化。



产品编号	最大夹持高度 (mm)	自重 (kg)	含税单价
GVLHD-40	40	0.05	￥352.00
GVLHD-60	66	0.06	￥418.00

GVLHD 固定式柱面镜固定架尺寸图

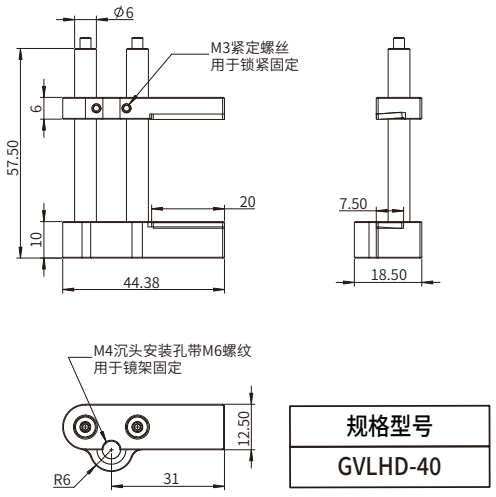

规格型号
GVLHD-40

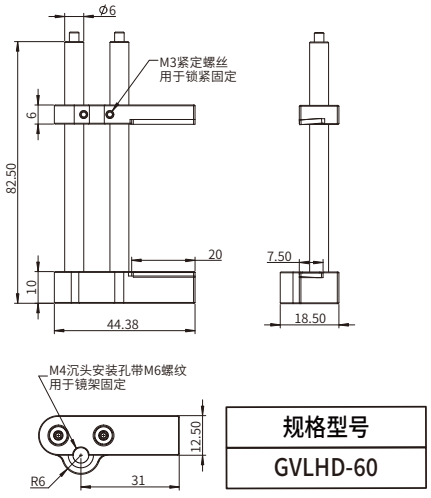

规格型号
GVLHD-60

GVLHD 通用型柱透镜调整架

- 用于安装柱透镜或者其他矩形的光学元件，每个安装架都是由两个带橡胶垫的固定臂组成；
- 上面的固定臂可以沿接杆滑动，并配有紧定螺丝可固定在接杆上面；
- 下面那个固定臂是固定的，底部配有M4螺纹孔，可连接Φ12.7 mm不锈钢光学接杆；
- 如需安装更高的光学元件，可以在原有同轴接杆上外接Φ6mm同轴系统安装接杆来增加接杆的长度；
- 调整架均有两个调节旋钮，可以在±4°角度内调节柱透镜的俯仰和偏摆角度；
- 两个固定臂可用于安装矩形光学元件；
- 带两个调节器，可调俯仰角范围: ±4°；
- 缓冲橡胶垫可保护光学元件；
- 提供左手系和右手系构造；
- 底部M4沉头孔可与标准光学接杆连接；
- 最大夹持高度为33 mm。



产品编号	最大夹持高度 (mm)	调整构造	自重 (kg)	含税单价
GVLHD-1R	33	右手系	0.1	¥580.00
GVLHD-1L	33	左手系	0.1	¥580.00

GVLHD 通用型柱透镜调整架尺寸图

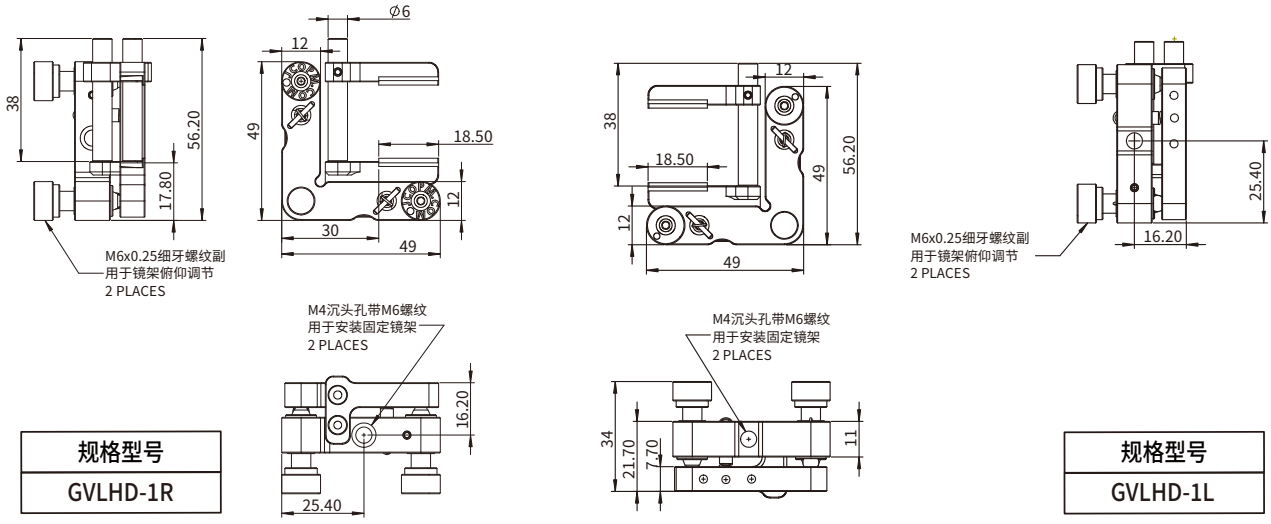

规格型号
GVLHD-1R

规格型号
GVLHD-1L

GVLHD 矩形光学元件调整架

- 用于固定方型或矩形光学元件，比如我们的方形金属膜反射镜或介质膜反射镜以及衍射光栅；
- 可以选择不同高度，如12.7mm、25.4mm、50.8mm等三种尺寸的方形或矩形光学元件；
- 俯仰/偏转调节范围：±4°；
- 安装的光学元件厚度需超过3.0mm。



产品编号	夹持高度 (mm)	调整构造	自重 (kg)	含税单价
GVLHD-0.5	12.7	右手系	0.01	¥446.00
GVLHD-1	25.4	右手系	0.07	¥528.00
GVLHD-2	50.8	右手系	0.13	¥904.00

GVLHD 矩形光学元件调整架尺寸图

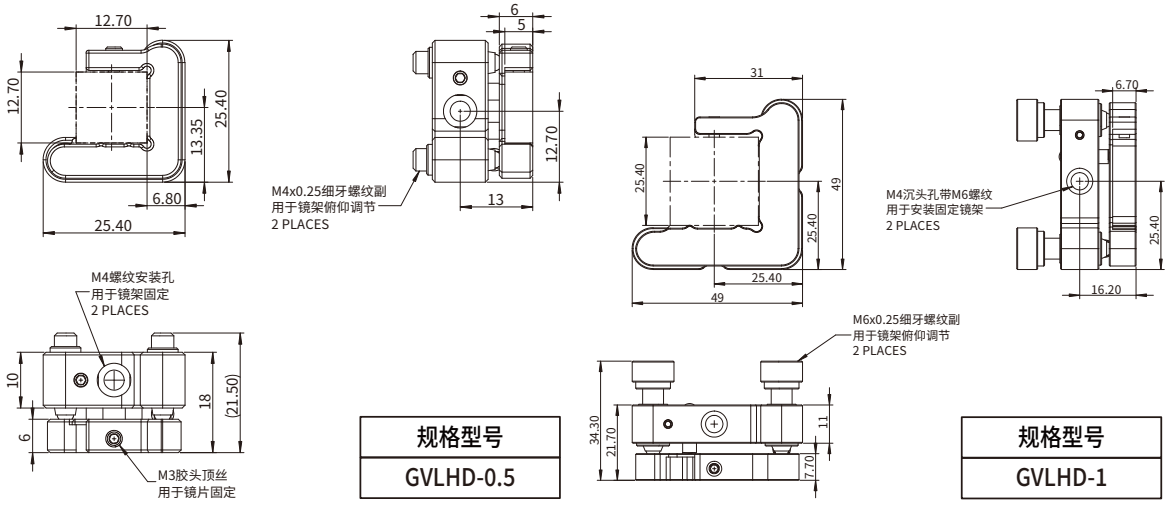

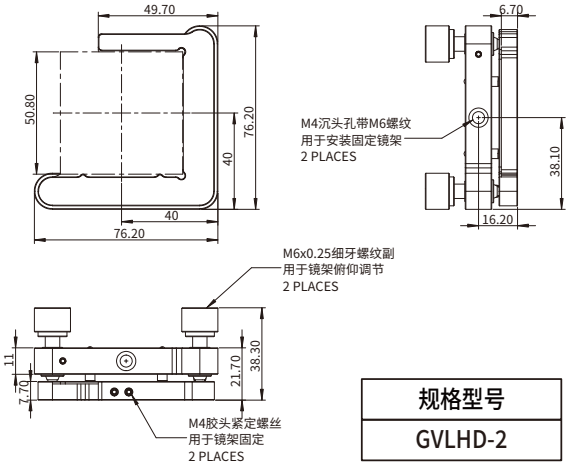
49.70
50.80
76.20
40
40
76.20
6.70
M4沉头孔带M6螺纹
用于安装固定镜架
2 PLACES
38.10
16.20
M6x0.25细牙螺纹副
用于镜架俯仰调节
2 PLACES
11
7.70
21.70
38.30
M4胶头紧定螺丝
用于镜架固定
2 PLACES

规格型号
GVLHD-2

简单型平板固定架

- 弹簧片和抗磨损垫的设计为多种平板提供一个牢固且不会磨损的固定；
- 任何形状或尺寸的滤光片或平板都可很方便固定；
- GPHF-12.5是一简单固定夹具，可固定的平板厚度可达10mm；
- 可固定于M4的支撑棒或具有螺纹牙孔的基座。

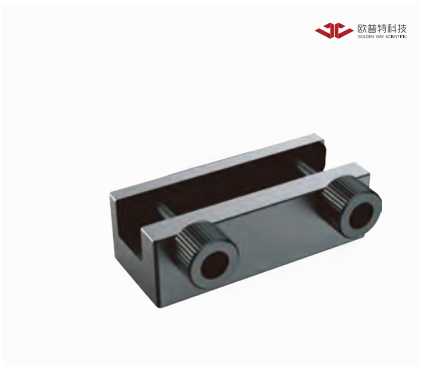

产品编号	可夹持厚度 (mm)	自重 (kg)	含税单价
GPHF-12.5	0-12.5	0.07	¥232.00
GPHFT-1.5	1-1.5	0.01	¥165.00

简单型平板固定架尺寸图

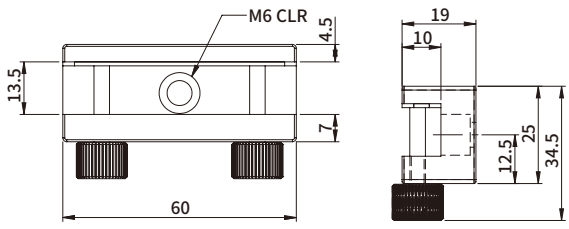

规格型号
GPHF-12.5

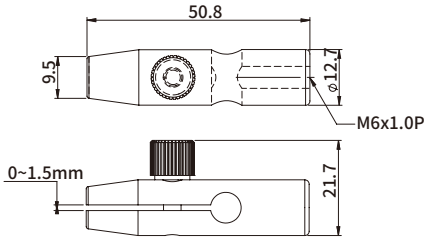

规格型号
GPHFT-1.5

狭缝、小孔光阑

GMAS 可调狭缝

- 精密移动机构，可保证狭缝叶片平行开合；
- 狭缝开合调整时，可保持光路中心高不变；
- 测微头驱动，分辨率高，读刻度记录位置。



产品编号	叶片材料	可调范围 (mm)	中心高 (mm)	分辨率 (mm)	自重 (kg)	含税单价
GMAS-0	不锈钢	0-3	25	0.01	0.06	￥1800.00

GMAS 可调狭缝尺寸图

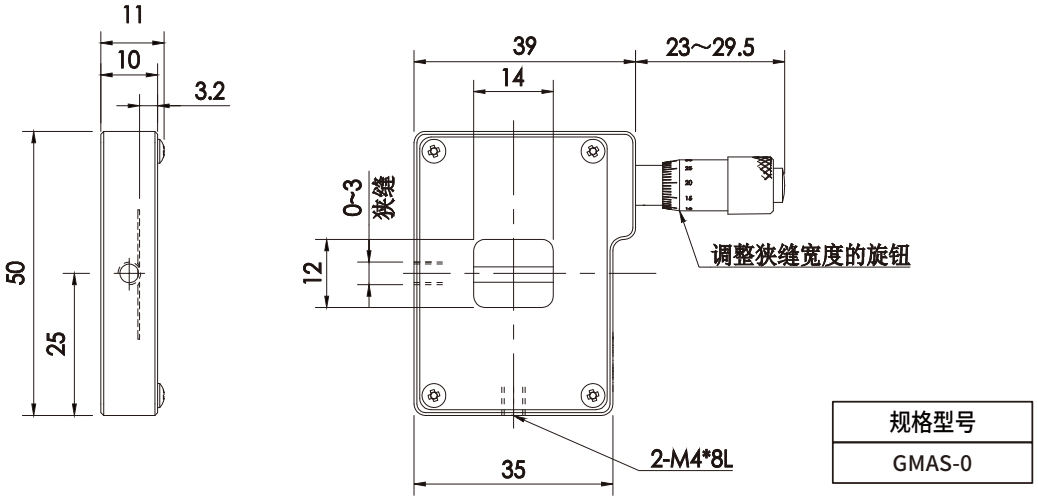

GAPE 小孔光阑

- 孔径调节范围为Φ1mm~Φ25mm，可通过拨杆调节光阑孔径；
- 一般用于控制光束直径，其位置及通光孔的大小将直接影响整个光学系统的亮度、清晰度和像差等；
- 通光孔径连续可调；
- 黑色钢制弹簧叶片；
- 黑色阳极氧化处理的铝质外壳；
- 安装在长度为75 mm支撑棒上。



产品编号	最大孔径（mm）	自重（kg）	含税单价
GAPE-12	12	0.09	¥340.00
GAPE-25	25	0.1	¥360.00

GAPE 小孔光阑尺寸图

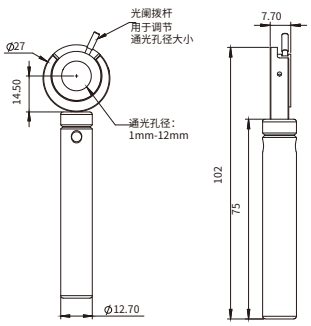

规格型号
GAPE-12

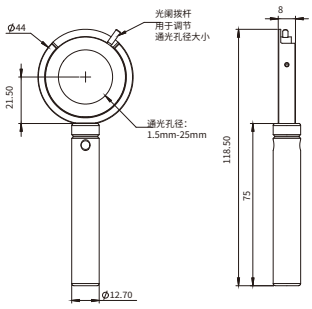

规格型号
GAPE-25

接杆与杆架组合件、立柱及附件

GMRO 杆架组合件

- 共有4个直径系列支撑杆，均有对应的支撑杆架；
- 支撑杆架带多重锁紧功能，带定位环，可标定高度；
- 支撑杆架带弹性压珠，立杆调节高度时不会跌落底部；
- 支撑杆架底部为外螺纹，方便与杆架底座或光学基座连接固定；
- 杆架底座可以磁吸固定，可以用底部M6螺纹孔或压板固定在平台上；
- 系列化套件便于和关联产品连接。



接杆：包括GMRO-6系列、GMRO-12系列、GMRO-12.7系列、GMRO-20系列。

- 支撑杆具有工具通孔，方便扳手进行松紧操作；
- 支撑杆顶端具有M4或M6外螺纹，方便安装各种光学调整架。

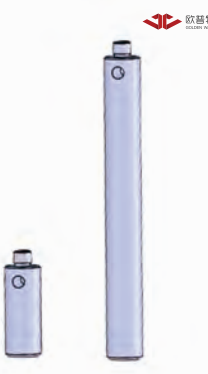

产品编号	主要材料	表面处理	外径B (mm)	A (mm)	一端阴螺纹 一端阳螺纹	自重 (kg)	含税单价
GMRO-6-15	不锈钢304	/	Φ6	15	M4	0.004	¥15.00
GMRO-6-20	不锈钢304	/	Φ6	20	M4	0.005	¥15.00
GMRO-6-25	不锈钢304	/	Φ6	25	M4	0.006	¥20.00
GMRO-6-30	不锈钢304	/	Φ6	30	M4	0.007	¥20.00
GMRO-6-40	不锈钢304	/	Φ6	40	M4	0.008	¥25.00
GMRO-6-50	不锈钢304	/	Φ6	50	M4	0.009	¥25.00
GMRO-12-20	不锈钢304	/	Φ12	20	M6P1	0.02	¥25.00
GMRO-12-30	不锈钢304	/	Φ12	30	M6P1	0.03	¥25.00
GMRO-12-40	不锈钢304	/	Φ12	40	M6P1	0.04	¥25.00
GMRO-12-50	不锈钢304	/	Φ12	50	M6P1	0.05	¥25.00
GMRO-12-60	不锈钢304	/	Φ12	60	M6P1	0.06	¥50.00
GMRO-12-80	不锈钢304	/	Φ12	80	M6P1	0.07	¥50.00
GMRO-12-100	不锈钢304	/	Φ12	100	M6P1	0.09	¥50.00
GMRO-12-120	不锈钢304	/	Φ12	120	M6P1	0.11	¥50.00
GMRO-12-150	不锈钢304	/	Φ12	150	M6P1	0.13	¥75.00
GMRO-12-200	不锈钢304	/	Φ12	200	M6P1	0.18	¥75.00
GMRO-12-250	不锈钢304	/	Φ12	250	M6P1	0.22	¥85.00
GMRO-12-300	不锈钢304	/	Φ12	300	M6P1	0.27	¥85.00
GMRO-12-400	不锈钢304	/	Φ12	400	M6P1	0.36	¥85.00
GMRO-12.7-30	不锈钢304	/	Φ12.7	30	M6P1	0.04	¥25.00
GMRO-12.7-40	不锈钢304	/	Φ12.7	40	M6P1	0.05	¥25.00
GMRO-12.7-50	不锈钢304	/	Φ12.7	50	M6P1	0.06	¥50.00

产品编号	主要材料	表面处理	外径B (mm)	A (mm)	一端阴螺纹 一端阳螺纹	自重 (kg)	含税单价
GMRO-12.7-60	不锈钢304	/	Φ12.7	60	M6P1	0.07	¥50.00
GMRO-12.7-80	不锈钢304	/	Φ12.7	80	M6P1	0.08	¥50.00
GMRO-12.7-100	不锈钢304	/	Φ12.7	100	M6P1	0.1	¥50.00
GMRO-12.7-150	不锈钢304	/	Φ12.7	150	M6P1	0.14	¥75.00
GMRO-12.7-200	不锈钢304	/	Φ12.7	200	M6P1	0.2	¥75.00
GMRO-20-30	不锈钢304	/	Φ20	30	M6P1	0.07	¥50.00
GMRO-20-40	不锈钢304	/	Φ20	40	M6P1	0.1	¥50.00
GMRO-20-50	不锈钢304	/	Φ20	50	M6P1	0.125	¥50.00
GMRO-20-60	不锈钢304	/	Φ20	60	M6P1	0.15	¥50.00
GMRO-20-80	不锈钢304	/	Φ20	80	M6P1	0.2	¥50.00
GMRO-20-100	不锈钢304	/	Φ20	100	M6P1	0.25	¥50.00
GMRO-20-150	不锈钢304	/	Φ20	150	M6P1	0.37	¥75.00
GMRO-20-200	不锈钢304	/	Φ20	200	M6P1	0.5	¥75.00
GMRO-20-300	不锈钢304	/	Φ20	300	M6P1	0.74	¥75.00

GMRO 接杆尺寸图

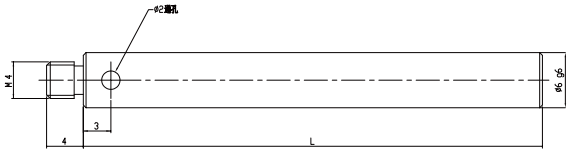

规格型号	L(mm) （螺距）
GMRO-6-15	15
GMRO-6-20	20
GMRO-6-25	25
GMRO-6-30	30
GMRO-6-40	40
GMRO-6-50	50

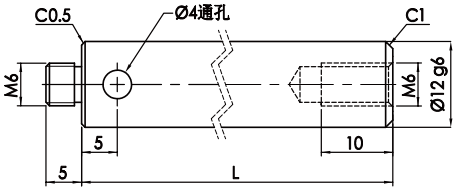

规格型号	L(mm) （螺距）
GMRO-12-30	30
GMRO-12-40	40
GMRO-12-50	50
GMRO-12-60	60
GMRO-12-80	80
GMRO-12-100	100
GMRO-12-120	120
GMRO-12-150	150
GMRO-12-200	200
GMRO-12-250	250
GMRO-12-300	300
GMRO-12-400	400

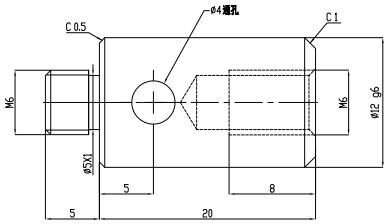

规格型号
GMRO-12-20

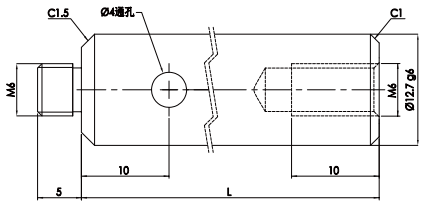

规格型号	L(mm) （螺距）
GMRO-12.7-30	30
GMRO-12.7-40	40
GMRO-12.7-50	50
GMRO-12.7-60	60
GMRO-12.7-80	80
GMRO-12.7-100	100
GMRO-12.7-150	150
GMRO-12.7-200	200

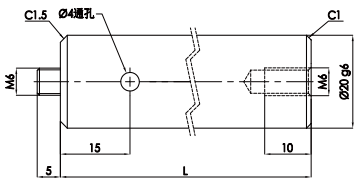

规格型号	L(mm) （螺距）
GMRO-20-30	30
GMRO-20-40	40
GMRO-20-50	50
GMRO-20-60	60
GMRO-20-80	80
GMRO-20-100	100
GMRO-20-150	150
GMRO-20-200	200
GMRO-20-300	300

GMRS-6系列标准杆架

- 专用于Φ6系列支撑杆;
- 底部为M4外螺纹,方便安装到位移台等各种光学台面;
- 底部有通气孔，易于取出或放入支撑杆。



产品编号	主要材料	表面处理	内径Φ (mm)	A (mm)	自重 (kg)	含税单价
GMRS-6-15	铝合金	黑色阳极	Φ6	15	0.009	¥35.00
GMRS-6-20	铝合金	黑色阳极	Φ6	20	0.01	¥35.00
GMRS-6-25	铝合金	黑色阳极	Φ6	25	0.011	¥35.00
GMRS-6-30	铝合金	黑色阳极	Φ6	30	0.012	¥45.00
GMRS-6-35	铝合金	黑色阳极	Φ6	35	0.013	¥45.00
GMRS-6-40	铝合金	黑色阳极	Φ6	40	0.014	¥45.00

GMRS-6系列标准杆架尺寸图

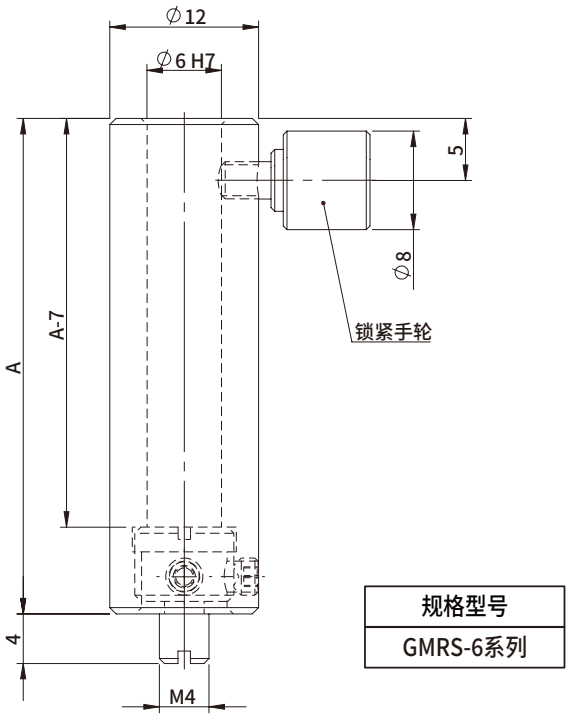

GMURS系列高稳定杆架

- 具有3个内径系列，分别适用于相应的支撑杆；
- 特殊的内壁构造，使得支撑杆具有1点2线的高稳定性接触；
- 该内壁构造同时利于通气，方便取出或放入支撑杆；
- Φ12.7系列支撑杆架底部为1/4-20UNC外螺纹，适用于英制螺纹系列光学基座；
- Φ12与Φ20系列支撑杆架底部为M16X1外螺纹，用于安装到杆架底座。



产品编号	主要材料	表面处理	内径Φ (mm)	A (mm)	自重 (kg)	含税单价
GMURS-12-30	铝合金	黑色阳极	Φ12	30	0.006	¥150.00
GMURS-12-40	铝合金	黑色阳极	Φ12	40	0.007	¥150.00
GMURS-12-50	铝合金	黑色阳极	Φ12	50	0.008	¥150.00
GMURS-12-60	铝合金	黑色阳极	Φ12	60	0.009	¥180.00
GMURS-12-80	铝合金	黑色阳极	Φ12	80	0.011	¥180.00
GMURS-12-100	铝合金	黑色阳极	Φ12	100	0.013	¥180.00
GMURS-12-120	铝合金	黑色阳极	Φ12	120	0.015	¥225.00
GMURS-12-150	铝合金	黑色阳极	Φ12	150	0.018	¥225.00
GMURS-12.7-25.4	铝合金	黑色阳极	Φ12.7	25.4	0.07	¥150.00
GMURS-12.7-38.1	铝合金	黑色阳极	Φ12.7	38.1	0.076	¥150.00
GMURS-12.7-50.8	铝合金	黑色阳极	Φ12.7	50.8	0.084	¥150.00
GMURS-12.7-63.5	铝合金	黑色阳极	Φ12.7	63.5	0.092	¥180.00
GMURS-12.7-76.2	铝合金	黑色阳极	Φ12.7	76.2	0.1	¥180.00
GMURS-12.7-101.6	铝合金	黑色阳极	Φ12.7	101.6	0.12	¥180.00
GMURS-12.7-127	铝合金	黑色阳极	Φ12.7	127	0.13	¥225.00
GMURS-12.7-152.4	铝合金	黑色阳极	Φ12.7	152.4	0.15	¥225.00
GMURS-20-30	铝合金	黑色阳极	Φ20	30	0.12	¥180.00
GMURS-20-40	铝合金	黑色阳极	Φ20	40	0.13	¥180.00
GMURS-20-50	铝合金	黑色阳极	Φ20	50	0.14	¥180.00
GMURS-20-60	铝合金	黑色阳极	Φ20	60	0.15	¥225.00
GMURS-20-80	铝合金	黑色阳极	Φ20	80	0.163	¥225.00
GMURS-20-100	铝合金	黑色阳极	Φ20	100	0.18	¥225.00
GMURS-20-120	铝合金	黑色阳极	Φ20	120	0.2	¥265.00
GMURS-20-150	铝合金	黑色阳极	Φ20	150	0.22	¥265.00

GMURS系列高稳定杆架尺寸图

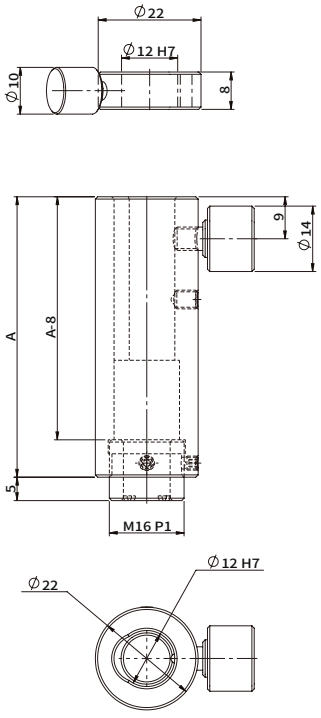

规格型号
GMURS-12系列

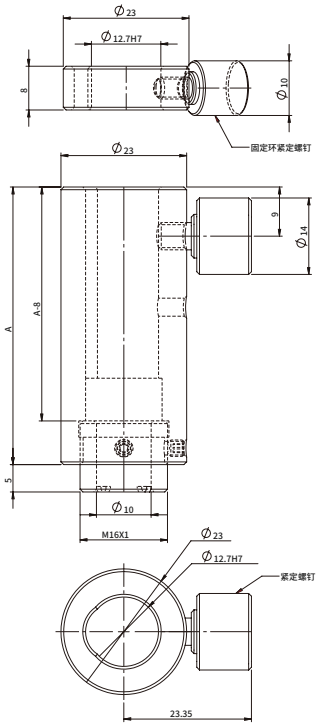

规格型号
GMURS-12.7系列

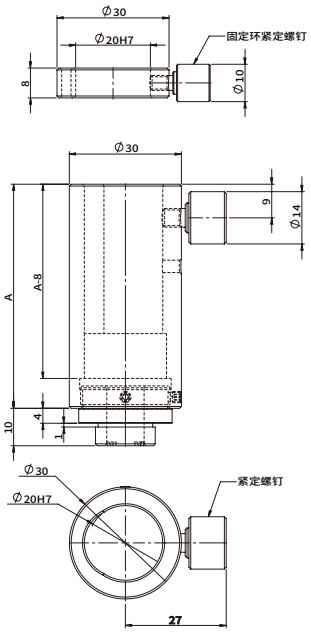

规格型号
GMURS-20系列

GMURS-12.7 杆架底座

- 用于安装底部为M16X1外螺纹的GMURS系列高稳定杆架；
- 可以用叉式压板固定在平台上，也可以用底部M6螺纹孔固定；
- 杆架底座有3个磁吸块，可以仅用磁吸临时固定在钢制平台上。

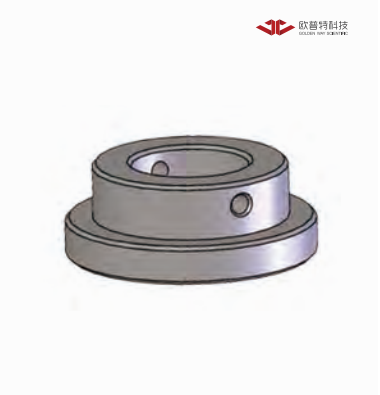

产品编号	外形尺寸(mm)	自重 (kg)	配用螺钉	含税单价
GMURS-12.7	Φ32x12	0.03	M6	¥98.00

GMURS-12.7 杆架底座尺寸图

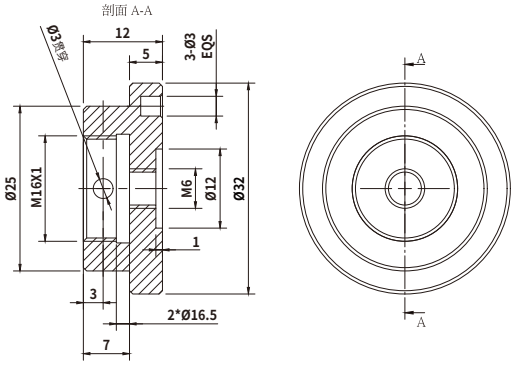

规格型号
杆架底座- GMURS-12.7

GMRO-25系列立柱

- 直径为25mm的光学立杆，单独使用，不需要杆架；
- 专用底座，配备专用叉式压板，具有高负载和高稳定性；
- 立杆长度系列化、可自由组合。



产品编号	名　称	外形尺寸(mm)	自重（kg）	两端内螺纹	含税单价
GMRO-25-25	立杆	Φ25x25	0.1	M4/M6	¥35.00
GMRO-25-50	立杆	Φ25x50	0.2	M4/M6	¥75.00
GMRO-25-75	立杆	Φ25x75	0.3	M4/M6	¥90.00
GMRO-25-90	立杆	Φ25x90	0.35	M4/M6	¥110.00
GMRO-25-100	立杆	Φ25x100	0.39	M4/M6	¥120.00
GMRO-25-150	立杆	Φ25x150	0.58	M4/M6	¥180.00

GMRO-25系列立柱尺寸图

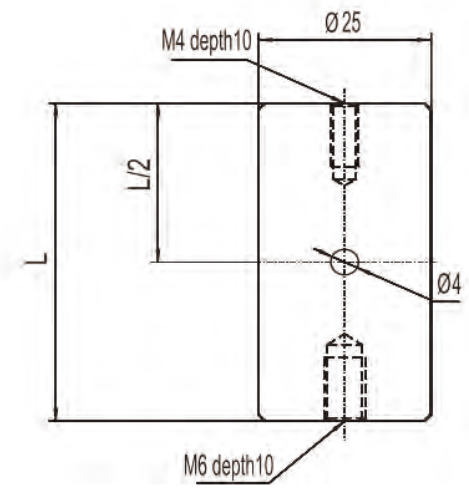

规格型号
GMRO-25-25
GMRO-25-50
GMRO-25-75
GMRO-25-90
GMRO-25-100
GMRO-25-150

GMRO-25-S系列立柱垫片

- 配合Φ25mm的光学立杆，使得总高度连续可调；
- 立杆长度系列化、可自由组合。

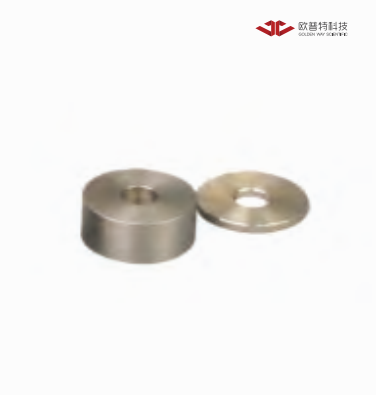

产品编号	名　称	外形尺寸(mm)	自重 (kg)	通孔	含税单价
GMRO-25-S05	立杆垫片	Φ25x0.5	0.002	Φ8	¥5.00
GMRO-25-S1	立杆垫片	Φ25x1	0.004	Φ8	¥5.00
GMRO-25-S2	立杆垫片	Φ25x2	0.008	Φ8	¥5.00
GMRO-25-S5	立杆垫片	Φ25x5	0.02	Φ8	¥10.00
GMRO-25-S10	立杆垫片	Φ25x10	0.04	Φ8	¥10.00

GMRO-25-S系列立柱垫片尺寸图

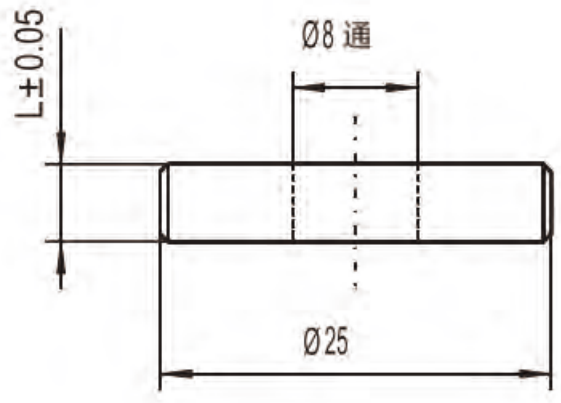

规格型号
GMRO-25-S05
GMRO-25-S1
GMRO-25-S2
GMRO-25-S5
GMRO-25-S10

GMRO-25-C立柱夹持器

- 加持在GMRO-25 系列立杆上任意位置，螺丝锁紧固定；
- 用于安装光学调整架及适合的其它元件。



产品编号	名　称	外形尺寸(mm)	自重（kg）	配用螺钉	含税单价
GMRO-25-C	立杆夹持器	48x38x15	0.3	M6	￥50.00

GMRO-25-C立柱夹持器尺寸图

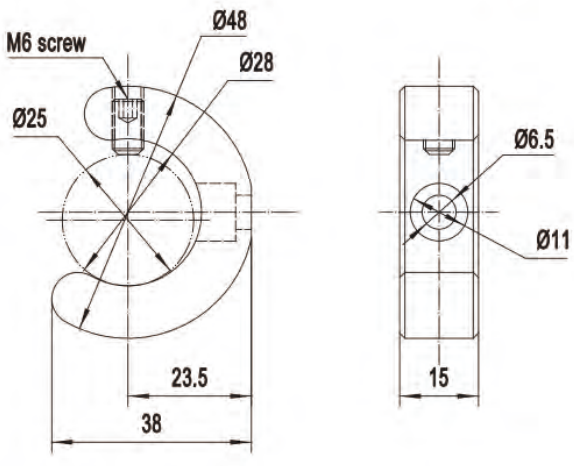

规格型号
GMRO-25-C

GMRO-25-B立柱底座

- 用于GMRO-25 系列立杆;
- 立杆底座用叉式压板固定在平台上。



产品编号	名　称	外形尺寸(mm)	自重 (kg)	配用螺钉	含税单价
GMRO-25-B	立杆底座	Φ32x15	0.06	M6	￥30.00

GMRO-25-B立柱底座尺寸图

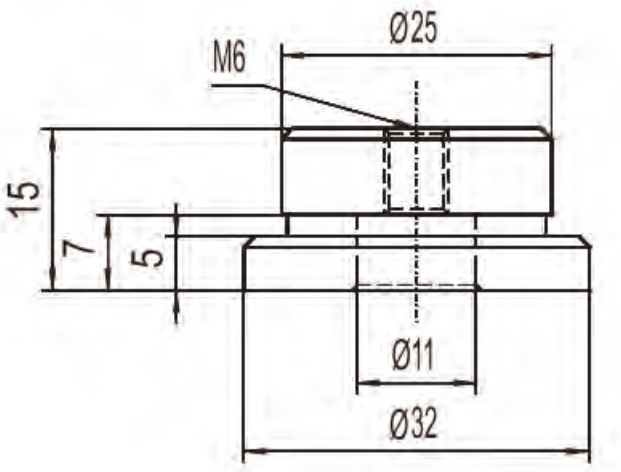

规格型号
GMRO-25-B

GMRO-25-F叉式压板

- 用于固定GMURS-12.7 杆架底座和GMRO-25-B立杆底座。



产品编号	名　称	外形尺寸(mm)	自重 (kg)	配用螺钉	含税单价
GMRO-25-F	叉式压板	65x42x12	0.15	M6	￥75.00

GMRO-25-F叉式压板尺寸图

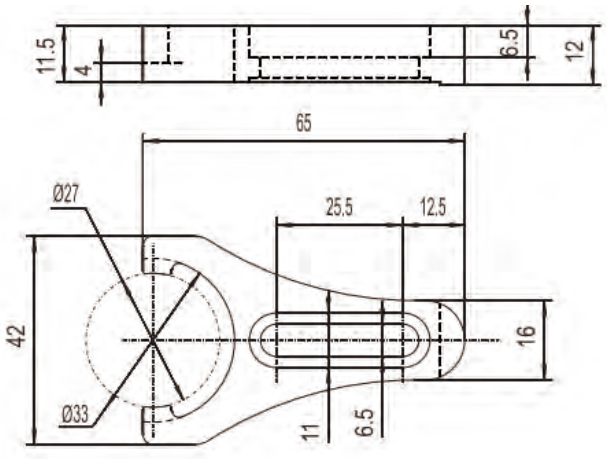

规格型号
GMRO-25-F

GMRCC-25立柱夹持平台

- 用在GMRO-25系列立杆上，锁紧手柄完成固定；
- 通过台面上的M4和M6螺纹孔，安装各种光学机械件；
- 可在立杆长自由移动和锁紧。



产品编号	名　称	外形尺寸(mm)	自重 (kg)	配用螺钉	含税单价
GMRCC-25	立柱夹持平台	50.8x50.8x50.8	0.35	M4/M6	¥350.00

GMRCC-25立柱夹持平台尺寸图

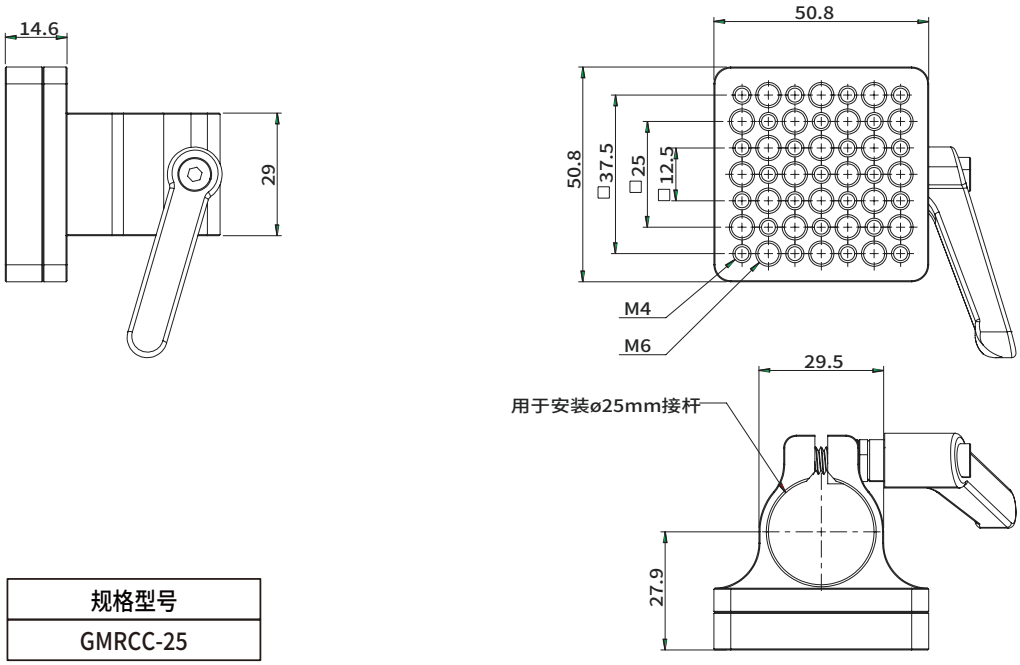

规格型号
GMRCC-25

GMUR接杆组件

- 配Φ12、Φ12.7、Φ20标准光学接杆，接杆顶部带M4或M6螺纹；
- 配标准杆架、杆架底座、叉式压板；
- 满足不同高度需求，节省选购及组装时间，光机系统搭建便捷。

注：以下产品仅为其中一种搭配，顾客也可根据需求自行选购。

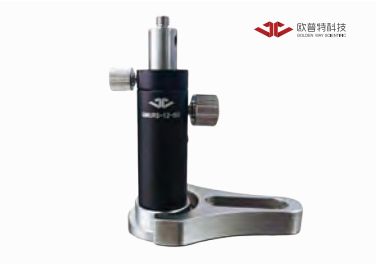

GMUR系列接杆组件包含标准光学接杆、杆架、杆架底座和叉式压板，可以满足不同直径、不同高度的搭配需求。杆架底座由叉式压板固定，可通过叉式压板的M6安装槽固定在光学平台上。

产品编号	接杆直径(mm)	接杆螺纹	固定高度A(mm)	调节范围B(mm)	行程C(mm)	含税单价
GMUR-12-30-30	Φ12	M6	42	50-54	4	¥310.00
GMUR-12-40-40	Φ12	M6	52	60-74	14	¥310.00
GMUR-12-50-50	Φ12	M6	62	70-88	18	¥310.00
GMUR-12-60-60	Φ12	M6	72	80-108	28	¥360.00
GMUR-12-80-80	Φ12	M6	92	100-148	48	¥360.00
GMUR-12-100-100	Φ12	M6	112	120-188	68	¥360.00
GMUR-12-120-120	Φ12	M6	132	140-228	88	¥400.00
GMUR-12-150-150	Φ12	M6	162	170-288	118	¥425.00
GMUR-12.7-25.4-30	Φ12.7	M6	37.4	48-49	1	¥310.00
GMUR-12.7-38.1-40	Φ12.7	M6	50.1	60-72	12	¥310.00
GMUR-12.7-38.1-50	Φ12.7	M6	50.1	70-82	12	¥335.00
GMUR-12.7-50.8-60	Φ12.7	M6	62.8	80-98.5	18.5	¥335.00
GMUR-12.7-63.5-80	Φ12.7	M6	75.5	100-131.5	31.5	¥360.00
GMUR-12.7-76.2-100	Φ12.7	M6	88.2	120-164	44	¥360.00
GMUR-12.7-101.6-150	Φ12.7	M6	113.6	170-239.5	69.5	¥385.00
GMUR-12.7-127-200	Φ12.7	M6	139	220-315	95	¥425.00
GMUR-12.7-152.4-200	Φ12.7	M6	164.4	220-340	120	¥425.00
GMUR-20-30-40	Φ20	M6	46	62-68	6	¥360.00
GMUR-20-40-50	Φ20	M6	56	72-82	10	¥360.00
GMUR-20-50-60	Φ20	M6	66	82-102	20	¥360.00
GMUR-20-60-80	Φ20	M6	76	102-132	30	¥400.00
GMUR-20-80-100	Φ20	M6	96	122-172	50	¥400.00
GMUR-20-120-150	Φ20	M6	136	172-262	90	¥460.00
GMUR-20-150-200	Φ20	M6	166	222-342	120	¥460.00
GMUR-20-150-300	Φ20	M6	166	322-442	120	¥460.00

GMUR接杆组件尺寸图

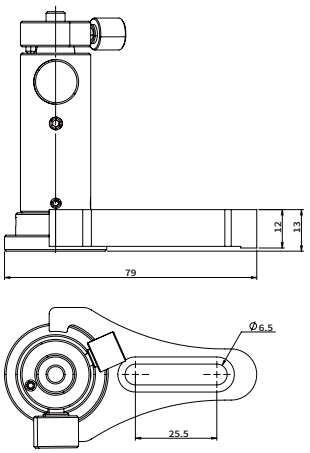

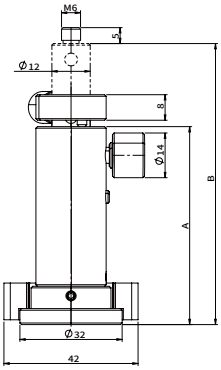

规格型号
GMUR-12系列

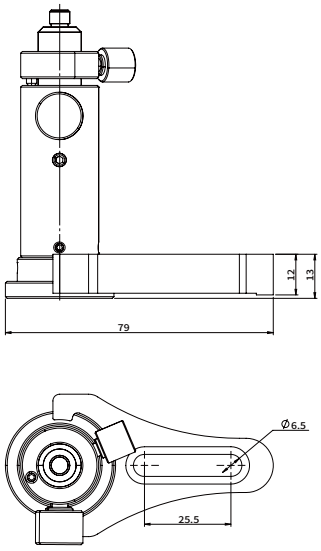

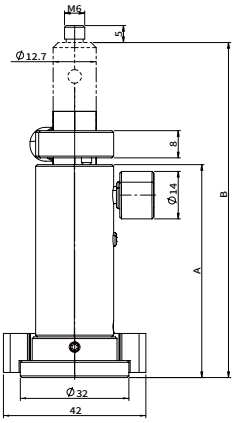

规格型号
GMUR-12.7系列

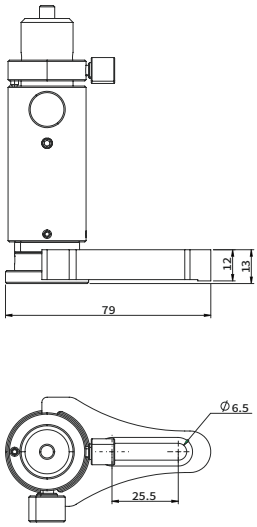

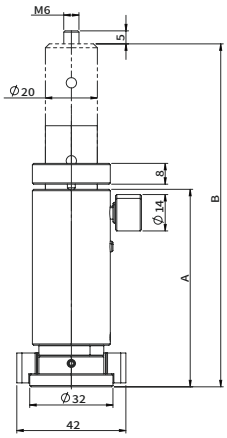

规格型号
GMUR-20系列

激光器调整架

GVCH V型夹持器

- 用于夹持圆柱体的光学或机械元件；
- 有M6腰型槽、M4或M6螺纹孔，可安装在面包板或基座等标准光机械件上；
- 可压紧从Φ0.5mm到Φ50.8mm的圆柱形物体；
- 通过螺孔可安装接杆；
- 每个安装座附带压臂。



产品编号	夹持直径范围 (mm)	自重 (kg)	含税单价
GVCH-63	7-52	0.21	¥264.00
GVCH-20	0.5-20	0.03	¥276.00
GVCH-10	0.8-9.5	0.01	¥262.00

GVCH V型夹持器尺寸图

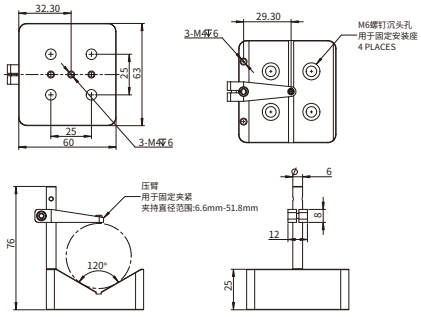

规格型号
GVCH-63

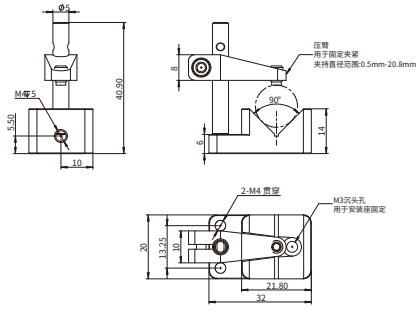

规格型号
GVCH-20

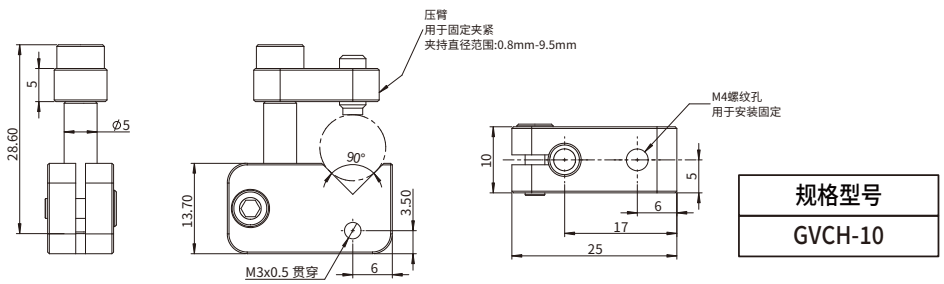

规格型号
GVCH-10

GVCHT V型压块调整架

- 为圆柱形物体提供±3度的精密俯仰和偏转调节；
- 可调V型压块可以通过改变接杆在接杆架中的位置来实现高度调节；
- 可调V块安装座固定圆柱状器件，如光纤准直器，激光笔；
- 可以进行精密俯仰和偏转调节；
- 通过压臂(每个安装座中均含有一个)来固定器件。



产品编号	夹持直径范围 (mm)	自重 (kg)	含税单价
GVCHT-B	2-20	0.1	¥572.00
GVCHT-H	8-41	0.21	¥902.00

GVCHT V型压块调整架尺寸图

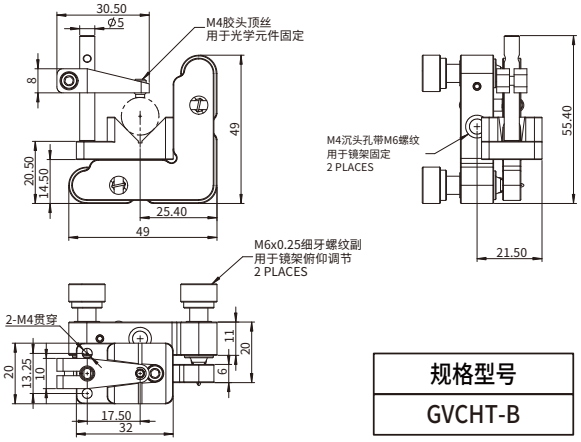

规格型号
GVCHT-B

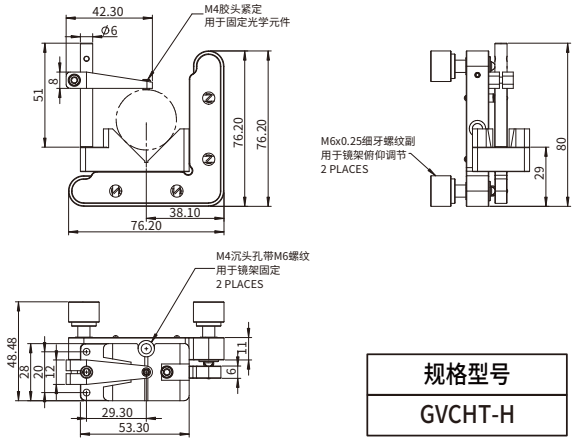

规格型号
GVCHT-H

GMLH 可调激光器夹持器

GMLH-2565夹持器可夹持φ25mm-φ65mm的激光器及圆柱形产品，底座可做一维的俯仰调节，调节范围±3°。管夹具有2个M4安装孔和5个M6手拧螺丝孔并提供两个前端带有防护的锁紧螺钉，可转角度安装，可在底座面板上调整两管夹之间位置安装，也可单独作为夹具使用。底座面板上具有若干M4沉头孔、M6螺纹孔，中心为M6沉头孔，可单独使用或安装在面包板等标准光机械件上。



- 通过调节手拧螺丝可夹持Φ25mm-Φ65mm的激光器；
- 底座可做一维的俯仰调节，调节范围±3°；
- 底座面板上具有若干M4、M6螺纹孔；
- 管夹可调间距：25mm-100mm。

产品编号	夹持直径范围（mm）	可调俯仰/偏摆角度范围	含税单价
GMLH-2565	25mm-65mm	±3°	￥750.00

GMLH 可调激光管夹持器尺寸图

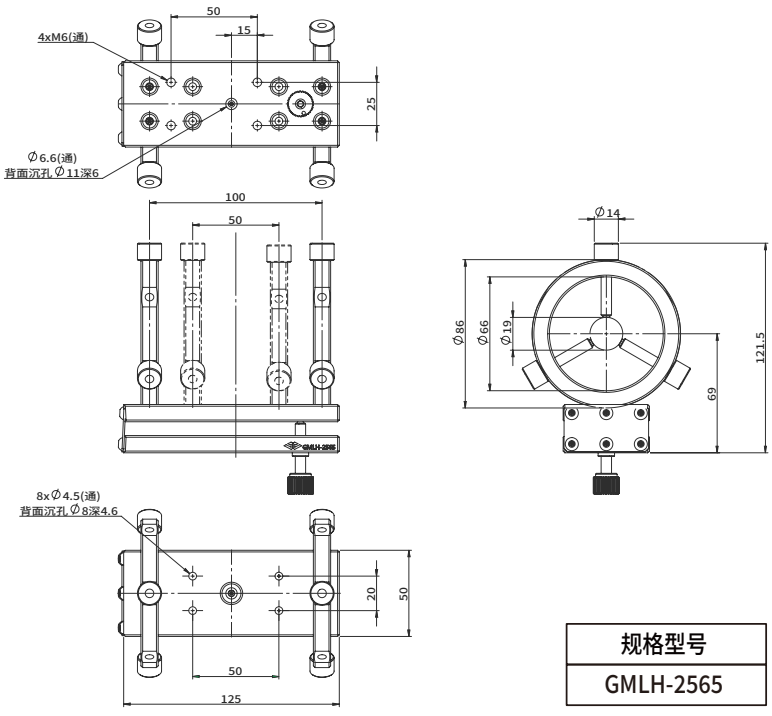

规格型号
GMLH-2565

调整架附件

YQ 螺纹环

产品编号	主要材料	表面处理	1包装 (pcs)	外径AΦ (mm)	内径BΦ (mm)	厚度C (mm)	螺距 (mm)	含税单价
YQ-10	6061铝合金	黑色阳极	5	Φ10.85	Φ7	3	0.75	¥50.00
YQ-12.7	6061铝合金	黑色阳极	5	Φ13.55	Φ9.7	3	0.75	¥50.00
YQ-20	6061铝合金	黑色阳极	5	Φ20.85	Φ17	3	0.75	¥50.00
YQ-25	6061铝合金	黑色阳极	5	Φ25.85	Φ22	3	0.75	¥50.00
YQ-25.4	6061铝合金	黑色阳极	5	Φ26.25	Φ22	3	0.75	¥50.00
YQ-30	6061铝合金	黑色阳极	5	Φ30.85	Φ27	3	0.75	¥50.00
YQ-38.1	6061铝合金	黑色阳极	5	Φ38.95	Φ35	3	0.75	¥50.00
YQ-50	6061铝合金	黑色阳极	5	Φ50.85	Φ46	3	0.75	¥75.00
YQ-50.8	6061铝合金	黑色阳极	5	Φ51.65	Φ47	3	0.75	¥75.00
YQ-60	6061铝合金	黑色阳极	5	Φ60.85	Φ56	3	0.75	¥75.00

YQ 螺纹环尺寸图

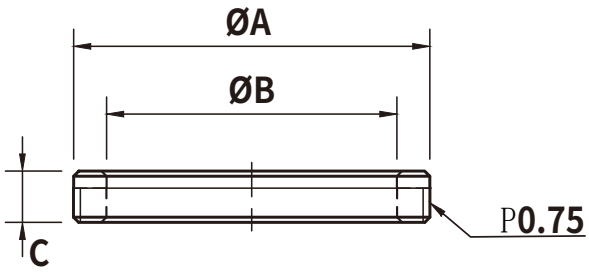

*铝合金精密加工，未喷砂处理螺纹顺畅
可配套树脂垫圈

DQ树脂垫圈

产品编号	主要材料	表面处理	1包装 (pcs)	外径DΦ (mm)	内径EΦ (mm)	厚度F (mm)	含税单价
DQ-10	树脂	/	5	Φ10	Φ7	1	¥20.00
DQ-12.7	树脂	/	5	Φ12.7	Φ9.7	1	¥20.00
DQ-20	树脂	/	5	Φ20	Φ17	1	¥20.00
DQ-25	树脂	/	5	Φ25	Φ22	1	¥20.00
DQ-25.4	树脂	/	5	Φ25.4	Φ22	1	¥20.00
DQ-30	树脂	/	5	Φ30	Φ27	1	¥20.00
DQ-38.1	树脂	/	5	Φ38.1	Φ35	1	¥20.00
DQ-50	树脂	/	5	Φ50	Φ46	1	¥30.00
DQ-50.8	树脂	/	5	Φ50.8	Φ47	1	¥30.00
DQ-60	树脂	/	5	Φ60	Φ56	1	¥30.00

DQ树脂垫圈尺寸图

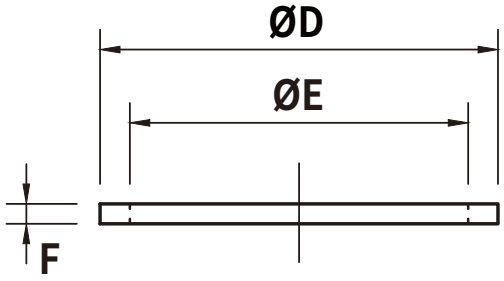

*黑色聚甲醛材料，光学应用更合适。

GWHF 叉式压板

- 必须搭配GWMFP-1M，GWHDR-1M和固定高度基座，能够快速又稳固的将组件固定在光学桌上的任何位置；
- 精密准确的设计，确保固定后牢靠不脱落或滑落；
- 此产品配有单向M6长槽孔方便灵活和稳固地移动和固定于光学桌或其它平台上；
- 不锈钢材质，增加钢性和稳定性。



产品编号	尺寸 (mm)	自重 (kg)	含税单价
GWHF-1	73.79×36.32	0.07	￥75.00
GWHFP-1	58.55x25.40	0.06	￥70.00

GWHF 叉式压板尺寸图

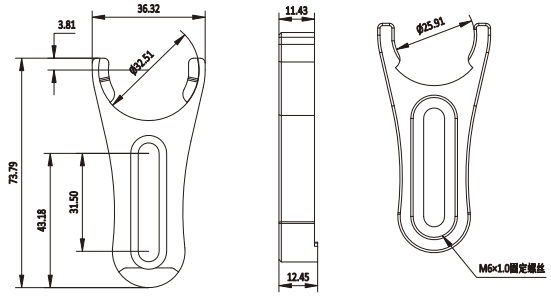

规格型号
GWHF-1

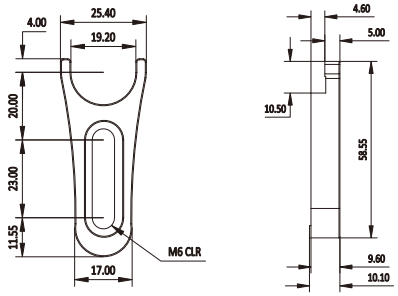

规格型号
GWHFP-1

【光桥系统】

北京欧普特科技有限公司
www.goldway.com.cn



OB35系列透镜安装环

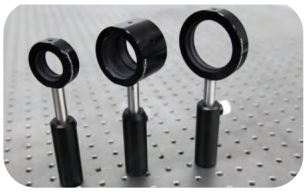

OB-34系列光学系统架构固定环



望远镜目镜+OB14+OB32
延长筒+OB34架构固定环



OB-32延长筒照片



OB-14系列目镜及其他镜头夹持器



OB-15系列可变孔径光阑

备注：1. 特殊规格要求，请具体联络我司。
2. 敬请登录 www.goldway.com.cn 查寻本目录未及时录入的光桥系统产品。
3. 我司欢迎 OEM 需求，敬请垂询。
4. 我司样本价格信息可能存在时效性差异，实时报价数据请以官网动态更新为准。

OB 光桥系列产品
Optical Bridge Series Products

构建您的光学系统，随心所欲

搭建适用的实验室光学系统，从最底层的光学平台开始，支架，连杆，各种物理维度调节，各种光学器件的夹持，光路的同心准直调节等等，是一件费心，且费财力物力之事。由于市面上各公司许多的光机件规格繁多，部件间的互连缺乏通用性和方便快捷的互换性，从而导致了不必要的重复购买，闲置，甚至浪费。物不贵其值，贵其用。北京欧普特公司累积多年实验室使用经验，并借鉴天文望远镜领域数目繁多之配件的组合特点，精心准备了经济，适用的光桥系统产品系列。衷心期望在您构建光学实验系统的过程中，能为您提供简洁，经济，快捷的手段。并方便您使用过程中快捷地进行元件替换和调整。

OB光桥系统
系列产品特点介绍

光机部件的使用者经常会遇到：购买的光学器件没有合适的安装夹具，从而不能顺利地将该器件匹配安装到光路中；或者由于使用了不合适的安装夹具而导致器件的光学性能（离轴，偏心，表面应力变形等等）大大偏离标称指标，甚至影响最终测试结果或系统整体的设计功能。OB系列产品的初衷是从使用者的立场出发，全面考虑实际应用中林林总总的不同需求，在保证可靠精度的前提下，提供一系列较经济便捷的光学安装，连接，调整部件，供使用者酌情选择。

在完成系统构想，或已经确定实验系统的细节方案后；建立具体光学应用平台系统，通常要考虑到诸方面的因数：如光学元件的装夹；元件和光路中其他调整器具的匹配连接；各光学器件间隔的粗调及微调；各光学器件光轴的同轴调整；以及光学元件随时更换的方便性及快捷性等等。 OB光桥系列产品 将给您提供全面且经济实用的解决方案。

光学元件安装部件

实验室常用的安装夹持器件有直接和支架连杆连接的简易固定安装环（光学器件通过安装压圈固定在环内）。这种装夹方式虽然简单方便，但更换不同规格的元件时非常烦琐，且容易污损贵重的光学元件表面；同时在更换光路中的元件后会面临光路的重新调整等诸多不便。如果对应每一个不同规格的元件（直径，焦距，不同指标的滤光片，反射镜等等），相应配备一个固定式安装环，其购买数量将是一笔不小的投资。三爪式及其他类似的光学器件夹持安装方式，方便光学器件的更换，但对小尺寸及薄厚度器件的使用会带来不便（器件表面的易被污损，器件夹持的倾斜）。上述光学元件的安装方式，应用于多个部件在光路中并用的场合，有可能会面临实验台空间距离的制约限制，同时需要多个独立的接杆及杆架，以及相匹配的纬度调整设备的投入。

OB光桥系统提供全系列带OB标准螺纹接口 的精密机械安装件，可以将所有光学元件预先安装到相应尺寸的机械部件中；从而形成装配好的光学元件（透镜，滤光片，反射镜，偏光器件等）。常规用途的OB标准螺纹接口光学元件安装部件 价格合理，在采购数量较大的时候更加具有价格优势。因而可以建议使用者将实验室常用的标准光学元件进行预先装配，或在采购北京欧普特公司光学器件的同时选购配套的OB标准螺纹接口光学元件安装部件，由我们为您装配。

特点

- 所有的OB标准螺纹接口光学元件安装部件 前后端都有标准OB 规格螺纹（一端阳，另一端为阴螺纹），可方便装配好的各种光学元件之间的直接或间接（如两个装配好的元件之间通过OB-32系列多功能光路延长筒连接）的螺纹联接。其中OB-36 系列滤光片安装环，更是可以方便您在光路系统中任意位置，或在任意装配好的器件前端加装光学滤光片；
- 标准的OB螺纹接口可以和所有其他OB光桥系统产品 连接，极大地增加了光学器件匹配接入光路系统中的方便性；
- 精密CNC数控加工，具有极高的尺寸精度以及良好的同心度和一致性。使得更换不同部件后可以不调整或仅需做微调，即可保持整体光路的同轴；
- 和OB-32系列多功能光路延长筒以及OB-11系列调焦部件配合使用，可以方便设定及准确调整不同光学器件间的间距，同时有效地防止外部杂散光的干扰；
- 精致漂亮的外观，精细的激光刻制编号，加上同样品质的前后铝制护盖（选配件），将给您的光学器件的保护，保存，及分类管理提供帮助；
- 我公司可以根据用户自定的元件编号，为采购OB标准螺纹接口光学元件安装部件 的用户提供单个或批量激光打标服务。具体可和公司业务部门商洽；
- 北京欧普特科技有限公司常备装配好的成套规格的标准透镜（含不同直径，焦距，正透镜，负透镜等）供用户随时选用。

OB-35系列透镜安装环

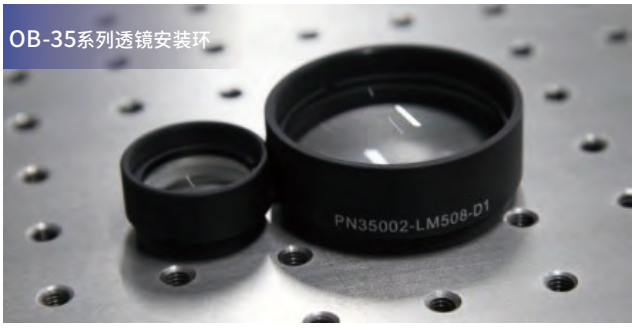

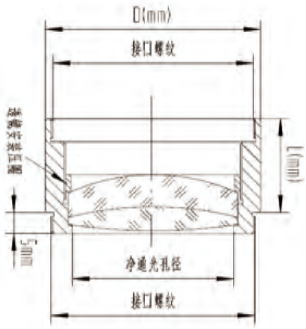

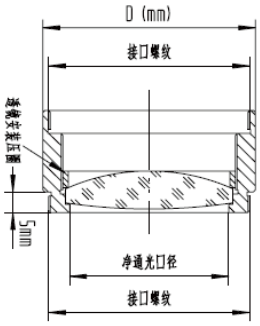

产品序号	D (mm)	L (mm)	安装透镜直径	安装透镜类型	净通光孔径 (mm)	螺纹接口	压圈型号 (标配一个压圈)	防尘盖型号 (选配)	含税单价 (不含防尘盖)
PN35001-LM508-S	ϕ56	16.5	ϕ50.8	单透镜	ϕ48	M52x0.75	PN-SR052	PN-EC052M PN-EC052FM	¥85.00
PN35002-LM508-D1	ϕ56	16.5	ϕ50.8	胶合透镜 (CT<11mm)	ϕ48	M52x0.75	PN-SR052	PN-EC052M PN-EC052FM	¥85.00
PN35003-LM508-D2	ϕ56	27.5	ϕ50.8	胶合透镜 (CT>11mm)	ϕ48	M52x0.75	PN-SR052	PN-EC052M PN-EC052FM	¥95.00
PN35004-LM500-S	ϕ56	16.5	ϕ50	单透镜	ϕ48	M52x0.75	PN-SR052	PN-EC052M PN-EC052FM	¥85.00
PN35005-LM500-D1	ϕ56	16.5	ϕ50	胶合透镜 (CT<11mm)	ϕ48	M52x0.75	PN-SR052	PN-EC052M PN-EC052FM	¥85.00
PN35006-LM500-D2	ϕ56	27.5	ϕ50	胶合透镜 (CT>11mm)	ϕ48	M52x0.75	PN-SR052	PN-EC052M PN-EC052FM	¥95.00
PN35007-LM400-S	ϕ50.8	14.5	ϕ40	单透镜	ϕ38	M48x0.75	PN-SR042	PN-EC048M PN-EC048FM	¥75.00
PN35008-LM400-D1	ϕ50.8	14.5	ϕ40	胶合透镜 (CT<11mm)	ϕ38	M48x0.75	PN-SR042	PN-EC048M PN-EC048FM	¥75.00
PN35009-LM400-D2	ϕ50.8	17	ϕ40	胶合透镜 (CT>11mm)	ϕ38	M48x0.75	PN-SR042	PN-EC048M PN-EC048FM	¥75.00
PN35010-LM400-S	ϕ50.8	16.5	ϕ40	单透镜	ϕ38	M42x0.75	PN-SR042	PN-EC042M PN-EC042FM	¥75.00
PN35011-LM400-D1	ϕ50.8	16.5	ϕ40	胶合透镜 (CT<11mm)	ϕ38	M42x0.75	PN-SR042	PN-EC042M PN-EC042FM	¥75.00

透镜安装环

产品序号	D (mm)	L (mm)	安装透镜直径	安装透镜类型	净通光孔径 (mm)	螺纹接口	压圈型号 (标配一个压圈)	防尘盖型号 (选配)	含税单价 (不含防尘盖)
PN35012-LM400-D2	ϕ50.8	20.5	ϕ40	胶合透镜 (CT>11mm)	ϕ38	M42x0.75	PN-SR042	PN-EC042MPN-EC042FM	¥85.00
PN35013-LM315-S	ϕ38.1	11.5	ϕ31.5	单透镜	ϕ30	M35x0.75	PN-SR035A	PN-EC035MPN-EC035FM	¥70.00
PN35014-LM315-D1	ϕ38.1	11.5	ϕ31.5	胶合透镜 (CT<9mm)	ϕ30	M35x0.75	PN-SR035A	PN-EC035MPN-EC035FM	¥70.00
PN35015-LM315-D2	ϕ38.1	16.5	ϕ31.5	胶合透镜 (CT>9mm)	ϕ30	M35x0.75	PN-SR035A	PN-EC035MPN-EC035FM	¥70.00
PN35016-LM300-S	ϕ38.1	11.5	ϕ30	单透镜	ϕ28	M35x0.75	PN-SR035B	PN-EC035MPN-EC035FM	¥50.00
PN35017-LM300-D1	ϕ38.1	11.5	ϕ30	胶合透镜 (CT<9mm)	ϕ28	M35x0.75	PN-SR035B	PN-EC035MPN-EC035FM	¥70.00
PN35018-LM300-D2	ϕ38.1	16.5	ϕ30	胶合透镜 (CT>9mm)	ϕ28	M35x0.75	PN-SR035B	PN-EC035MPN-EC035FM	¥70.00
PN35019-LM254-S	ϕ31.75	11.5	ϕ25.4	单透镜	ϕ24	M28.5x0.6	PN-SR028	PN-EC028MPN-EC028FM	¥70.00
PN35020-LM254-D1	ϕ31.75	11.5	ϕ25.4	胶合透镜 (CT<9mm)	ϕ24	M28.5x0.6	PN-SR028	PN-EC028MPN-EC028FM	¥70.00
PN35021-LM254-D2	ϕ31.75	16.5	ϕ25.4	胶合透镜 (CT>9mm)	ϕ24	M28.5x0.6	PN-SR028	PN-EC028MPN-EC028FM	¥70.00
PN35022-LM250-S	ϕ31.75	11.5	ϕ25	单透镜	ϕ23.5	M28.5x0.6	PN-SR028	PN-EC028MPN-EC028FM	¥70.00
PN35023-LM250-D1	ϕ31.75	11.5	ϕ25	胶合透镜 (CT<9mm)	ϕ23.5	M28.5x0.6	PN-SR028	PN-EC028MPN-EC028FM	¥70.00
PN35024-LM250-D2	ϕ31.75	16.5	ϕ25	胶合透镜 (CT>9mm)	ϕ23.5	M28.5x0.6	PN-SR028	PN-EC028MPN-EC028FM	¥70.00
PN35025-LM200-S	ϕ25.4	11.5	ϕ20	单透镜	ϕ18.5	M23.2x0.75	PN-SR023	PN-EC023MPN-EC023FM	¥65.00
PN35026-LM200-D1	ϕ25.4	11.5	ϕ20	胶合透镜 (CT<9mm)	ϕ18.5	M23.2x0.75	PN-SR023	PN-EC023MPN-EC023FM	¥65.00
PN35027-LM200-D2	ϕ25.4	16.5	ϕ20	胶合透镜 (CT>9mm)	ϕ18.5	M23.2x0.75	PN-SR023	PN-EC023MPN-EC023FM	¥65.00
PN35028-LM160-S	ϕ25.4	11.5	ϕ16	单透镜	ϕ14.5	M23.2x0.75	PN-SR020	PN-EC023MPN-EC023FM	¥70.00
PN35029-LM160-D	ϕ25.4	11.5	ϕ16	胶合透镜	ϕ14.5	M23.2x0.75	PN-SR020	PN-EC023MPN-EC023FM	¥70.00
PN35030-LM127-S	ϕ19.05	11.5	ϕ12.7, ϕ12.5	单透镜	ϕ11.5	M15x0.75	PN-SR015A	PN-EC015MPN-EC015FM	¥65.00
PN35031-LM127-D	ϕ19.05	8.5	ϕ12.7, ϕ12.5	胶合透镜	ϕ11.5	M15x0.75	PN-SR015A	PN-EC015MPN-EC015FM	¥65.00
PN35032-LM100-S	ϕ19.05	8.5	ϕ10	单透镜	ϕ9	M15x0.75	PN-SR015B	PN-EC015MPN-EC015FM	¥65.00
PN35033-LM100-D	ϕ19.05	8.5	ϕ10	胶合透镜	ϕ9	M15x0.75	PN-SR015B	PN-EC015MPN-EC015FM	¥65.00
PN35034-LM063-S	ϕ19.05	8.5	ϕ6~ϕ6.3	单透镜	ϕ5.5	M15x0.75	PN-SR009A	PN-EC015MPN-EC015FM	¥65.00
PN35035-LM063-D	ϕ19.05	8.5	ϕ6~ϕ6.3	胶合透镜	ϕ5.5	M15x0.75	PN-SR009A	PN-EC015MPN-EC015FM	¥65.00
PN35036-LM040-S	ϕ19.05	8.5	ϕ4	单透镜	ϕ3.4	M15x0.75	PN-SR009B	PN-EC015MPN-EC015FM	¥65.00
PN35037-LM040-D	ϕ19.05	8.5	ϕ4	胶合透镜	ϕ3.4	M15x0.75	PN-SR009B	PN-EC015MPN-EC015FM	¥65.00
*PN35038-LM315-D1	ϕ38.1	11.5	ϕ31.5	胶合透镜 (CT<11mm)	ϕ30	M35x0.75	PN-SR035A	PN-EC035MPN-EC035FM	¥70.00
*PN35039-LM315-D2	ϕ38.1	16.5	ϕ31.5	胶合透镜 (CT>11mm)	ϕ30	M35x0.75	PN-SR035A	PN-EC035MPN-EC035FM	¥70.00
*PN35040-LM125-D	ϕ19.05	8.5	ϕ12.5	胶合透镜	ϕ11.5	M15x0.75	PN-SR015A	PN-EC015MPN-EC015FM	¥65.00

OB-36系列滤光片安装环

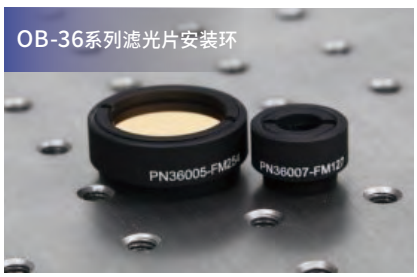

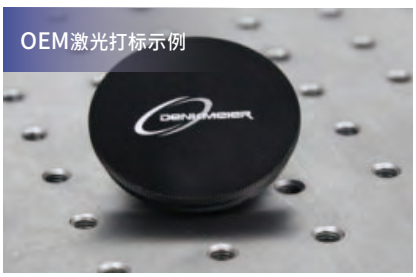

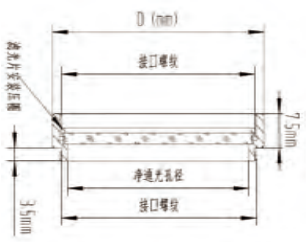

产品序号	D (mm)	L (mm)	安装滤光片直径	安装滤光片类型	净通光孔径 (mm)	螺纹接口	压圈型号 (标配一个压圈)	防尘盖型号 (选配)	含税单价 (不含防尘盖)
PN36001-FM500	ϕ56	7.5	ϕ50	1.5~5mm	ϕ48	M52x0.75	PN-SR052	PN-EC052M PN-EC052FM	¥75.00
PN36002-FM400	ϕ50.8	7.5	ϕ40	1.5~5mm	ϕ38	M48x0.75	PN-SR042	PN-EC048M PN-EC048FM	¥75.00
PN36003-FM400	ϕ50.8	7.5	ϕ40	1.5~5mm	ϕ38	M42x0.75	PN-SR042	PN-EC042M PN-EC042FM	¥75.00
PN36004-FM300	ϕ38.1	7.5	ϕ30	1.5~5mm	ϕ28	M35x0.75	PN-SR035B	PN-EC035M PN-EC035FM	¥70.00
PN36005-FM254	ϕ31.75	7.5	ϕ25.4, ϕ25	1.5~5mm	ϕ24	M28.5x0.6	PN-SR028	PN-EC028M PN-EC028FM	¥70.00
PN36006-FM200	ϕ25.4	7.5	ϕ20	1.5~5mm	ϕ18.5	M23.2x0.75	PN-SR023	PN-EC023M PN-EC023FM	¥65.00
PN36007-FM127	ϕ19.05	7.5	ϕ12.7, ϕ12.5	1.5~5mm	ϕ11.5	M15x0.75	PN-SR015A	PN-EC015M PN-EC015FM	¥65.00

** 除上述标准直径规格的光学元件安装环外，OB光桥系统 还提供OB-14 系列特殊安装部件用于非标直径光学元件及成品镜头的装夹。OB-14 系列夹持部件按OB标准接口螺纹加工，部分OB-14产品带自准直缩紧压环及调焦功能。详见分类7的OB-14系列目镜及其他镜头部件夹持器。

架构固定环

通常的光学实验室中已经配备了常用的光学平台，以及和平台连接的高度可调支架杆及接杆。OB光桥系统提供OB-34系列光学系统架构固定环用于装配好的光学元件在光路系统中的固定及和其他OB产品的互连。

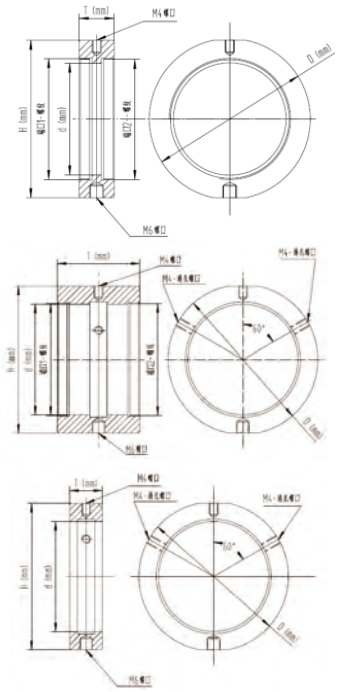

OB标准螺纹接口光学元件安装部件——特点

- 配有标准M4及M6螺孔用于和光具座接杆连接;
- 所有的OB 系列光学系统架构固定环以及OB标准螺纹接口光学元件安装部件都是CNC数控中心精密加工而成，具有极高的尺寸精度以及良好的同心度和垂直度。由于OB光桥系统的设计特点，多个或成组光学元件可以安装在同一个接杆顶部，并同时保证光学元件之间的同轴精度。由于减少了独立调整平台及杆架的使用数量，使用者可以节约各独立调整平台及杆架所需的安装空间，使得整个光学实验系统变的更加紧凑;
- 双面激光精密标刻360度方位角度，结合OB-CSP, DSP, LSP系列隔圈及定位锁紧圈 的使用，可以方便地调整安装元件的方位角 (如柱面镜，偏振片，及其他具指向性元件的安装及调整);
- OB34-PN34001—OB34-PN34010也可用来夹持延长筒，镜筒，激光器等。

OB-34系列光学系统架构固定环

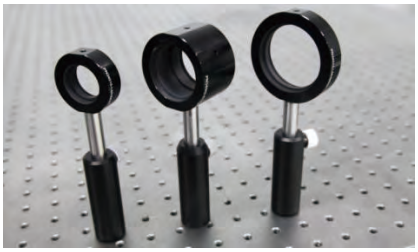

OB-34系列光学系统架构固定环。

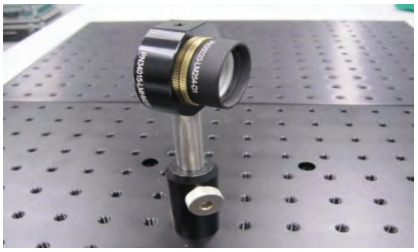

OB-34系列光学系统架构固定环和装配好的光学元件的基本连接，图中PN-LSP052 (锁紧隔圈) 用来调整光学元件的装配旋转角度。



OB-34 系列光学系统架构固定环和OB-32 系列多功能光路延长筒的连接。

OB-34系列——架构固定环

产品序号	D (mm)	d (mm)	H (mm)	T (mm)	与其他OB部件联接固定方式	端口1 -螺纹规格	端口2 -螺纹规格	与接杆联接螺纹规格	标配压圈，及锁紧螺钉	含税单价 (不含压圈，防尘盖)
PN34001-ETH200A	ϕ69	ϕ50.8	67.6	38	螺纹联接，或压圈锁紧	M52x0.75-阴	M52x0.75-阴	M4 & M6	PN-PR200TS125-M4	¥230.00
PN34002-ETH150A	ϕ57	ϕ38.1	55.4	38	螺纹联接，或压圈锁紧	M42x0.75-阴	M42x0.75-阴	M4 & M6	PN-PR150TS125-M4	¥210.00
PN34003-ETH125A	ϕ50.8	ϕ31.75	49	38	螺纹联接，或压圈锁紧	M35x0.75-阴	M35x0.75-阴	M4 & M6	PN-PR125TS125-M4	¥190.00
PN34004-ETH100A	ϕ45	ϕ25.4	43	38	螺纹联接，或压圈锁紧	M28.5x0.6-阴	M28.5x0.6-阴	M4 & M6	PN-PR100TS125-M4	¥170.00
PN34005-ETH075A	ϕ38.1	ϕ19.5	35.7	38	螺纹联接，或压圈锁紧	M23.2x0.75-阴	M23.2x0.75-阴	M4 & M6	PN-PR075TS125-M4	¥170.00
PN34006-ETH200B	ϕ69	ϕ50.8	67.6	15	压圈锁紧	N/A	N/A	M4 & M6	PN-PR200TS125-M4	¥170.00
PN34007-ETH150B	ϕ57	ϕ38.1	55.4	15	压圈锁紧	N/A	N/A	M4 & M6	PN-PR150TS125-M4	¥160.00
PN34008-ETH125B	ϕ50.8	ϕ31.75	49	15	压圈锁紧	N/A	N/A	M4 & M6	PN-PR125TS125-M4	¥150.00
PN34009-ETH100B	ϕ45	ϕ25.4	43	15	压圈锁紧	N/A	N/A	M4 & M6	PN-PR100TS125-M4	¥140.00
PN34010-ETH075B	ϕ38.1	ϕ19.05	35.7	15	压圈锁紧	N/A	N/A	M4 & M6	PN-PR075TS125-M4	¥140.00
PN34011-LMHM520	ϕ69	ϕ48	67.6	15	螺纹联接	M52x0.75-阴	M52x0.75-阴	M4 & M6	N/A	¥130.00
PN34012-LMHM480	ϕ65	ϕ38	63.5	15	螺纹联接	M48x0.75-阴	M48x0.75-阴	M4 & M6	N/A	¥130.00
PN34013-LMHM420	ϕ59	ϕ38	57.4	15	螺纹联接	M42x0.75-阴	M42x0.75-阴	M4 & M6	N/A	¥130.00
PN34014-LMHM350	ϕ50.8	ϕ30	49	15	螺纹联接	M35x0.75-阴	M35x0.75-阴	M4 & M6	N/A	¥120.00
PN34015-LMHM285	ϕ45	ϕ24	43	15	螺纹联接	M28.5x0.6-阴	M28.5x0.6-阴	M4 & M6	N/A	¥120.00
PN34016-LMHM232	ϕ40	ϕ18.5	37.6	15	螺纹联接	M23.2x0.75-阴	M23.2x0.75-阴	M4 & M6	N/A	¥110.00
PN34017-LMHM150	ϕ31.75	ϕ11.5	29.35	15	螺纹联接	M15x0.75-阴	M15x0.75-阴	M4 & M6	N/A	¥100.00

多功能光路延长筒

OB-32系列多功能光路延长筒 用于光路中，可以方便调整光学器件的空间间隔，配合OB-11系列调焦部件，更可以实现不同光学部件间隔的精密调整。

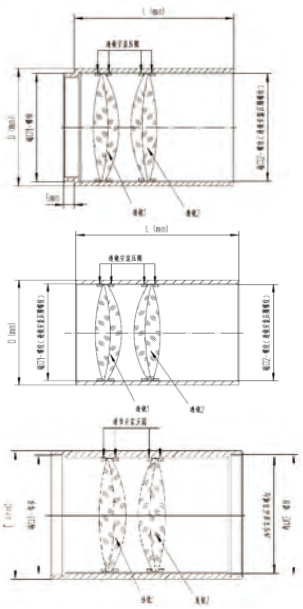

OB-32系列多功能光路延长筒——特点

- 所有OB-32系列多功能光路延长筒内部都有精密车制的标准螺纹，同时双端都有OB标准螺纹接口用于和OB光桥系统 所有其他产品的互连；
- 当OB-32系列多功能光路延长筒 仅用于延长光路使用时，其内部精密螺纹结构起到消光作用，为光路中杂散光的消除提供了极大的帮助，同时也彻底排除了外界杂散光对光学系统的干扰；
- 当OB-32系列多功能光路延长筒 和OB-SR 压圈配合使用时，可以将各种标准口径的光学元件安装并固定在延长筒内部。这样为使用者提供了方便且经济的办法，用于镜头原型的设计及试验，或用于复杂光学系统的建立。



OB-32延长筒照片

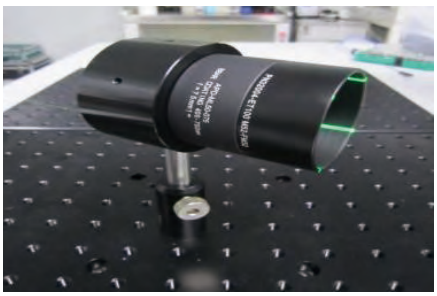

OB-32系列多功能光路延长筒
延长筒作为遮光筒使用减少外界杂散光

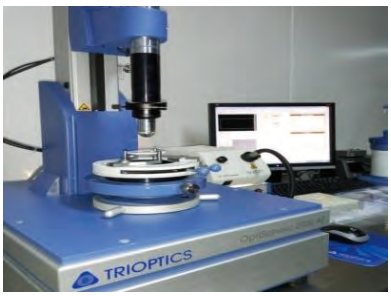

OB-32系列多功能光路延长筒
（焦距测量仪器中的应用）

OB-32系列——多功能光路延长筒

产品序号	D (mm)	d (mm)	安装光学元件直径	端口1 -螺纹规格	端口2 -螺纹规格	筒内压圈螺纹规格	压圈型号（选配）	防尘盖型号（选配）	含税单价 (不含压圈，防尘盖)
PN32001-ET300 M52-FM52	ϕ56	76.2	ϕ50,ϕ50.8	M52x0.75阳	M52x0.75阴	M52x0.75	PN-SR052	PN-EC052M PN-EC052FM	¥150.00
PN32002-ET200 M52-FM52	ϕ56	50.8	ϕ50,ϕ50.8	M52x0.75阳	M52x0.75阴	M52x0.75	PN-SR052	PN-EC052M PN-EC052FM	¥120.00
PN32003-ET150 M52-FM52	ϕ56	38.1	ϕ50,ϕ50.8	M52x0.75阳	M52x0.75阴	M52x0.75	PN-SR052	PN-EC052M PN-EC052FM	¥100.00
PN32004-ET100 M52-FM52	ϕ56	25.4	ϕ50,ϕ50.8	M52x0.75阳	M52x0.75阴	M52x0.75	PN-SR052	PN-EC052M PN-EC052FM	¥90.00
PN32005-ET050 M52-FM52	ϕ56	12.7	ϕ50,ϕ50.8	M52x0.75阳	M52x0.75阴	M52x0.75	PN-SR052	PN-EC052M PN-EC052FM	¥80.00
PN32006-ET030 M52-FM52	ϕ56	7.5	ϕ50,ϕ50.8	M52x0.75阳	M52x0.75阴	M52x0.75	PN-SR052	PN-EC052M PN-EC052FM	¥70.00
PN32007-ET300 FM52-FM52	ϕ56	76.2	ϕ50,ϕ50.8	M52x0.75阴	M52x0.75阴	M52x0.75	PN-SR052	PN-EC052M	¥130.00
PN32008-ET200 FM52-FM52	ϕ56	50.8	ϕ50,ϕ50.8	M52x0.75阴	M52x0.75阴	M52x0.75	PN-SR052	PN-EC052M	¥100.00
PN32009-ET150 FM52-FM52	ϕ56	38.1	ϕ50,ϕ50.8	M52x0.75阴	M52x0.75阴	M52x0.75	PN-SR052	PN-EC052M	¥80.00
PN32010-ET100 FM52-FM52	ϕ56	25.4	ϕ50,ϕ50.8	M52x0.75阴	M52x0.75阴	M52x0.75	PN-SR052	PN-EC052M	¥70.00
PN32011-ET050 FM52-FM52	ϕ56	12.7	ϕ50,ϕ50.8	M52x0.75阴	M52x0.75阴	M52x0.75	PN-SR052	PN-EC052M	¥60.00
PN32012-ET300 M48-FM48	ϕ50.8	76.2	ϕ43~ϕ45	M48x0.75阳	M48x0.75阴	M46x0.75	PN-SR046	PN-EC048M PN-EC048FM	¥150.00
PN32013-ET200 M48-FM48	ϕ50.8	50.8	ϕ43~ϕ45	M48x0.75阳	M48x0.75阴	M46x0.75	PN-SR046	PN-EC048M PN-EC048FM	¥140.00
PN32014-ET150 M48-FM48	ϕ50.8	38.1	ϕ43~ϕ45	M48x0.75阳	M48x0.75阴	M46x0.75	PN-SR046	PN-EC048M PN-EC048FM	¥130.00
PN32015-ET100 M48-FM48	ϕ50.8	25.4	ϕ43~ϕ45	M48x0.75阳	M48x0.75阴	M46x0.75	PN-SR046	PN-EC048M PN-EC048FM	¥120.00
PN32016-ET050 M48-FM48	ϕ50.8	12.7	N/A	M48x0.75阳	M48x0.75阴	M48x0.75	N/A	PN-EC048M PN-EC048FM	¥60.00
PN32017-ET030 M48-FM48	ϕ50.8	7.5	N/A	M48x0.75阳	M48x0.75阴	M48x0.75	N/A	PN-EC048M PN-EC048FM	¥60.00
PN32018-ET300 FM48-FM48	ϕ50.8	76.2	ϕ43~ϕ45	M48x0.75阴	M48x0.75阴	M46x0.75	PN-SR046	PN-EC048M	¥130.00
PN32019-ET200 FM48-FM48	ϕ50.8	50.8	ϕ43~ϕ45	M48x0.75阴	M48x0.75阴	M46x0.75	PN-SR046	PN-EC048M	¥110.00
PN32020-ET150 FM48-FM48	ϕ50.8	38.1	ϕ43~ϕ45	M48x0.75阴	M48x0.75阴	M46x0.75	PN-SR046	PN-EC048M	¥80.00
PN32021-ET100 FM48-FM48	ϕ50.8	25.4	ϕ43~ϕ45	M48x0.75阴	M48x0.75阴	M46x0.75	PN-SR046	PN-EC048M	¥70.00
PN32022-ET050 FM48-FM48	ϕ50.8	12.7	N/A	M48x0.75阴	M48x0.75阴	M46x0.75	N/A	PN-EC048M	¥60.00
PN32023-ET300 M42-FM42	ϕ50.8	76.2	ϕ39~ϕ41	M42x0.75阳	M42x0.75阴	M42x0.75	PN-SR042	PN-EC042M PN-EC042FM	¥140.00
PN32024-ET200 M42-FM42	ϕ50.8	50.8	ϕ39~ϕ41	M42x0.75阳	M42x0.75阴	M42x0.75	PN-SR042	PN-EC042M PN-EC042FM	¥110.00
PN32025-ET150 M42-FM42	ϕ50.8	38.1	ϕ39~ϕ41	M42x0.75阳	M42x0.75阴	M42x0.75	PN-SR042	PN-EC042M PN-EC042FM	¥100.00
PN32026-ET100 M42-FM42	ϕ50.8	25.4	ϕ39~ϕ41	M42x0.75阳	M42x0.75阴	M42x0.75	PN-SR042	PN-EC042M PN-EC042FM	¥90.00
PN32027-ET050 M42-FM42	ϕ50.8	12.7	ϕ39~ϕ41	M42x0.75阳	M42x0.75阴	M42x0.75	PN-SR042	PN-EC042M PN-EC042FM	¥80.00
PN32028-ET030 M42-FM42	ϕ50.8	7.5	ϕ39~ϕ41	M42x0.75阳	M42x0.75阴	M42x0.75	PN-SR042	PN-EC042M PN-EC042FM	¥70.00
PN32029-ET300 FM42-FM42	ϕ50.8	76.2	ϕ39~ϕ41	M42x0.75阴	M42x0.75阴	M42x0.75	PN-SR042	PN-EC042M	¥140.00
PN32030-ET200 FM42-FM42	ϕ50.8	50.8	ϕ39~ϕ41	M42x0.75阴	M42x0.75阴	M42x0.75	PN-SR042	PN-EC042M	¥110.00
PN32031-ET150 FM42-FM42	ϕ50.8	38.1	ϕ39~ϕ41	M42x0.75阴	M42x0.75阴	M42x0.75	PN-SR042	PN-EC042M	¥100.00
PN32032-ET100 FM42-FM42	ϕ50.8	25.4	ϕ39~ϕ41	M42x0.75阴	M42x0.75阴	M42x0.75	PN-SR042	PN-EC042M	¥90.00
PN32033-ET050 FM42-FM42	ϕ50.8	12.7	ϕ39~ϕ41	M42x0.75阴	M42x0.75阴	M42x0.75	PN-SR042	PN-EC042M	¥80.00
PN32034-ET300 M35-FM35	ϕ38.1	76.2	ϕ30	M35x0.75阳	M35x0.75阴	M31x0.75	PN-SR031	PN-EC035M PN-EC035FM	¥130.00
PN32035-ET200 M35-FM35	ϕ38.1	50.8	ϕ30	M35x0.75阳	M35x0.75阴	M31x0.75	PN-SR031	PN-EC035M PN-EC035FM	¥100.00
PN32036-ET150 M35-FM35	ϕ38.1	38.1	ϕ30	M35x0.75阳	M35x0.75阴	M31x0.75	PN-SR031	PN-EC035M PN-EC035FM	¥70.00
PN32037-ET100 M35-FM35	ϕ38.1	25.4	ϕ30	M35x0.75阳	M35x0.75阴	M31x0.75	PN-SR031	PN-EC035M PN-EC035FM	¥50.00
PN32038-ET050 M35-FM35	ϕ38.1	12.7	ϕ30	M35x0.75阳	M35x0.75阴	M31x0.75	PN-SR031	PN-EC035M PN-EC035FM	¥40.00
PN32039-ET030 M35-FM35	ϕ38.1	7.5	ϕ30	M35x0.75阳	M35x0.75阴	M31x0.75	PN-SR031	PN-EC035M PN-EC035FM	¥40.00
PN32040-ET300 FM35-FM35	ϕ38.1	76.2	ϕ30	M35x0.75阴	M35x0.75阴	M31x0.75	PN-SR031	PN-EC035M	¥130.00
PN32041-ET200 FM35-FM35	ϕ38.1	50.8	ϕ30	M35x0.75阴	M35x0.75阴	M31x0.75	PN-SR031	PN-EC035M	¥100.00
PN32042-ET150 FM35-FM35	ϕ38.1	38.1	ϕ30	M35x0.75阴	M35x0.75阴	M31x0.75	PN-SR031	PN-EC035M	¥70.00
PN32043-ET100 FM35-FM35	ϕ38.1	25.4	ϕ30	M35x0.75阴	M35x0.75阴	M31x0.75	PN-SR031	PN-EC035M	¥60.00
PN32044-ET050 FM35-FM35	ϕ38.1	12.7	ϕ30	M35x0.75阴	M35x0.75阴	M31x0.75	PN-SR031	PN-EC035M	¥50.00
PN32045-ET300 M28.5-FM28.5	ϕ31.75	76.2	ϕ25	M28.5x0.6阳	M28.5x0.6阴	M26x0.75	PN-SR026	PN-EC028M PN-EC028FM	¥130.00
PN32046-ET200 M28.5-FM28.5	ϕ31.75	50.8	ϕ25	M28.5x0.6阳	M28.5x0.6阴	M26x0.75	PN-SR026	PN-EC028M PN-EC028FM	¥100.00
PN32047-ET150 M28.5-FM28.5	ϕ31.75	38.1	ϕ25	M28.5x0.6阳	M28.5x0.6阴	M26x0.75	PN-SR026	PN-EC028M PN-EC028FM	¥70.00
PN32048-ET100 M28.5-FM28.5	ϕ31.75	25.4	ϕ25	M28.5x0.6阳	M28.5x0.6阴	M26x0.75	PN-SR026	PN-EC028M PN-EC028FM	¥60.00

产品序号	D (mm)	L (mm)	安装光学元件直径	端口1 -螺纹规格	端口2 -螺纹规格	筒内压圈螺纹规格	压圈型号（选配）	防尘盖型号（选配）	含税单价 (不含压圈, 防尘盖)
PN32049-ET050M28.5-FM28.5	φ31.75	12.7	φ25	M28.5x0.6阳	M28.5x0.6阴	M26x0.75	PN-SR026	PN-EC028M PN-EC028FM	¥50.00
PN32050-ET030M28.5-FM28.5	φ31.75	7.5	φ25	M28.5x0.6阳	M28.5x0.6阴	M26x0.75	PN-SR026	PN-EC028M PN-EC028FM	¥50.00
PN32051-ET300FM28.5-FM28.5	φ31.75	76.2	φ25	M28.5x0.6阴	M28.5x0.6阴	M26x0.75	PN-SR026	PN-EC028M	¥130.00
PN32052-ET200FM28.5-FM28.5	φ31.75	50.8	φ25	M28.5x0.6阴	M28.5x0.6阴	M26x0.75	PN-SR026	PN-EC028M	¥100.00
PN32053-ET100FM28.5-FM28.5	φ31.75	38.1	φ25	M28.5x0.6阴	M28.5x0.6阴	M26x0.75	PN-SR026	PN-EC028M	¥70.00
PN32054-ET050FM28.5-FM28.5	φ31.75	25.4	φ25	M28.5x0.6阴	M28.5x0.6阴	M26x0.75	PN-SR026	PN-EC028M	¥60.00
PN32055-ET030FM28.5-FM28.5	φ31.75	12.7	N/A	M28.5x0.6阴	M28.5x0.6阴	M26x0.75	N/A	PN-EC028M	¥60.00
PN32056-ET300M23.2-FM23.2-A	φ25.4	76.2	φ20	M23.2x0.75阳	M23.2x0.75阴	M21x0.75	PN-SR021	PN-EC023M PN-EC023FM	¥130.00
PN32057-ET200M23.2-FM23.2-A	φ25.4	50.8	φ20	M23.2x0.75阳	M23.2x0.75阴	M21x0.75	PN-SR021	PN-EC023M PN-EC023FM	¥100.00
PN32058-ET150M23.2-FM23.2-A	φ25.4	38.1	φ20	M23.2x0.75阳	M23.2x0.75阴	M21x0.75	PN-SR021	PN-EC023M PN-EC023FM	¥80.00
PN32059-ET100M23.2-FM23.2-A	φ25.4	25.4	φ20	M23.2x0.75阳	M23.2x0.75阴	M21x0.75	PN-SR021	PN-EC023M PN-EC023FM	¥50.00
PN32060-ET050M23.2-FM23.2-A	φ25.4	12.7	φ20	M23.2x0.75阳	M23.2x0.75阴	M21x0.75	PN-SR021	PN-EC023M PN-EC023FM	¥40.00
PN32061-ET030M23.2-FM23.2-A	φ25.4	7.5	φ20	M23.2x0.75阳	M23.2x0.75阴	M21x0.75	PN-SR021	PN-EC023M PN-EC023FM	¥40.00
PN32062-ET300FM23.2-FM23.2-A	φ25.4	76.2	φ20	M23.2x0.75阴	M23.2x0.75阴	M21x0.75	PN-SR021	PN-EC023M	¥130.00
PN32063-ET200FM23.2-FM23.2-A	φ25.4	50.8	φ20	M23.2x0.75阴	M23.2x0.75阴	M21x0.75	PN-SR021	PN-EC023M	¥100.00
PN32064-ET150FM23.2-FM23.2-A	φ25.4	38.1	φ20	M23.2x0.75阴	M23.2x0.75阴	M21x0.75	PN-SR021	PN-EC023M	¥70.00
PN32065-ET100FM23.2-FM23.2-A	φ25.4	25.4	φ20	M23.2x0.75阴	M23.2x0.75阴	M21x0.75	PN-SR021	PN-EC023M	¥60.00
PN32066-ET050FM23.2-FM23.2-A	φ25.4	12.7	N/A	M23.2x0.75阴	M23.2x0.75阴	M21x0.75	N/A	PN-EC023M	¥50.00
PN32067-ET300M23.2-FM23.2-B	φ25.4	76.2	φ15,φ16	M23.2x0.75阳	M23.2x0.75阴	M17x0.75	PN-SR017	PN-EC023M PN-EC023FM	¥130.00
PN32068-ET200M23.2-FM23.2-B	φ25.4	50.8	φ15,φ16	M23.2x0.75阳	M23.2x0.75阴	M17x0.75	PN-SR017	PN-EC023M PN-EC023FM	¥100.00
PN32069-ET150M23.2-FM23.2-B	φ25.4	38.1	φ15,φ16	M23.2x0.75阳	M23.2x0.75阴	M17x0.75	PN-SR017	PN-EC023M PN-EC023FM	¥80.00
PN32070-ET100M23.2-FM23.2-B	φ25.4	25.4	φ15,φ16	M23.2x0.75阳	M23.2x0.75阴	M17x0.75	PN-SR017	PN-EC023M PN-EC023FM	¥50.00
PN32071-ET050M23.2-FM23.2-B	φ25.4	12.7	φ15,φ16	M23.2x0.75阳	M23.2x0.75阴	M17x0.75	PN-SR017	PN-EC023M PN-EC023FM	¥40.00
PN32072-ET030M23.2-FM23.2-B	φ25.4	7.5	φ15,φ16	M23.2x0.75阳	M23.2x0.75阴	M17x0.75	PN-SR017	PN-EC023M PN-EC023FM	¥40.00
PN32073-ET300FM23.2-FM23.2-B	φ25.4	76.2	φ15,φ16	M23.2x0.75阴	M23.2x0.75阴	M17x0.75	PN-SR017	PN-EC023M	¥130.00
PN32074-ET200FM23.2-FM23.2-B	φ25.4	50.8	φ15,φ16	M23.2x0.75阴	M23.2x0.75阴	M17x0.75	PN-SR017	PN-EC023M	¥100.00
PN32075-ET150FM23.2-FM23.2-B	φ25.4	38.1	φ15,φ16	M23.2x0.75阴	M23.2x0.75阴	M17x0.75	PN-SR017	PN-EC023M	¥70.00
PN32076-ET100FM23.2-FM23.2-B	φ25.4	25.4	φ15,φ16	M23.2x0.75阴	M23.2x0.75阴	M17x0.75	PN-SR017	PN-EC023M	¥60.00
PN32077-ET050FM23.2-FM23.2-B	φ25.4	12.7	N/A	M23.2x0.75阴	M23.2x0.75阴	M17x0.75	N/A	PN-EC023M	¥40.00
PN32078-ET300M15-FM15-A	φ19.05	76.2	φ12.5	M15x0.75阳	M15x0.75阴	M13.5x0.75	PN-SR013	PN-EC015M PN-EC015FM	¥170.00
PN32079-ET200M15-FM15-A	φ19.05	50.8	φ12.5	M15x0.75阳	M15x0.75阴	M13.5x0.75	PN-SR013	PN-EC015M PN-EC015FM	¥150.00
PN32080-ET150M15-FM15-A	φ19.05	38.1	φ12.5	M15x0.75阳	M15x0.75阴	M13.5x0.75	PN-SR013	PN-EC015M PN-EC015FM	¥100.00
PN32081-ET100M15-FM15-A	φ19.05	25.4	φ12.5	M15x0.75阳	M15x0.75阴	M13.5x0.75	PN-SR013	PN-EC015M PN-EC015FM	¥90.00
PN32084-ET300FM15-FM15-A	φ19.05	76.2	φ12.5	M15x0.75阴	M15x0.75阴	M13.5x0.75	PN-SR013	PN-EC015M	¥170.00
PN32085-ET200FM15-FM15-A	φ19.05	50.8	φ12.5	M15x0.75阴	M15x0.75阴	M13.5x0.75	PN-SR013	PN-EC015M	¥150.00
PN32086-ET150FM15-FM15-A	φ19.05	38.1	φ12.5	M15x0.75阴	M15x0.75阴	M13.5x0.75	PN-SR013	PN-EC015M	¥100.00
PN32087-ET100FM15-FM15-A	φ19.05	25.4	φ12.5	M15x0.75阴	M15x0.75阴	M13.5x0.75	PN-SR013	PN-EC015M	¥140.00
PN32088-ET050FM15-FM15-A	φ19.05	12.7	N/A	M15x0.75阴	M15x0.75阴	M13.5x0.75	N/A	PN-EC015M	¥70.00
PN32089-ET300M15-FM15-B	φ19.05	76.2	φ10	M15x0.75阳	M15x0.75阴	M11x0.75	PN-SR011	PN-EC015M PN-EC015FM	¥170.00
PN32090-ET200M15-FM15-B	φ19.05	50.8	φ10	M15x0.75阳	M15x0.75阴	M11x0.75	PN-SR011	PN-EC015M PN-EC015FM	¥150.00
PN32091-ET150M15-FM15-B	φ19.05	38.1	φ10	M15x0.75阳	M15x0.75阴	M11x0.75	PN-SR011	PN-EC015M PN-EC015FM	¥100.00
PN32092-ET100M15-FM15-B	φ19.05	25.4	φ10	M15x0.75阳	M15x0.75阴	M11x0.75	PN-SR011	PN-EC015M PN-EC015FM	¥80.00
PN32093-ET050M15-FM15-B	φ19.05	12.7	φ10	M15x0.75阳	M15x0.75阴	M11x0.75	PN-SR011	PN-EC015M PN-EC015FM	¥80.00
PN32094-ET030M15-FM15-B	φ19.05	7.5	N/A	M15x0.75阳	M15x0.75阴	M11x0.75	N/A	PN-EC015M PN-EC015FM	¥80.00
PN32095-ET300FM15-FM15-B	φ19.05	76.2	φ10	M15x0.75阳	M15x0.75阴	M11x0.75	PN-SR011	PN-EC015M	¥170.00
PN32096-ET200FM15-FM15-B	φ19.05	50.8	φ10	M15x0.75阴	M15x0.75阴	M11x0.75	PN-SR011	PN-EC015M	¥150.00
PN32097-ET150FM15-FM15-B	φ19.05	38.1	φ10	M15x0.75阴	M15x0.75阴	M11x0.75	PN-SR011	PN-EC015M	¥100.00
PN32098-ET100FM15-FM15-B	φ19.05	25.4	φ10	M15x0.75阴	M15x0.75阴	M11x0.75	PN-SR011	PN-EC015M	¥70.00
PN32099-ET050FM15-FM15-B	φ19.05	12.7	N/A	M15x0.75阴	M15x0.75阴	M11x0.75	N/A	PN-EC015M	¥70.00
PN32100-ET600M52-FM52	φ56	152.4	φ50,φ50.8	M52x0.75阳	M52x0.75阴	M52x0.75	PN-SR052	PN-EC052M PN-EC052FM	¥300.00
PN32101-ET600M42-FM42	φ50.8	152.4	φ39~φ41	M42x0.75阳	M42x0.75阴	M42x0.75	PN-SR042	PN-EC042M PN-EC042FM	¥300.00

螺纹转换适配器

OB-33系列螺纹转换适配器 提供了全系列的螺纹转换适配器，便于所有OB光桥系统 产品间的连接及转换，以及和其他标准接口部件的连接及转换（如使用者常用的C-接口部件等）。

OB-33系列螺纹转换适配器——特点

- 所有OB-33系列螺纹转换适配器 都采用精密CNC数控加工，具有极高的尺寸精度以及良好的同心度和一致性，从而保证了不同部件相互连接后的整体光路的同轴；
- 除OB光桥系统 产品间的螺纹转换外，OB-33系列螺纹转换适配器 还提供了和其他通用螺纹接口之间的互联。如：常用的C-接口；国际通用的DIN显微镜物镜RMS接口等；
- OB-33系列螺纹转换适配器 还提供了和其他通用品牌的实验室光机部件之间的螺纹转换适配器（OB光桥系统 和SM2，SM1，SM05匹配连接的螺纹转换接口等）。用户可以方便的将OB光桥系统 产品应用到已经使用的光学架构系统中，从而节省从国外采购同类产品的昂贵成本。



产品序号	D (mm)	L (mm)	端口1 -螺纹规格	端口2 -螺纹规格	含税单价
PN33001-M52-M52-AD	ϕ56	11	M52x0.75阳	M52x0.75阳	¥75.00
PN33003-M48-M48-AD	ϕ50.8	11	M48x0.75阳	M48x0.75阳	¥75.00
PN33005-M42-M42-AD	ϕ50.8	11	M42x0.75阳	M42x0.75阳	¥75.00
PN33007-M35-M35-AD	ϕ38.1	11	M35x0.75阳	M35x0.75阳	¥75.00
PN33009-M28.5-M28.5-AD	ϕ31.75	11	M28.5x0.6阳	M28.5x0.6阳	¥75.00
PN33011-M23.2-M23.2-AD	ϕ25.4	11	M23.2x0.75阳	M23.2x0.75阳	¥75.00
PN33013-M15-M15-AD	ϕ19.05	11	M15x0.75阳	M15x0.75阳	¥75.00
PN33063-MC-MC-AD	ϕ31.75	11	C接口-阳	C接口-阳	¥55.00

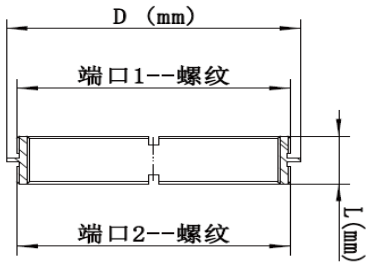

产品序号	D (mm)	L (mm)	端口1 -螺纹规格	端口2 -螺纹规格	含税单价
PN33002-FM52-FM52-AD	ϕ56	11	M52x0.75阴	M52x0.75阴	¥75.00
PN33004-FM48-FM48-AD	ϕ50.8	11	M48x0.75阴	M48x0.75阴	¥75.00
PN33006-FM42-FM42-AD	ϕ50.8	11	M42x0.75阴	M42x0.75阴	¥75.00
PN33008-FM35-FM35-AD	ϕ38.1	11	M35x0.75阴	M35x0.75阴	¥75.00
PN33010-FM28.5-FM28.5-AD	ϕ31.75	11	M28.5x0.6阴	M28.5x0.6阴	¥75.00
PN33012-FM23.2-FM23.2-AD	ϕ25.4	11	M23.2x0.75阴	M23.2x0.75阴	¥75.00
PN33014-FM15-FM15-AD	ϕ19.05	11	M15x0.75阴	M15x0.75阴	¥75.00
PN33064-FMC-FMC-AD	ϕ31.75	11	C接口-阴	C接口-阴	¥55.00

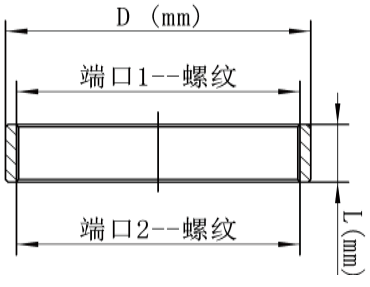

产品序号	D (mm)	L (mm)	端口1 -螺纹规格	端口2 -螺纹规格	含税单价
PN33015-M52-M48-AD	ϕ56	12	M52x0.75阳	M48x0.75阳	¥75.00
PN33019-M52-M42-AD	ϕ56	12	M52x0.75阳	M42x0.75阳	¥75.00
PN33023-M48-M42-AD	ϕ50.8	12	M48x0.75阳	M42x0.75阳	¥75.00
PN33027-M48-M35-AD	ϕ50.8	12	M48x0.75阳	M35x0.75阳	¥75.00
PN33043-M48-M28.5-AD	ϕ50.8	12	M48x0.75阳	M28.5x0.6阳	¥75.00
PN33051-M48-MC-AD	ϕ50.8	12	M48x0.75阳	C接口-阳	¥55.00
PN33031-M42-M35-AD	ϕ50.8	12	M42x0.75阳	M35x0.75阳	¥75.00
PN33039-M42-M28.5-AD	ϕ50.8	12	M42x0.75阳	M28.5x0.6阳	¥75.00
PN33047-M42-MC-AD	ϕ50.8	12	M42x0.75阳	C接口-阳	¥55.00
PN33069-M42-M23.2-AD	ϕ50.8	12	M42x0.75阳	M23.2x0.75阳	¥55.00
PN33035-M35-M28.5-AD	ϕ38.1	12	M35x0.75阳	M28.5x0.6阳	¥75.00
PN33055-M35-MC-AD	ϕ38.1	12	M35x0.75阳	C接口-阳	¥55.00
PN33073-M35-M23.2-AD	ϕ38.1	12	M35x0.75阳	M23.2x0.75阳	¥55.00
PN33059-M28.5-MC-AD	ϕ31.75	12	M28.5x0.6阳	C接口-阳	¥55.00
PN33077-M28.5-M23.2-AD	ϕ31.75	12	M28.5x0.6阳	M23.2x0.75阳	¥55.00
PN33081-M28.5-M15-AD	ϕ31.75	12	M28.5x0.6阳	M15x0.75阳	¥55.00
PN33065-M23.2-MC-AD	ϕ31.75	12	C接口-阳	M23.2x0.75阳	¥55.00
PN33089-M15-MC-AD	ϕ31.75	12	C接口-阳	M15x0.75阳	¥55.00
PN33085-M23.2-M15-AD	ϕ25.4	12	M23.2x0.75阳	M15x0.75阳	¥55.00

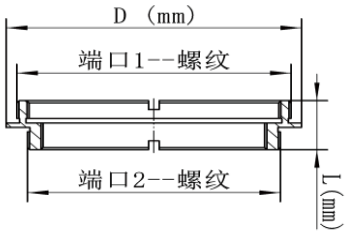

产品序号	D (mm)	L (mm)	端口1 -螺纹规格	端口2 -螺纹规格	含税单价
PN33017-M52-FM48-AD	ϕ56	10	M52x0.75阳	M48x0.75阴	¥75.00
PN33021-M52-FM42-AD	ϕ56	10	M52x0.75阳	M42x0.75阴	¥75.00
PN33025-M48-FM42-AD	ϕ50.8	10	M48x0.75阳	M42x0.75阴	¥75.00
PN33033-M42-FM35-AD	ϕ50.8	10	M42x0.75阳	M35x0.75阴	¥75.00
PN33037-M35-FM28.5-AD	ϕ38.1	10	M35x0.75阳	M28.5x0.6阴	¥75.00
PN33061-M28.5-FMC-AD	ϕ31.75	10	M28.5x0.6阳	C接口-阴	¥55.00
PN33079-M28.5-FM23.2-AD	ϕ31.75	10	M28.5x0.6阳	M23.2x0.75阴	¥55.00
PN33067-MC-FM23.2-AD	ϕ31.75	10	C接口-阳	M23.2x0.75阴	¥55.00

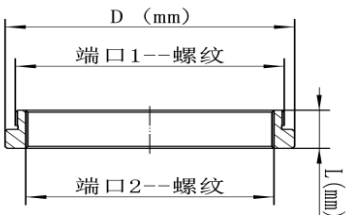

产品序号	D (mm)	L (mm)	端口1 -螺纹规格	端口2 -螺纹规格	含税单价
PN33029-M48-FM35-AD	ϕ50.8	10	M48x0.75阳	M35x0.75阴	¥75.00
PN33045-M48-FM28.5-AD	ϕ50.8	10	M48x0.75阳	M28.5x0.6阴	¥75.00
PN33053-M48-FMC-AD	ϕ50.8	10	M48x0.75阳	C接口-阴	¥55.00
PN33041-M42-FM28.5-AD	ϕ50.8	10	M42x0.75阳	M28.5x0.6阴	¥75.00
PN33049-M42-FMC-AD	ϕ50.8	10	M42x0.75阳	C接口-阴	¥55.00
PN33071-M42-FM23.2-AD	ϕ50.8	10	M42x0.75阳	M23.2x0.75阴	¥55.00
PN33057-M35-FMC-AD	ϕ38.1	10	M35x0.75阳	C接口-阴	¥55.00
PN33075-M35-FM23.2-AD	ϕ38.1	10	M35x0.75阳	M23.2x0.75阴	¥55.00
PN33083-M28.5-FM15-AD	ϕ31.75	10	M28.5x0.6阳	M15x0.75阴	¥55.00
PN33091-MC-FM15-AD	ϕ31.75	10	C接口-阳	M15x0.75阴	¥55.00

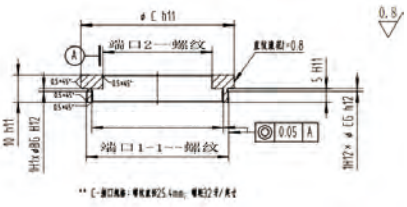

产品序号	ØA (mm)	L (mm)	端口1 -螺纹规格	端口2 -螺纹规格	含税单价
PN33016-FM52-M48-AD	ϕ56	12.5	M52x0.75阴	M48x0.75阳	¥75.00
PN33020-FM52-M42-AD	ϕ56	12.5	M52x0.75阴	M42x0.75阳	¥75.00
PN33024-FM48-M42-AD	ϕ50.8	12.5	M48x0.75阴	M42x0.75阳	¥75.00
PN33028-FM48-M35-AD	ϕ50.8	12.5	M48x0.75阴	M35x0.75阳	¥75.00
PN33044-FM48-M28.5-AD	ϕ50.8	12.5	M48x0.75阴	M28.5x0.6阳	¥75.00
PN33052-FM48-MC-AD	ϕ50.8	12.5	M48x0.75阴	C接口-阳	¥55.00
PN33032-FM42-M35-AD	ϕ50.8	12.5	M42x0.75阴	M35x0.75阳	¥75.00
PN33040-FM42-M28.5-AD	ϕ50.8	12.5	M42x0.75阴	M28.5x0.6阳	¥75.00
PN33048-FM42-MC-AD	ϕ50.8	12.5	M42x0.75阴	C接口-阳	¥55.00
PN33070-FM42-M23.2-AD	ϕ50.8	12.5	M42x0.75阴	M23.2x0.75阳	¥55.00
PN33036-FM35-M28.5-AD	ϕ38.1	12.5	M35x0.75阴	M28.5x0.6阳	¥75.00
PN33056-FM35-MC-AD	ϕ38.1	12.5	M35x0.75阴	C接口-阳	¥55.00
PN33074-FM35-M23.2-AD	ϕ38.1	12.5	M35x0.75阴	M23.2x0.75阳	¥55.00
PN33060-FM28.5-MC-AD	ϕ31.75	12.5	M28.5x0.6阴	C接口-阳	¥55.00
PN33078-FM28.5-M23.2-AD	ϕ31.75	12.5	M28.5x0.6阴	M23.2x0.75阳	¥55.00
PN33082-FM28.5-M15-AD	ϕ31.75	12.5	M28.5x0.6阴	M15x0.75阳	¥55.00
PN33066-FMC-M23.2-AD	ϕ31.75	12.5	C接口-阴	M23.2x0.75阳	¥55.00
PN33090-FMC-M15-AD	ϕ31.75	12.5	C接口-阴	M15x0.75阳	¥55.00
PN33086-FM23.2-M15-AD	ϕ25.4	12.5	M23.2x0.75阴	M15x0.75阳	¥55.00

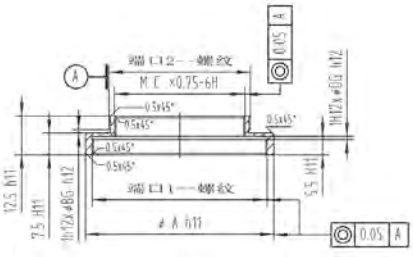

产品序号	ϕA (mm)	L (mm)	端口1 -螺纹规格	端口2 -螺纹规格	含税单价
PN33018-FM52-FM48-AD	ϕ56	11	M52x0.75阴	M48x0.75阴	¥75.00
PN33022-FM52-FM42-AD	ϕ56	11	M52x0.75阴	M42x0.75阴	¥75.00
PN33026-FM48-FM42-AD	ϕ50.8	11	M48x0.75阴	M42x0.75阴	¥75.00
PN33030-FM48-FM35-AD	ϕ50.8	11	M48x0.75阴	M35x0.75阴	¥75.00
PN33046-FM48-FM28.5-AD	ϕ50.8	11	M48x0.75阴	M28.5x0.6阴	¥75.00
PN33054-FM48-FMC-AD	ϕ50.8	11	M48x0.75阴	C接口-阴	¥55.00
PN33034-FM42-FM35-AD	ϕ50.8	11	M42x0.75阴	M35x0.75阴	¥75.00
PN33042-FM42-FM28.5-AD	ϕ50.8	11	M42x0.75阴	M28.5x0.6阴	¥75.00
PN33050-FM42-FMC-AD	ϕ50.8	11	M42x0.75阴	C接口-阴	¥55.00
PN33072-FM42-FM23.2-AD	ϕ50.8	11	M42x0.75阴	M23.2x0.75阴	¥55.00
PN33038-FM35-FM28.5-AD	ϕ38.1	11	M35x0.75阴	M28.5x0.6阴	¥75.00
PN33058-FM35-FMC-AD	ϕ38.1	11	M35x0.75阴	C接口-阴	¥55.00
PN33076-FM35-FM23.2-AD	ϕ38.1	11	M35x0.75阴	M23.2x0.75阴	¥55.00
PN33062-FM28.5-FMC-AD	ϕ31.75	11	M28.5x0.6阴	C接口-阴	¥55.00
PN33080-FM28.5-FM23.2-AD	ϕ31.75	11	M28.5x0.6阴	M23.2x0.75阴	¥55.00
PN33084-FM28.5-FM15-AD	ϕ31.75	11	M28.5x0.6阴	M15x0.75阴	¥55.00
PN33068-FMC-FM23.2-AD	ϕ31.75	11	C接口-阴	M23.2x0.75阴	¥55.00
PN33092-FMC-FM15-AD	ϕ31.75	11	C接口-阴	M15x0.75阴	¥55.00
PN33088-FM23.2-FM15-AD	ϕ25.4	11	M23.2x0.75阴	M15x0.75阴	¥55.00

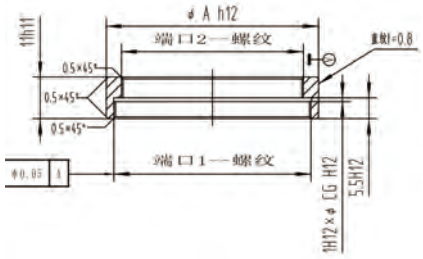

产品序号	ØA (mm)	L (mm)	端口1 -螺纹规格	端口2 -螺纹规格	含税单价
PN33104-SM2-FM35-AD	ϕ56	10	M35x0.75阴	SM2-阳	¥60.00
PN33114-M30-FM23.2-AD	ϕ31.75	10	M23.2x0.75阴	M30-阳	¥60.00
PN33127-SM1-FM15-AD	ϕ31.75	10	M15x0.75阴	SM1-阳	¥60.00
PN33115-FM30-M48-AD	ϕ50.8	10	M30-阴	M48x0.75阳	¥60.00
PN33116-FM30-M42-AD	ϕ50.8	10	M30-阴	M42x0.75阳	¥60.00
PN33128-FSM1-M48-AD	ϕ50.8	10	SM1-阴	M48x0.75阳	¥60.00
PN33129-FSM1-M42-AD	ϕ50.8	10	SM1-阴	M42x0.75阳	¥60.00
PN33130-FSM1-M35-AD	ϕ38.1	10	SM1-阴	M35x0.75阳	¥60.00
PN33135-RMS-M35-AD	ϕ38.1	10	RMS-阴	M35x0.75阳	¥60.00
PN33136-RMS-M28.5-AD	ϕ31.75	10	RMS-阴	M28.5x0.6阳	¥60.00
PN33137-RMS-MC-AD	ϕ31.75	10	RMS-阴	C-接口-阳	¥60.00
PN33143-FSM05-M28.5-AD	ϕ31.75	10	SM05-阴	M28.5x0.6阳	¥60.00
PN33144-FSM05-MC-AD	ϕ31.75	10	SM05-阴	C-接口-阳	¥60.00
PN33145-FSM05-M23.2-AD	ϕ25.4	10	SM05-阴	M23.2x0.75阳	¥60.00

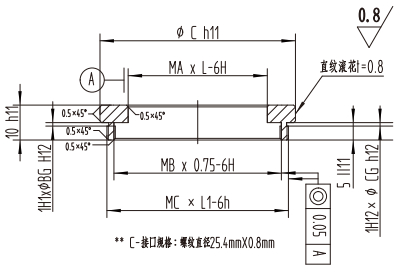

产品序号	ϕA (mm)	L (mm)	端口1 -螺纹规格	端口2 -螺纹规格	含税单价
PN33101-SM2-FM52-AD	ϕ56	11	SM2-阳	M52x0.75阴	¥60.00
PN33109-M30-FM48-AD	ϕ50.8	11	M30-阳	M48x0.75阴	¥60.00
PN33110-M30-FM42-AD	ϕ50.8	11	M30-阳	M42x0.75阴	¥60.00
PN33111-M30-FM35-AD	ϕ38.1	11	M30-阳	M35x0.75阴	¥60.00
PN33112-M30-FM28.5-AD	ϕ38.1	11	M30-阳	M28.5x0.6阴	¥60.00
PN33121-SM1-FM48-AD	ϕ50.8	11	SM1-阳	M48x0.75阴	¥60.00
PN33122-SM1-FM42-AD	ϕ50.8	11	SM1-阳	M42x0.75阴	¥60.00
PN33123-SM1-FM35-AD	ϕ38.1	11	SM1-阳	M35x0.75阴	¥60.00
PN33124-SM1-FM28.5-AD	ϕ31.75	11	SM1-阳	M28.5x0.6阴	¥60.00
PN33125-SM1-FMC-AD	ϕ31.75	11	SM1-阳	C-接口-阴	¥60.00
PN33126-SM1-FM23.2-AD	ϕ31.75	11	SM1-阳	M23.2x0.75阴	¥60.00
PN33139-SM05-FM28.5-AD	ϕ31.75	11	SM05-阳	M28.5x0.6阴	¥60.00
PN33140-SM05-FMC-AD	ϕ31.75	11	SM05-阳	C-接口-阴	¥60.00
PN33141-SM05-FM23.2-AD	ϕ25.4	11	SM05-阳	M23.2x0.75阴	¥60.00
PN33142-SM05-FM15-AD	ϕ19.05	11	SM05-阳	M15x0.75阴	¥60.00

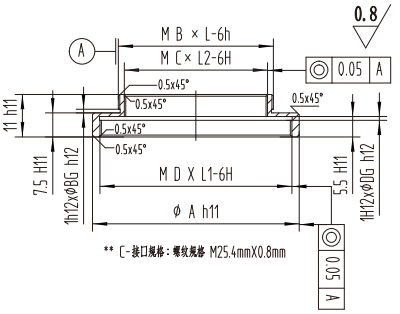

产品序号	ØA (mm)	L (mm)	端口1 -螺纹规格	端口2 -螺纹规格	含税单价
PN33105-FSM2-M52-AD	ϕ56	12.5	SM2-阴	M52x0.75阳	¥60.00
PN33106-FSM2-M48-AD	ϕ56	12.5	SM2-阴	M48x0.75阳	¥60.00
PN33107-FSM2-M42-AD	ϕ56	12.5	SM2-阴	M42x0.75阳	¥60.00
PN33108-FSM2-M35-AD	ϕ56	12.5	SM2-阴	M35x0.75阳	¥60.00
PN33117-FM30-M35-AD	ϕ38.1	12.5	M30-阴	M35x0.75阳	¥60.00
PN33118-FM30-M28.5-AD	ϕ38.1	12.5	M30-阴	M28.5x0.6阳	¥60.00
PN33119-FM30-MC-AD	ϕ38.1	12.5	M30-阴	C接口-阳	¥60.00
PN33120-FM30-M23.2-AD	ϕ38.1	12.5	M30-阴	M23.2x0.75阳	¥60.00
PN33131-FSM1-M28.5-AD	ϕ31.75	12.5	SM1-阴	M28.5x0.6阳	¥60.00
PN33132-FSM1-MC-AD	ϕ31.75	12.5	SM1-阴	C接口-阳	¥60.00
PN33133-FSM1-M23.2-AD	ϕ31.75	12.5	SM1-阴	M23.2x0.75阳	¥60.00
PN33134-FSM1-M15-AD	ϕ31.75	12.5	SM1-阴	M15x0.75阳	¥60.00
PN33146-FSM05-M15-AD	ϕ19.05	12.5	SM05-阴	M15x0.75阳	¥60.00

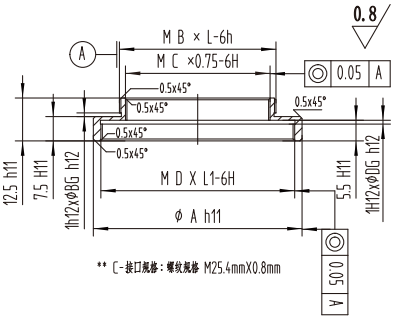

产品序号	ϕA (mm)	L (mm)	端口1 -螺纹规格	端口2 -螺纹规格	含税单价
PN33102-SM2-FM48-AD	ϕ56	8.5	SM2-阳	M48x0.75阴	¥60.00
PN33103-SM2-FM42-AD	ϕ56	8.5	SM2-阳	M42x0.75阴	¥60.00
PN33113-M30-FMC-AD	ϕ31.75	8.5	M30-阳	C接口-阴	¥60.00
PN33138-RSM-M23.2-AD	ϕ25.4	8.5	M23.2x0.75阳	RMS-阴	¥60.00

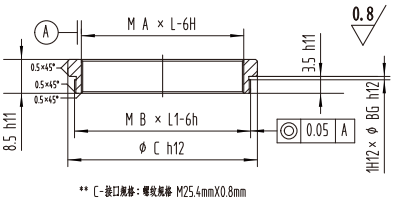

** 除上述标准规格的OB-33系列螺纹转换适配器外，我公司还可以按用户要求加工制作其他规格的螺纹转换适配器。

调焦部件

常用的实验室光学元件间隔调节手段包括使用位移平台，道轨及滑块，以及其他粗糙的调节方式。采购精度高，行程长的位移平台价格不菲；当有多个元件之间间隔各需同步调整时，会涉及到实验平台空间是否足够，以及元件之间的间隔较短时无法使用等窘境。OB-11系列调焦部件 为用户调整光学元件沿系统光轴的空间位置，以及其他各种需要进行调焦应用的场合提供了一系列快捷，经济，且足够精确的调整手段。

OB-11系列调焦部件——特点

- 简易调焦筒和延长筒配合，可以提供经济的光学间隔（如调焦等）调节手段。使用OB-LSP锁紧隔圈,可以方便地锁定调整后的间隔;
- 自定心螺旋调焦筒采取多头螺纹螺旋调节方式。在调整过程中，光学元件仅沿轴向位移，而不会产生任何旋转。带有焦距锁紧螺钉，方便调节到位后的锁定;
- 精密的机械加工配合，适当的阻尼选择，使得调节手感柔滑，顺畅;
- 0.01mm~0.05mm的调节精度，可以满足绝大多数应用场合的调整精度需求;
- 不同通光孔径，及调节行程的部件可供选择;
- 配合OB-32系列多功能光路延长筒的使用，可以设置各种长度的光学间隔并做精密调整。


OB-11系列调焦部件


OB34+OB11调焦筒
+OB35光学元件

OB-11系列——简易调焦部件，配合OB-32延长筒使用

产品序号	D (mm)	调节行程 (mm)	适用延长筒编号	配套铜锁紧隔圈	端口螺纹规格	含税单价
PN11001-FT100M52-FM52	ϕ56	17	PN32001, PN32002 PN32003, PN32004 PN32007, PN32008 PN32009, PN32010	PN-LSP052	M52x0.75阴	¥150.00
PN11002-FT100M46-FM48	ϕ50.8	12.5	PN32012, PN32013 PN32014, PN32015 PN32018, PN32019 PN32020, PN32021	PN-LSP046	M48x0.75阴	¥120.00
PN11003-FT100M42-FM42	ϕ50.8	17	PN32023, PN32024 PN32025, PN32026 PN32029, PN32030 PN32031, PN32032	PN-LSP042	M42x0.75阴	¥100.00
PN11004-FT100M31-FM35	ϕ38.1	12.5	PN32034, PN32035 PN32036, PN32037 PN32040, PN32041 PN32042, PN32043	PN-LSP031	M35x0.75阴	¥90.00
PN11005-FT100M26-FM28.5	ϕ31.75	12.5	PN32045, PN32046 PN32047, PN32048 PN32051, PN32052 PN32053, PN32054	PN-LSP026	M28.5x0.6阴	¥70.00
PN11006-FT100M21-FM23.2	ϕ25.4	12.5	PN32056, PN32057 PN32058, PN32059 PN32062, PN32063 PN32064, PN32065	PN-LSP021	M23.2x0.75阴	¥130.00
PN11007-FT100M13.5-FM15	ϕ19.05	12.5	PN32078, PN32079 PN32080, PN32081 PN32084, PN32085 PN32086, PN32087	PN-LSP013	M15x0.75阴	¥100.00

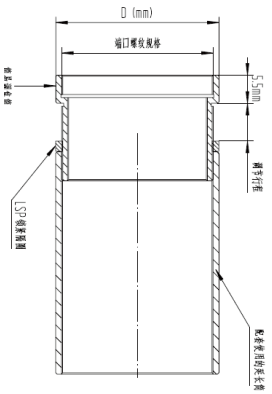

OB-11系列——自定心螺旋调焦筒

产品序号	Dmax (mm)	Lmin (mm)	调焦精度	调焦行程 (mm)	端口1 -螺纹规格	端口2 -螺纹规格	含税单价
PN11008-HFA38L30-01	ϕ54.5	73.5	0.05mm/div	30	M48x0.75-阳 M42x0.75-阴	M48x0.75-阳 M42x0.75-阴	¥950.00
PN11008-HFA38L30-02	ϕ54.5	73.5	0.05mm/div	30	M42x0.75-阳	M48x0.75-阳 M42x0.75-阴	¥950.00
PN11009-HFA24L15-01	ϕ40.5	51.5	0.05mm/div	15	M35x0.75-阳 M28.5x0.6-阴	M35x0.75-阳 M28.5x0.6-阴	¥750.00
PN11009-HFA24L15-02	ϕ40.5	51.5	0.05mm/div	15	M28.5x0.6-阳	M35x0.75-阳 M28.5x0.6-阴	¥750.00
PN11010-HFA19L15-01	ϕ35.5	51.5	0.05mm/div	15	M28.5x0.6-阳 M23.2x0.75-阴	M28.5x0.6-阳 M23.2x0.75-阴	¥750.00
PN11010-HFA19L15-02	ϕ35.5	51.5	0.05mm/div	15	M23.2x0.75-阳	M28.5x0.6-阳 M23.2x0.75-阴	¥750.00

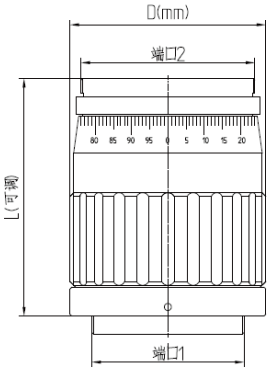

维度调整部件

不同于通常的光学调整架，OB-12系列X-Y维度调整部件 按OB标准螺纹接口 设计，装配好的光学元件通过螺纹接口可以直接和OB-12系列X-Y维度调整部件 连接。OB-12系列X-Y维度调整部件 可用于光路中各不同位置，方便对单个元件的同轴度进行独立调节，也可调整由多个元件组成的光学系统的同轴度。由于其连接端口采用OB 标准螺纹接口的设计，使得使用者在更换光学元件时极为简单和方便。并且由于OB光桥系统产品 加工精度及一致性的保证，使得更换不同光学元件时，整体光路系统的准直性不会受到太大影响。

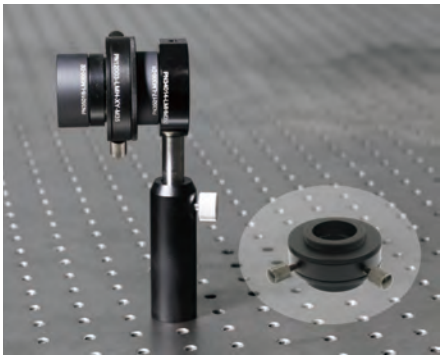

OB-12系列X-Y维度调整部件应用
——光学元件相对同心度的调整



OB-12系列X-Y维度调整部件应用
和OB-32系列多功能光路延长筒 联用，用于垂直光学测量系统中

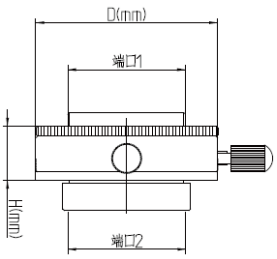

OB-12系列——维度调整部件

产品序号	D (mm)	H (mm)	X轴,Y轴方向 调节范围(mm)	调节精度	端口1 -螺纹规格	端口2 -螺纹规格	含税单价
PN12001-LMH-XY-M52	ϕ77	15.5mm	±2mm	0.25mm螺距	M52x0.75-阳	M52x0.75-阴	¥750.00
PN12002-LMH-XY-M42	ϕ67	15.5mm	±2mm	0.25mm螺距	M42x0.75-阳	M42x0.75-阴	¥750.00
PN12003-LMH-XY-M35	ϕ54	15.5mm	±2mm	0.75mm螺距	M35x0.75-阳	M35x0.75-阴	¥750.00
PN12004-LMH-XY-M28.5	ϕ54	15.5mm	±2mm	0.75mm螺距	M28.5x0.6-阳	M28.5x0.6-阴	¥750.00
PN12005-LMH-XY-M23.2	ϕ48	15.5mm	±2mm	0.5mm螺距	M23.2x0.75-阳	M23.2x0.75-阴	¥750.00
PN12006-LMH-XY-M15	ϕ39	15.5mm	±2mm	0.5mm螺距	M15x0.75-阳	M15x0.75-阴	¥750.00

目镜夹持部件

光学实验室及其他许多实际应用中，常要用到市面采购的带标准螺纹接口的目镜，物镜，传感器件等；同时也有大量非标，或OEM形式的镜头，如各种聚光镜，准直组合镜，扩束镜等等。如何将这些非标接口部件合理，方便地匹配到光路中，并且要求装夹准确，可调（如焦点位置，光轴同心等）； 其实是一个很现实且较为头痛的问题。 OB-14系列目镜及其他镜头夹持部件 为您提供了切实可行，且经济方便的解决之道。

OB-14系列目镜及其他镜头部件夹持器——特点

- 采用自定心锁紧夹持结构，能保证所夹持部件的光轴（机械轴心）和夹持器机械轴的同心度；
- 自带焦距微调结构，方便观测，成像，或焦点聚焦位置的精细调整；
- 采取螺旋调节方式。在调整过程中，所夹持部件仅沿轴向位移，而不会产生任何旋转；
- 可选的镜筒锁紧环附件，用于不同直径，及一定直径范围部件的任意锁紧；
- 可选的透镜锁紧环附件，用于非标直径的光学元件的安装和锁定；
- 一端带有OB标准螺纹接口 可与所有OB系列产品 互联；
- 可以根据用户需求，特殊加工指定的螺纹接口。



OB-14系列目镜及其他镜头夹持器

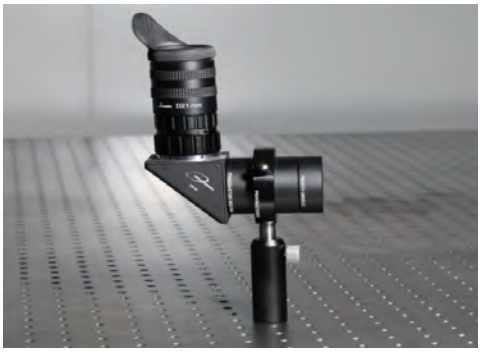

望远镜目镜+ OB14 + OB32延长筒 + OB34架构固定环

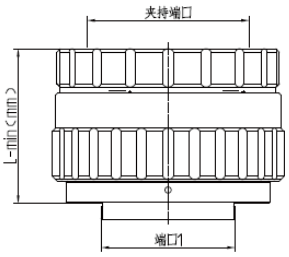

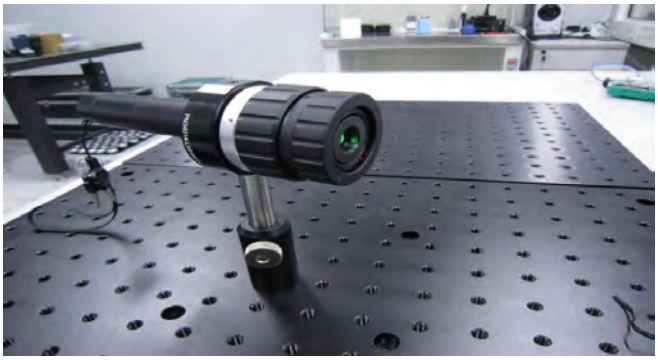

OB-14夹持器应用——光源激光器在光路中的方便固定(OB34+OB14+激光扩束器)

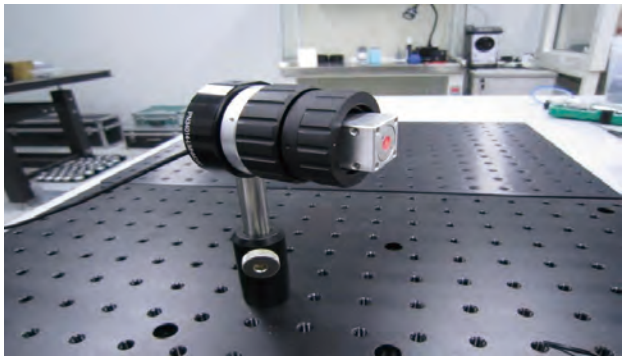

OB-14夹持器应用——方型激光二极管模块的夹持及固定(OB34+OB14+激光模块)

OB-14系列——目镜夹持部件

产品序号	L-min (mm)	调焦行程 (mm)	端口1 -螺纹规格	夹持部件最大对角直径**	夹持部件形状	夹持特点	含税单价
PN14001--EPH-200SF01 2英寸自定心调焦目镜夹持器	45mm	10mm	M52x0.75-阳*	ϕ47~ϕ50.8**	球型，圆柱，方型或其他异形部件	柔性夹持，不伤及夹持件外表，并且保持轴向同心	¥795.00
PN14001--EPH-200SF02 2英寸自定心调焦目镜夹持器	45mm	10mm	M48x0.75-阳*	ϕ47~ϕ50.8**	球型，圆柱，方型或其他异形部件	柔性夹持，不伤及夹持件外表，并且保持轴向同心	¥795.00
PN14001--EPH-200SF03 2英寸自定心调焦目镜夹持器	45mm	10mm	M42x0.75-阳*	ϕ47~ϕ50.8**	球型，圆柱，方型或其他异形部件	柔性夹持，不伤及夹持件外表，并且保持轴向同心	¥795.00
PN14002--EPH-125SF01 1.25英寸自定心调焦目镜夹持器	34.5mm	5mm	M42x0.75-阳*	ϕ29.85~ϕ31.75**	球型，圆柱，方型或其他异形部件	柔性夹持，不伤及夹持件外表，并且保持轴向同心	¥595.00
PN14002--EPH-125SF02 1.25英寸自定心调焦目镜夹持器	34.5mm	5mm	M35x0.75-阳*	ϕ29.85~ϕ31.75**	球型，圆柱，方型或其他异形部件	柔性夹持，不伤及夹持件外表，并且保持轴向同心	¥595.00
PN14003--EPH-100SF01 1英寸自定心调焦目镜夹持器	34.5mm	5mm	M35x0.75-阳*	ϕ23.5~ϕ25.4**	球型，圆柱，方型或其他异形部件	柔性夹持，不伤及夹持件外表，并且保持轴向同心	¥495.00
PN14003--EPH-100SF02 1英寸自定心调焦目镜夹持器	34.5mm	5mm	M28.5x0.6-阳*	ϕ23.5~ϕ25.4**	球型，圆柱，方型或其他异形部件	柔性夹持，不伤及夹持件外表，并且保持轴向同心	¥495.00

可变孔径光阑

孔径光阑是光学系统（尤其是成像系统）中不可或缺的部件。实验室及其他许多实际应用中，常常要遇到在光路某个确定的位置上使用孔径光阑；或要通过实验来确定系统光阑的正确位置及孔径大小等。OB-15系列可变孔径光阑 将为您的实际应用尽可能地提供方便，并更好地解决光阑放置位置的准确性。

OB-15系列可变孔径光阑——特点

- CNC数控中心机密加工，保证光阑开孔及孔径变化过程中机械同心度的一致性；
- 两端的标准OB标准螺纹接口可以和所有其他OB光桥系统产品 连接。方便使用者在光路中任何适当的位置接入所需要的孔径光阑，并方便地调整通光孔径的大小；
- 清晰的激光标刻尺度，可以准确的调整孔径开口直径的大小；
- 采用OB螺纹接入方式，最大可能地节省安装空间；
- 带螺钉锁紧，方便孔径调整到位后的光圈值的锁定；
- 和OB-34 系列光学系统架构固定环 配合使用，即可独立地用于常规的实验室使用场合。



OB-15系列可变孔径光阑

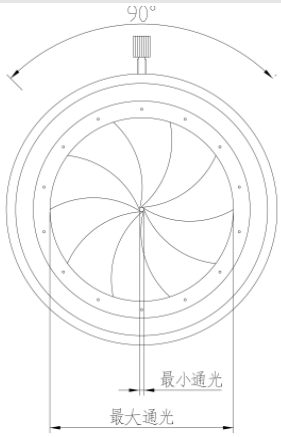

OB-15系列——可变孔径光阑

产品序号	D (mm)	A-max (mm)	A-min (mm)	T (mm)	端口1 -螺纹规格	端口2 -螺纹规格	含税单价
PN15001--VID50M52	78mm	48mm	1mm	14.5mm	M52x0.75-阳	M52x0.75-阴	¥595.00
PN15002--VID40M48	60mm	38mm	1mm	14.5mm	M48x0.75-阳	M48x0.75-阴	¥495.00
PN15003--VID40M42	60mm	38mm	1mm	14.5mm	M42x0.75-阳	M42x0.75-阴	¥495.00
PN15004--VID30M35	60mm	30mm	1mm	14.5mm	M35x0.75-阳	M35x0.75-阴	¥425.00
PN15005—VID25M28	50mm	25mm	1mm	14.5mm	M28.5x0.6-阳	M28.5x0.6-阴	¥355.00
PN15006—VID20M23	50mm	20mm	1mm	14.5mm	M23.2x0.75-阳	M23.2x0.75-阴	¥295.00
PN15007—VID12M15	35mm	12mm	1mm	14.5mm	M15x0.75-阳	M15x0.75-阴	¥295.00

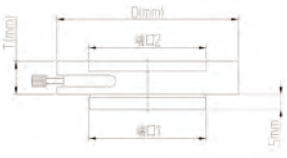

快捷转换适配器

在实际应用过程中，使用者会遇到某一个（或几个）光学元件（或组件）需要经常更换使用的情况(如测试元件焦距时通常要根据被测元件焦距的不同而更换测量物镜)。OB-31系列快捷转换夹持器为您提供了快捷的方法。

OB-31系列快捷转换夹持器——特点

- 精密的机械加工品质，能保证部件更换后系统同心度的一致；
- 数秒内更换带卡头的部件。燕尾卡槽式的连接方式，使得连接稳定可靠；
- 提供OEM接口制作，方便用户将原有的组件（如镜头，CCD相机等）接入OB光桥系统；
- 可以非常方便地调整接入部件方位角度。



OB-31系列快捷转换夹持器由两个部件组成。以产品序号PN31030 快捷转换夹持器(M42螺纹接口)为例： PN31030-DVQC 一端为M42阳螺纹接口，可以连接任何M42螺纹接口的OB系列产品，其另一端为燕尾型阴卡口。PN31030-DVCR 一端为M42螺纹接口可以连接安装好的OB系列光学元件，另一端为燕尾型阳卡环，可快速地和PN31030-DVQC连接及拆卸。我公司提供三螺钉固定式，及采用同心圆弧卡环固定式两种规格的快捷转换夹持器供选用。元件更换后的同轴度都会得到良好的保持。

建议使用者在购买OB-31系列快捷转换夹持器的时候，同一规格的DVQC部件，多配备几个DVCR部件（卡环）。这样使用者可以将经常使用的光学元件（或组件）预先安装上燕尾卡环，以方便使用过程中元件的更换。

OB-31系列——快捷转换适配器

产品序号	D (mm)	H (mm)	端口1 -螺纹规格	端口2 -螺纹规格	含税单价
PN31010-DVQC01	ϕ63	8mm	M52x0.75-阳	单螺钉卡环式燕尾槽-阴	¥175.00
PN31010-DVCR01-M52	ϕ56	7mm	M52x0.75-阳	燕尾槽-阳	¥135.00
PN31010-DVCR02-FM52	ϕ56	7.5mm	M52x0.75-阴	燕尾槽-阳	¥135.00
PN31020-DVQC01	ϕ53	8mm	M48x0.75-阳	单螺钉卡环式燕尾槽-阴	¥175.00
PN31020-DVCR01-M48	ϕ51.5	7mm	M48x0.75-阳	燕尾槽-阳	¥135.00
PN31020-DVCR02-FM48	ϕ51.5	7.5mm	M48x0.75-阴	燕尾槽-阳	¥135.00
PN31030-DVQC01	ϕ53	8mm	M42x0.75-阳	单螺钉卡环式燕尾槽-阴	¥175.00
PN31030-DVCR01-M42	ϕ51.5	7mm	M42x0.75-阳	燕尾槽-阳	¥135.00
PN31030-DVCR02-FM42	ϕ51.5	7.5mm	M42x0.75-阴	燕尾槽-阳	¥135.00
PN31040-DVQC01	ϕ46	8mm	M35x0.75-阳	单螺钉卡环式燕尾槽-阴	¥175.00
PN31040-DVCR01-M35	ϕ46	7mm	M35x0.75-阳	燕尾槽-阳	¥135.00
PN31040-DVCR02-FM35	ϕ46	7.5mm	M35x0.75-阴	燕尾槽-阳	¥135.00
PN31050-DVQC01	ϕ40	8mm	M28.5x0.6-阳	单螺钉卡环式燕尾槽-阴	¥175.00
PN31050-DVCR01-M28.5	ϕ40	7mm	M28.5x0.6-阳	燕尾槽-阳	¥135.00
PN31050-DVCR02-FM28.5	ϕ40	7.5mm	M28.5x0.6-阴	燕尾槽-阳	¥135.00
PN31060-DVQC01	ϕ36	8mm	M23.2x0.75-阳	单螺钉卡环式燕尾槽-阴	¥175.00
PN31060-DVCR01-M23.2	ϕ36	7mm	M23.2x0.75-阳	燕尾槽-阳	¥135.00
PN31060-DVCR02-FM23.2	ϕ36	7.5mm	M23.2x0.75-阴	燕尾槽-阳	¥135.00
PN31070-DVQC01	ϕ27	8mm	M15x0.75-阳	单螺钉卡环式燕尾槽-阴	¥175.00
PN31070-DVCR01-M15	ϕ27	7mm	M15x0.75-阳	燕尾槽-阳	¥135.00
PN31070-DVCR02-FM15	ϕ27	7.5mm	M15x0.75-阴	燕尾槽-阳	¥135.00

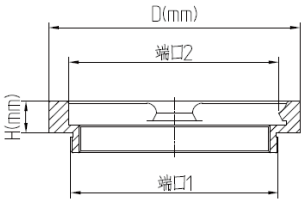

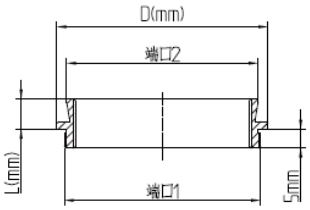

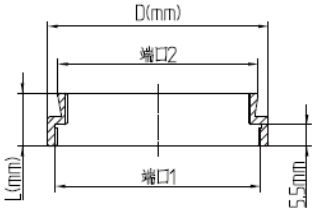

光桥系统附件
OB 光桥系统附件

OB-LSP锁紧隔圈

- 和OB-11调焦部件及OB-32延长筒配合使用，可以方便地调节光学元件的轴向位置；
- 在调整到位后，拧紧OB-LSP锁紧圈便可以锁定准确的调整位置。

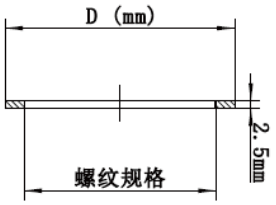

OB-LSP系列——铜制锁紧隔圈

产品序号	D (mm)	T (mm)	螺纹规格	含税单价
PN-LSP052	ϕ56	2.5	M52x0.75	¥35.00
PN-LSP046	ϕ50.8	2.5	M46x0.75	¥35.00
PN-LSP042	ϕ50.8	2.5	M42x0.75	¥35.00
PN-LSP031	ϕ38.1	2.5	M31x0.75	¥35.00
PN-LSP026	ϕ31.75	2.5	M26x0.75	¥35.00
PN-LSP021	ϕ25.4	2.5	M21x0.75	¥35.00
PN-LSP013	ϕ19.05	2.5	M13.5x0.75	¥35.00



OB-CSP黄铜隔圈

- 可用于所有OB光桥系统中任意螺纹连接部分；
- 用来定量调整连接部件之间的空间或光学间隔；
- 用于调整某个部件安装的二维方向角，以方便实验过程中对该部件的进一步操作或调整。

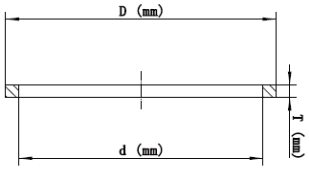

OB-CSP系列——黄铜隔圈（每套含5个厚度）

产品序号	D (mm)	d (mm)	T (mm)	含税单价（单个）
PN-CSP052	ϕ55.5	ϕ52	0.25/0.5/0.75/1.0/2.0	¥20.00
PN-CSP048	ϕ50.3	ϕ48	0.25/0.5/0.75/1.0/2.0	¥20.00
PN-CSP042	ϕ50.3	ϕ42	0.25/0.5/0.75/1.0/2.0	¥20.00
PN-CSP035	ϕ37.6	ϕ35	0.25/0.5/0.75/1.0/2.0	¥20.00
PN-CSP028	ϕ31.25	ϕ28.5	0.25/0.5/0.75/1.0/2.0	¥20.00
PN-CSP-C	ϕ29	ϕ25.5	0.25/0.5/0.75/1.0/2.0	¥20.00
PN-CSP023	ϕ25	ϕ23.2	0.25/0.5/0.75/1.0/2.0	¥20.00
PN-CSP015	ϕ18.5	ϕ15	0.25/0.5/0.75/1.0/2.0	¥20.00

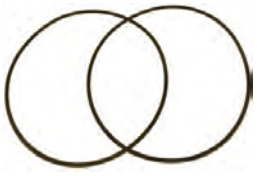

OB-EC系列防尘盖

- 可以用于所有对应螺纹结构的OB光桥系统产品，用来保护贵重的光学元件；
- 用来防止闲置的光学系统被灰尘或环境污染。

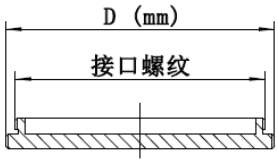

OB-EC系列——防尘保护盖-01

产品序号	D (mm)	螺纹接口--阳螺纹	含税单价	产品序号	D (mm)	螺纹接口--阳螺纹	含税单价
PN-EC052M	ϕ56	M52x0.75	¥50.00	PN-EC028M	ϕ31.75	M28.5x0.6	¥45.00
PN-EC048M	ϕ50.8	M48x0.75	¥50.00	PN-EC023M	ϕ25.4	M23.2x0.75	¥45.00
PN-EC042M	ϕ50.8	M42x0.75	¥50.00	PN-EC015M	ϕ19.05	M15x0.75	¥40.00
PN-EC035M	ϕ38.1	M35x0.75	¥45.00				



OB-EC系列——防尘保护盖-02

产品序号	D (mm)	螺纹接口--阴螺纹	含税单价
PN-EC052FM	ϕ56	M52x0.75	¥50.00
PN-EC048FM	ϕ50.8	M48x0.75	¥50.00
PN-EC042FM	ϕ50.8	M42x0.75	¥50.00
PN-EC035FM	ϕ38.1	M35x0.75	¥45.00
PN-EC028FM	ϕ31.75	M28.5x0.6	¥45.00
PN-EC023FM	ϕ25.4	M23.2x0.75	¥45.00
PN-EC015FM	ϕ19.05	M15x0.75	¥40.00

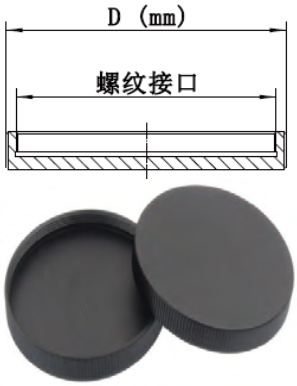

OB-SR系列透镜安装压圈

- 和OB-32延长筒配合使用，可以在延长筒中装配各种对应尺寸的光学元件；
- 配合不同长度的透镜隔圈（用户可以自行定制，或向我公司定制），可以方便地用于光学系统的试制阶段，从而节省设计制作费用，并加快设计定型的周期。

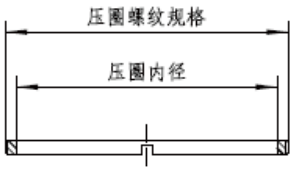

OB-SR系列——安装压圈

产品序号	安装压圈螺纹规格	压圈内径	压圈厚度	含税单价
PN-SR052	M52x0.75	ϕ48	2.5mm	¥25.00
PN-SR046	M46x0.75	ϕ43	2.5mm	¥25.00
PN-SR042	M42x0.75	ϕ38	2.5mm	¥25.00
PN-SR035A	M35x0.75	ϕ30	2.5mm	¥25.00
PN-SR035B	M35x0.75	ϕ28	2.5mm	¥25.00
PN-SR033	M33x0.75	ϕ30	2.5mm	¥25.00
PN-SR032	M32x0.75	ϕ28	2.5mm	¥25.00
PN-SR031	M31x0.75	ϕ28.5	2.5mm	¥25.00
PN-SR028	M28.5x0.6	ϕ23.5	2.5mm	¥25.00
PN-SR026	M26x0.75	ϕ23.5	2.5mm	¥25.00
PN-SR023	M23.2x0.75	ϕ18.5	2.5mm	¥25.00
PN-SR021	M21x0.75	ϕ18	2.5mm	¥25.00
PN-SR020	M20x0.75	ϕ14.5	2.5mm	¥25.00
PN-SR017	M17x0.75	ϕ14	2.5mm	¥25.00
PN-SR015A	M15x0.75	ϕ11.5	2.5mm	¥25.00
PN-SR015B	M15x0.75	ϕ9	2.5mm	¥25.00
PN-SR013	M13.5x0.75	ϕ11	2.5mm	¥25.00
PN-SR011	M11x0.75	ϕ9	2.5mm	¥25.00
PN-SR009A	M9.5x0.75	ϕ5.5	2.5mm	¥25.00
PN-SR009B	M9.5x0.75	ϕ3.4	2.5mm	¥25.00



北京欧普特科技有限公司的OB光桥系统产品将会持续不断地进行更新、改进、并扩充。我公司欢迎广大的用户及实际使用者对我公司的产品提出建议，以促进OB光桥系统产品的进一步完善和扩充。对有建设性建议或切实可行的设计方案，一经公司采纳后，我公司将给予相应的奖励。

最后真诚感谢您对我们的信任及选用OB光桥系统产品。

【笼式系统】



北京欧普特科技有限公司
www.goldway.com.cn



30mm笼式立方体



30mm笼式反射镜调整架



30mm笼式旋转调整架



30mm笼式滤光片转轮

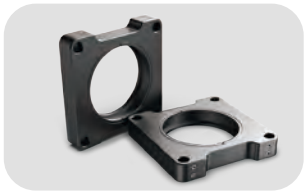

60mm笼式系统安装板



卡入式60mm笼式系统安装架

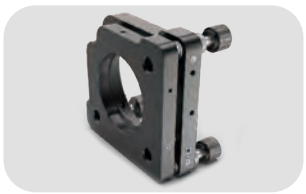

60mm笼式反射镜调整架

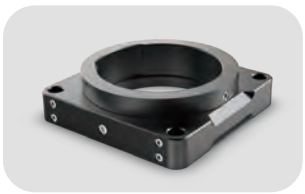

60mm笼式旋转调整架



Z轴平移安装座



45°安装调整架

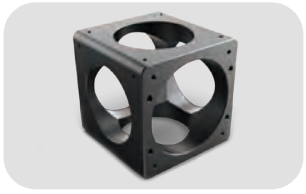

60mm笼式立方体

备注：1. 特殊规格要求，请具体联络我司。
2. 敬请登录 www.goldway.com.cn 查寻本目录未及时录入的笼式系统产品。
3. 我司欢迎 OEM 需求，敬请垂询。
4. 我司样本价格信息可能存在时效性差异，实时报价数据请以官网动态更新为准。

笼式系统
Cage Systems

笼式系统是一种能作为光学系统主要结构的机械组件，可以兼容多种光学元件，包含多种多样的精加工构造块，便于灵活搭建大型光机系统并实现准确的对准。笼式系统设计用于提供高模组性，利用各个单独购买的组件满足应用的不同需求。这些组件各个都具有高适应性，能轻松在系统中进行校准，降低设置时间，同时非常方便携带。

欧普特科技可提供多种光学笼式系统，包括、平板和光学安装座。光学笼式系统备有卓越的性价比及高容限，能顺畅移动、增加刚性，提供卓越的机械稳定性。其组件能调整、定位、倾斜安装并支持多重光路。最基本的光学笼式系统设置包含了支杆和平板。光学笼式系统套管也能为结构提供额外的支持，并最大限度地减少杂散光。

Φ6mm笼式安装接杆

欧普特系统安装接杆材质为不锈钢，直径为Ø6mm，兼容30mm和60mm的同轴系统，6.5mm-500mm多种长度规格可选。顶端带M3凹端紧定螺钉，分为可拆卸与不可拆卸两种，多根接杆串接可拓展长度。

- 可拆卸与不可拆卸螺丝（一体式）两种；
- 兼容同轴系统；
- 长度：12.5mm-300mm多种长度规格可选。



型号	名称	直径（mm）	长度（mm）	顶部螺丝规格	含税单价
GWCMP-12.5	笼式装配支杆/长12.5mm/φ6mm/M3	6	12.5	M3×6凹端紧定螺钉	￥22.00
GWCMP-25	笼式装配支杆/长25mm/φ6mm/M3	6	25	M3×6凹端紧定螺钉	￥24.00
GWCMP-38	笼式装配支杆/长38mm/φ6mm/M3	6	38	M3×6凹端紧定螺钉	￥27.00
GWCMP-50	笼式装配支杆/50mm/φ6mm/M3	6	50	M3×6凹端紧定螺钉	￥30.00
GWCMP-75	笼式装配支杆/75mm/φ6mm/M3	6	75	M3×6凹端紧定螺钉	￥33.00
GWCMP-100	笼式装配支杆/100mm/φ6mm/M3	6	100	M3×6凹端紧定螺钉	￥36.00
GWCMP-150	笼式装配支杆/150mm/φ6mm/M3	6	150	M3×6凹端紧定螺钉	￥50.00
GWCMP-200	笼式装配支杆/200mm/φ6mm/M3	6	200	M3×6凹端紧定螺钉	￥70.00
GWCMP-250	笼式装配支杆/长250mm/φ6mm/M3	6	250	M3×6凹端紧定螺钉	￥90.00
GWCMP-300	笼式装配支杆/长300/φ6mm/M3	6	300	M3×6凹端紧定螺钉	￥120.00

Φ6mm笼式安装接杆尺寸图

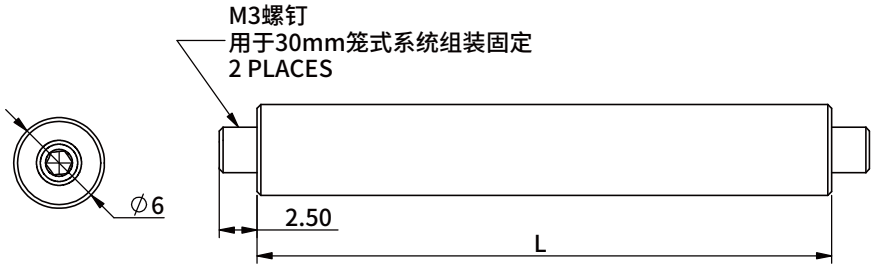

笼杆转接件

欧普特笼杆转接件一端为螺柱，另一端为内径Ø6mm，深度为5.6mm盲孔。有4-40螺柱和M3螺柱两种类型可选，兼容带4-40或M3内螺纹组件，适用于连接Ø6mm的同轴接杆。侧面附带M3紧定螺丝用于固定Ø6mm的同轴接杆。侧面带Ø1.8mm贯穿孔，1.5mm扳手贯穿加固连接。两个端面都是螺纹孔的同轴系统组件连接时，将同轴接杆转接件拧在其中一个组件上，同轴接杆一端拧在另一个组件上，一端插入同轴接杆转接件，实现同轴串接。

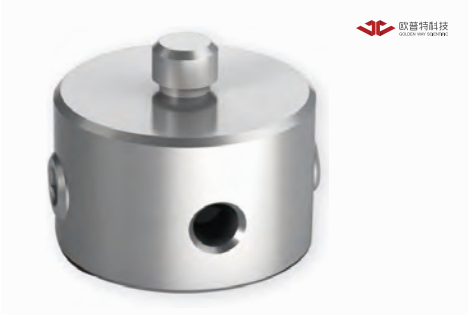

- 材质：304不锈钢；
- 适用Ø6mm笼式接杆使用。

型号	名称	螺纹规格	含税单价
GWCZ-C6	笼杆转接件，用于Ø6mm ER笼杆，4-40螺柱。	4-40	￥58.00
GWCZ-C6M	笼杆转接件，用于Ø6mm ER笼杆，M3螺柱。	M3	￥58.00

笼杆转接件尺寸图

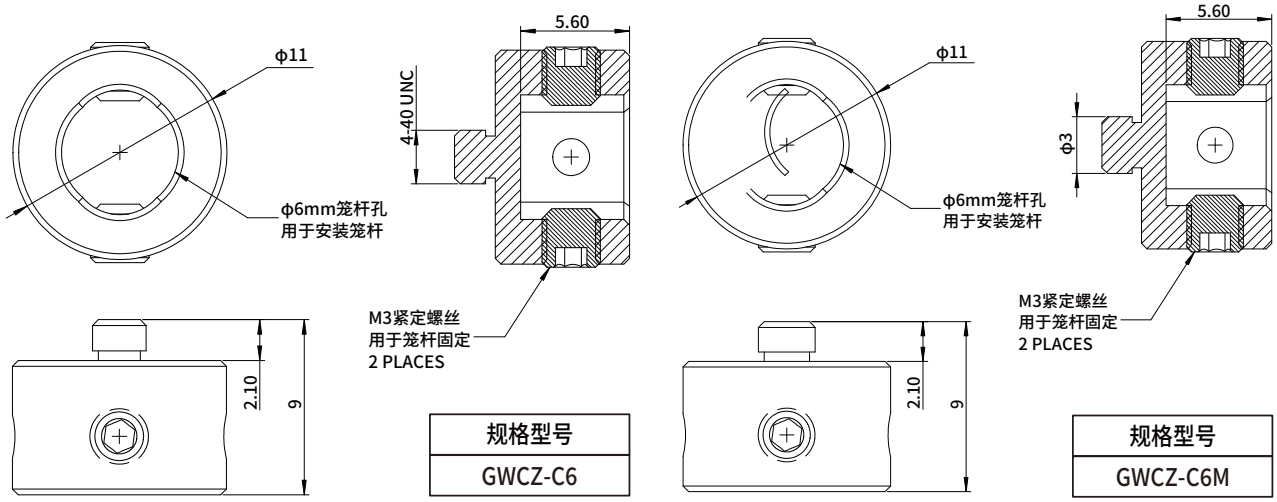

30mm笼式立方体

- 用于30mm笼式系统；
- 上下表面都有Ø1.75英寸的通孔；
- GWCC-30F-BM和GWCC-30F-TM侧面的SM1螺纹孔周围有四个M3螺孔，兼容Ø6mm笼杆；
- GWCC-30F-TM中两个相对的侧面都有孔槽，用于Ø6mm笼杆；
- GWCC-30F-PM和GWCC-30F-PKM带有四个M4和五个M3螺孔，可配合GWCC-30F-BM和GWCC-30F-TM使用；
- GWCC-30F-PKM可以俯仰、滚动调节和进行Z方向平移。



型号	名称	特点	含税单价
GWCC-30F-BM	30mm笼式立方体/带M3螺纹	/	￥391.00
GWCC-30F-TM	30mm笼式立方体/带6mm通孔/带M3螺纹	带6mm通孔	￥412.00
GWCC-30F-PM	30mm笼式固定笼式立方体平台/M3 M4 安装孔	固定式	￥162.00
GWCC-30F-PKM	30mm笼式可调笼式立方体平台/M3 M4 安装孔	可调	￥490.00

30mm笼式立方体尺寸图

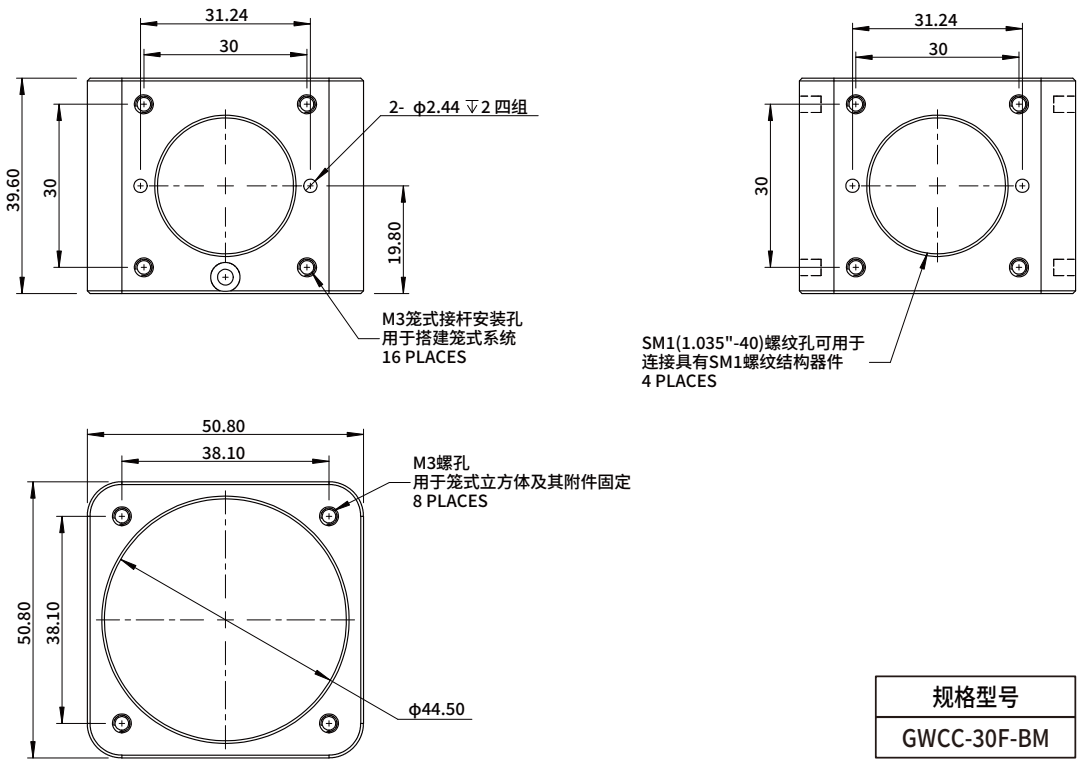

规格型号
GWCC-30F-BM

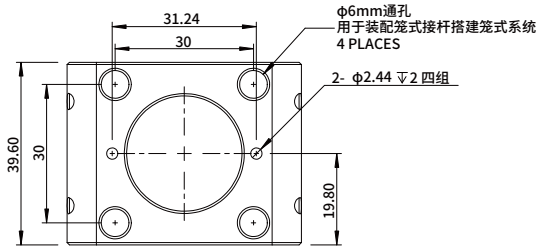

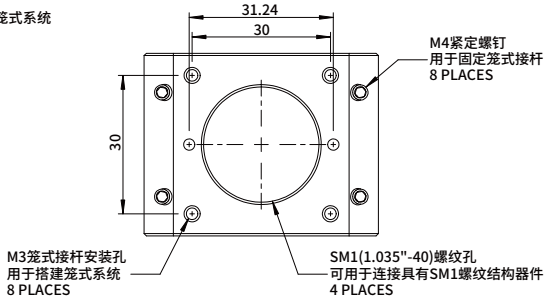

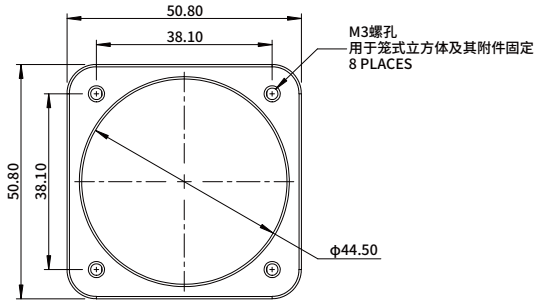

规格型号
GWCC-30F-TM

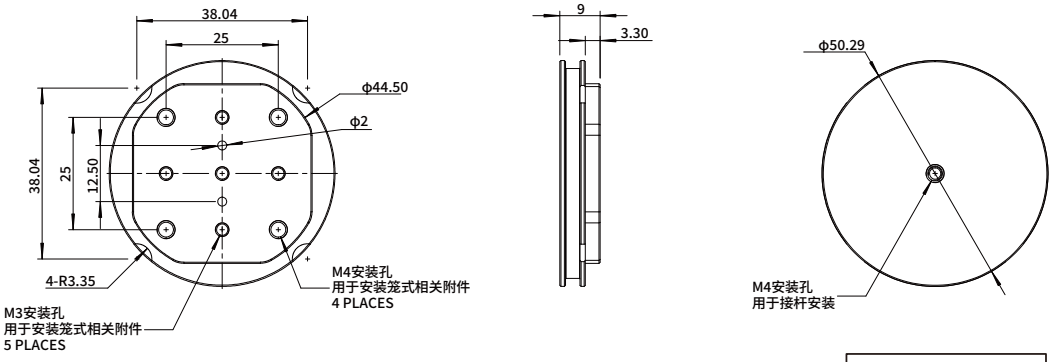

规格型号
GWCC-30F-PM

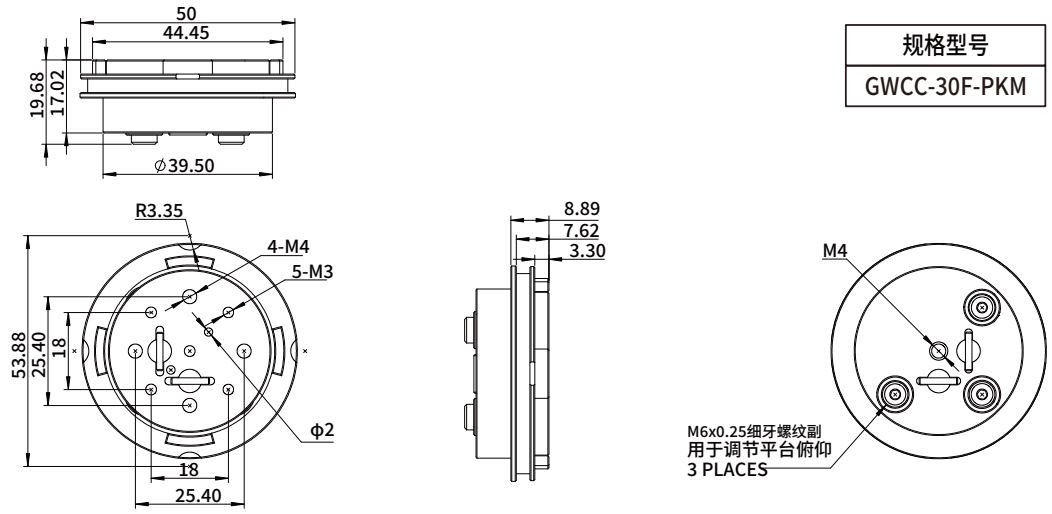

规格型号
GWCC-30F-PKM

30mm笼式分束立方转接件

欧普特分束立方转接件侧面都可以作为入射面，其通光孔径大于整个区域的80%。转接件分为上下两部分，每部分的内侧均有固定尺寸的方形凹槽且粘贴绒布，用于安装特定尺寸的分束立方，分束立方夹在上下两部分中间，组成一个25.4mm的立方体，可固定于30mm同轴分束立方安装座CM-3中。



- 适用于5mm、10mm、12.7mm和20mm分束立方安装；
- 配合GWCH-30F-4LM一起使用；
- 方形凹槽固定分束立方。

型号	名称	适用分束立方尺寸(mm)	含税单价
GWCZ-SJ-1F5	分束镜安装座转接件/边长25.4mm(1.0英寸)转5mm	5x5x5	￥135.00
GWCZ-SJ-1F10	分束镜安装座转接件/边长25.4mm(1.0英寸)转10mm	10x10x10	￥135.00
GWCZ-SJ-1F05	分束镜安装座转接件/边长25.4mm(1.0英寸)转12.7mm(0.5英寸)	12.7x12.7x12.7	￥135.00
GWCZ-SJ-1F20	分束镜安装座转接件/边长25.4mm(1.0英寸)转20mm	20x20x20	￥135.00

30mm笼式分束立方转接件尺寸图

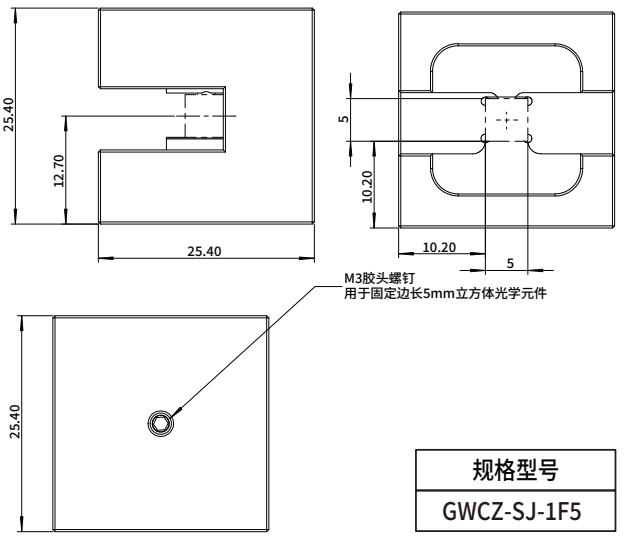

规格型号
GWCZ-SJ-1F5

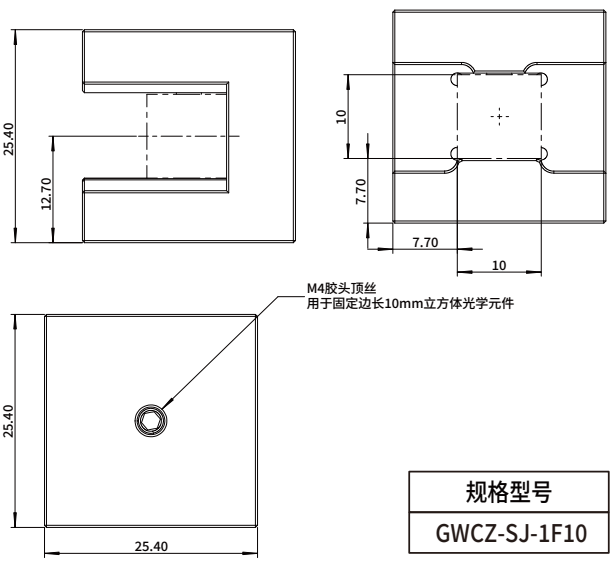

规格型号
GWCZ-SJ-1F10

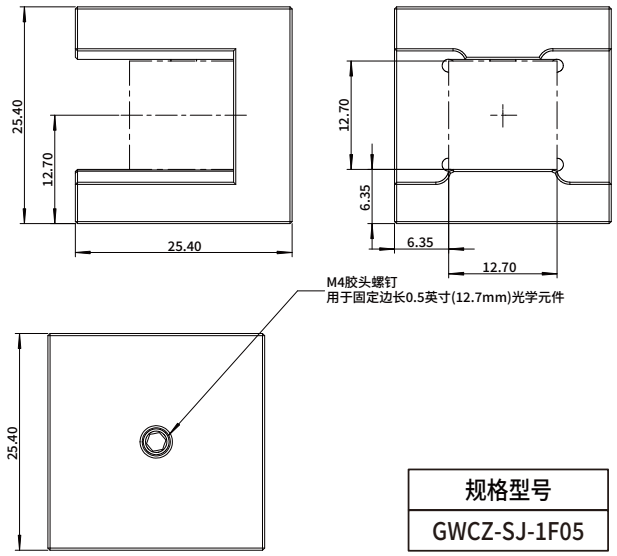

规格型号
GWCZ-SJ-1F05

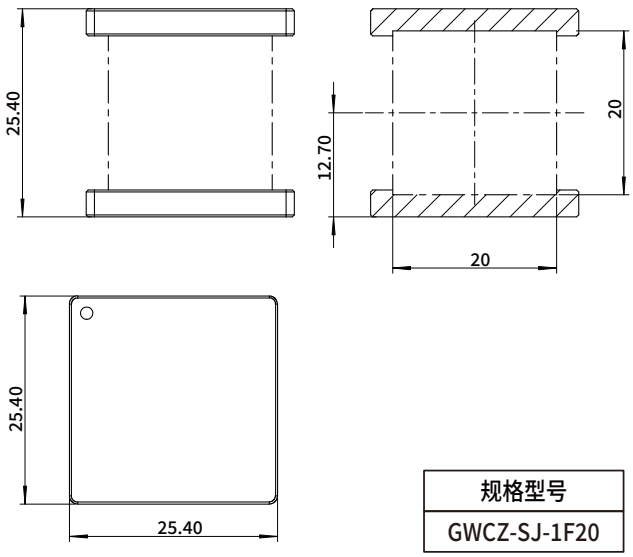

规格型号
GWCZ-SJ-1F20

30mm笼式立方体安装座

- GWCH-30F-Z1安装厚度大于3.0mm的Ø1英寸光学元件；
- GWCH-30F-Z1S3.4安装厚度最大0.13英寸（3.4mm）的Ø1英寸（25.4mm）光学元件；
- GWCH-30F-Z1S6.3安装厚度最大0.25英寸（6.3mm）的Ø1英寸（25.4mm）光学元件；
- GWCH-30F-Z1S3.4和GWCH-30F-Z1S6.3，SM1螺纹，附带SM1RR卡环；
- 兼容30mm笼式立方平台和旋转平台。



型号	名称	夹持尺寸（mm）	固定方式	最大夹持厚度（mm）	含税单价
GWCH-30F-Z1	笼式1英寸光学元件安装座	25.4	顶丝	＞3mm	￥175.00
GWCH-30F-Z1S3.4	1英寸光学元件安装座/带SM1螺纹孔/安装厚度3.4	25.4	SM1压圈	3.4mm	￥210.00
GWCH-30F-Z1S6.3	1英寸光学元件安装座/带SM1螺纹孔/安装厚度6.3	25.4	SM1压圈	6.3mm	￥210.00

30mm笼式立方体安装座尺寸图

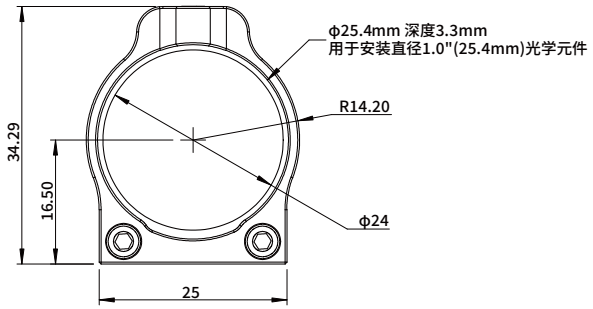

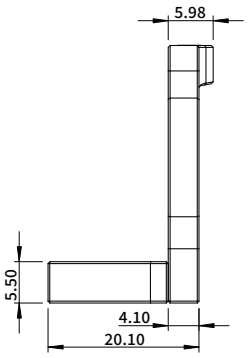

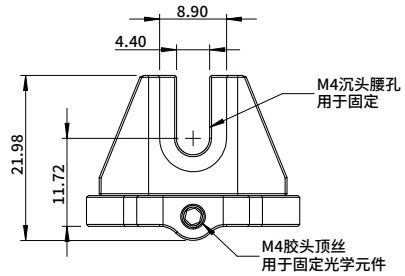

规格型号
GWCH-30F-Z1

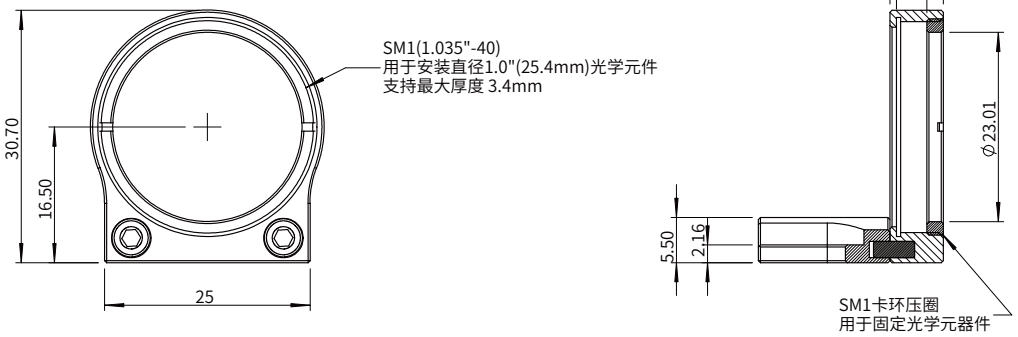

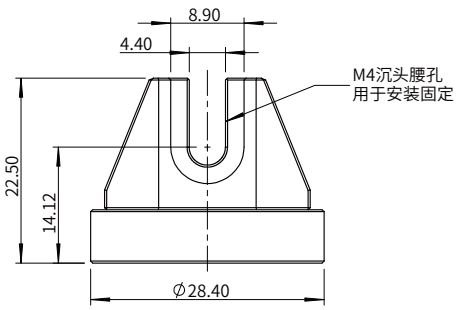

规格型号
GWCH-30F-Z1S3.4

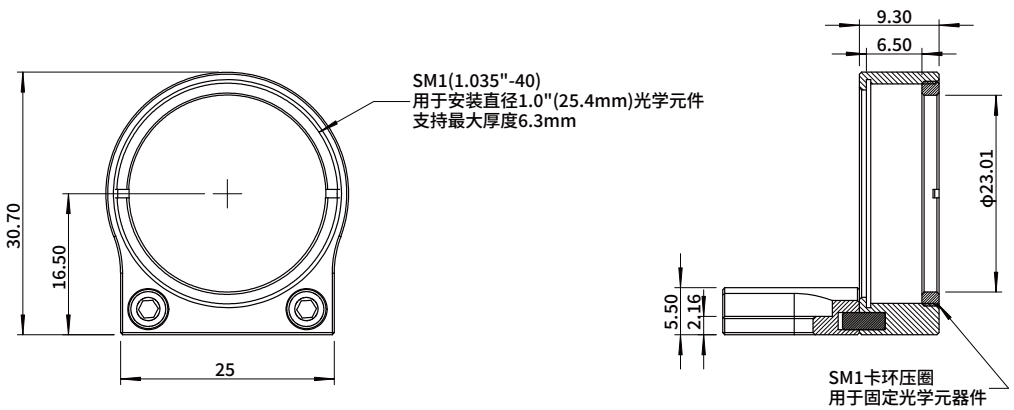

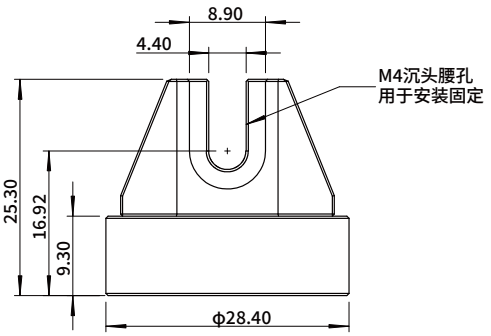

规格型号
GWCH-30F-Z1S6.3

30 mm笼式立方体盖板

欧普特立方体盖板提供SM1螺纹贯穿孔和M4螺纹孔两种类型，兼容30mm同轴系统。配合GWCC-30F-BM或GWCC-30F-TM一起使用可以组合为四面、五面或六面SM1螺纹贯穿孔同轴立方体。

- 提供SM1螺纹贯穿孔和M4螺纹孔两种类型；
- 附带4颗M4沉头螺钉可与GWCC-30F-BM或GWCC-30F-TM组合安装。



型号	名称	类型	含税单价
GWCB-30F-GM	30mm笼式立方体空白板盖板/带M4螺纹孔	M4螺纹孔	￥96.00
GWCB-30F-GSM1M	30mm笼式立方体/空白板盖板/带SM1螺纹/带M3螺纹孔	带SM1螺纹	￥121.00

30 mm笼式立方体盖板尺寸图

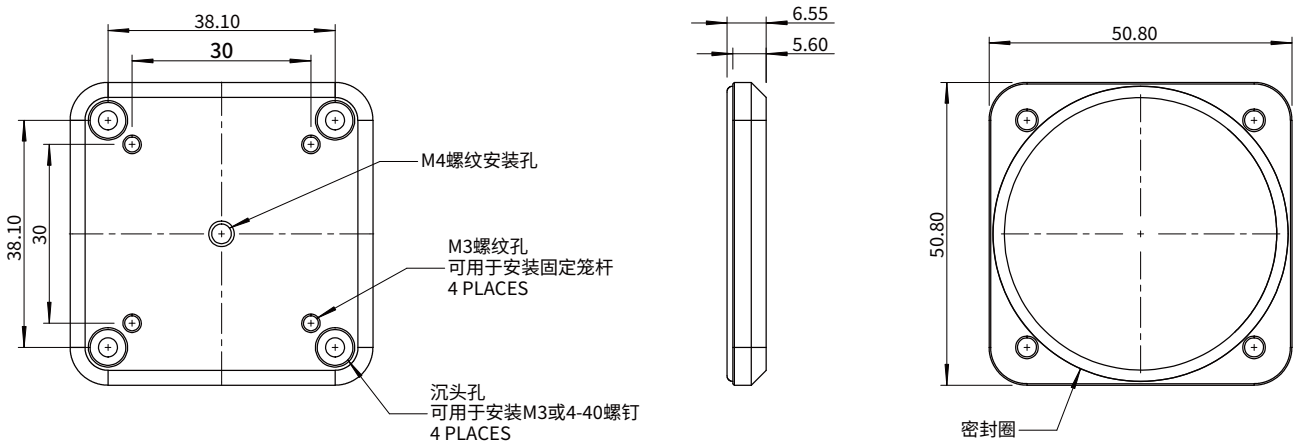

规格型号
GWCB-30F-GM

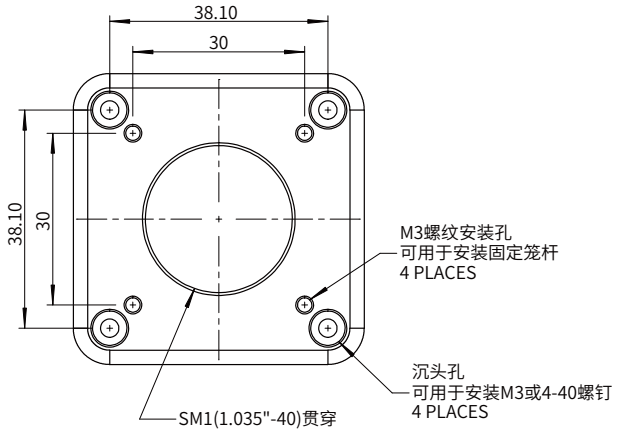

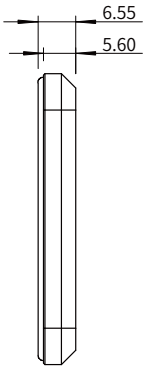

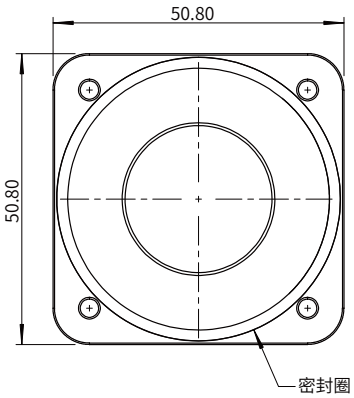

规格型号
GWCB-30F-GSM1M

30 mm同轴系统安装座

- 兼容30mm笼式系统;
- 3个M4沉头孔，用于安装笼式接杆和OEM应用;
- 笼杆(不附带)通过顶部的固定螺丝锁定;
- 支架为SM1透镜套管提供了间隙。



型号	名称	含税单价
GWCH-ZA-B30	30mm笼式系统支杆安装座/带3个M4沉头孔	￥90.00

30mm同轴系统安装座尺寸图

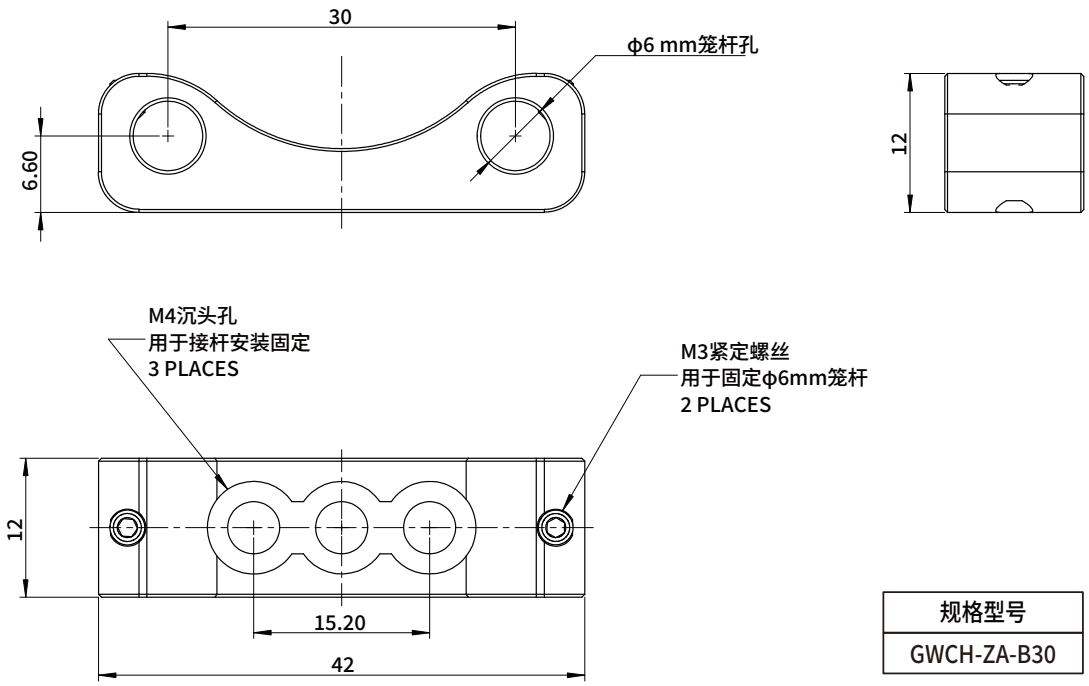

规格型号
GWCH-ZA-B30

30mm笼式反射镜调整架

- 带3个调节器，用于调节偏转和倾斜角度；
- 线性移动范围±3mm，俯仰角±3.5°，调节精度0.32°/转；
- 兼容30mm同轴系统；
- GWCH-30T-JSM1光学元件固定方式：SM1压圈，固定光学元件最大厚度5mm；
- GWCH-30T-J1.0光学元件固定方式：顶丝，适用安装Ø25.4mm，最小厚度为3mm的光学元件；
- GWCH-30T-XCM快拆型挠性夹紧机制无需拆装就可实现稳固的笼式安装，从顶部完成同轴杆的挠性锁紧，便于操作；
- GWCH-30T-JSM1和GWCH-30T-J1.0的 前板和后板均加工有四个通孔，设计用于直接兼容我们的30mm笼式系统。前板上的笼杆孔尺寸足够大，可实现±3.5°俯仰和倾斜调节，且不会影响笼杆。一旦达到所需的位置，可使用后板上的锁定固定螺丝固定笼杆。除了可与30mm笼式系统兼容，还可通过M4螺孔安装接杆。



型号	名称	固定尺寸(mm)	可调节范围	固定方式	含税单价
GWCH-30T-JSM1	30mm笼式系统SM1螺纹光学调整架/用于ϕ1英寸光学元件/M4螺纹安装孔	25.4	±3.5°	SM1压圈固定	￥550.00
GWCH-30T-J1.0	30mm笼式系统光学调整架/用于ϕ1英寸光学元件/顶丝固定/M4螺纹安装孔	25.4	±3.5°	顶丝固定	￥520.00
GWCH-30T-XCM	30mm笼式系统旋转可快速拆卸透镜安装座/用于1.0英寸光学元件	25.4	±3.5°	压圈	￥510.00

30mm笼式反射镜调整架尺寸图

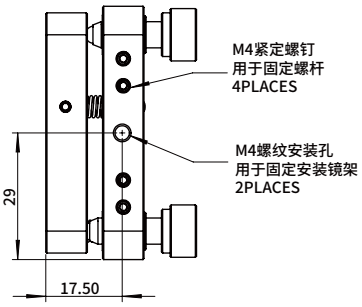

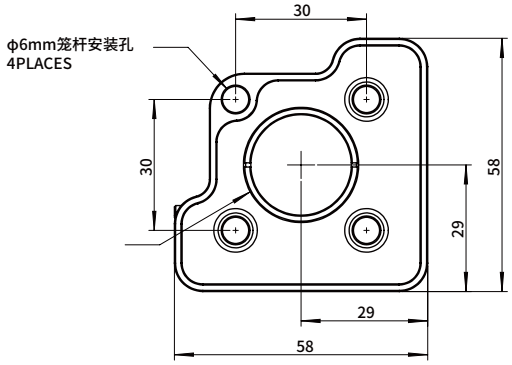

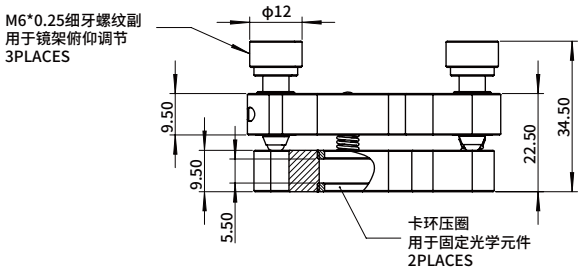

规格型号
GWCH-30T-JSM1

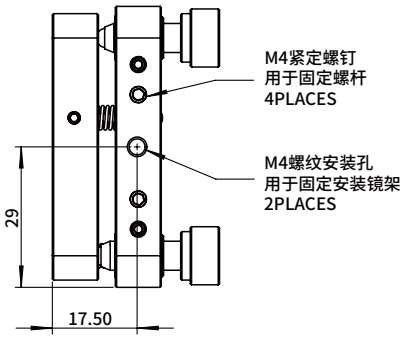

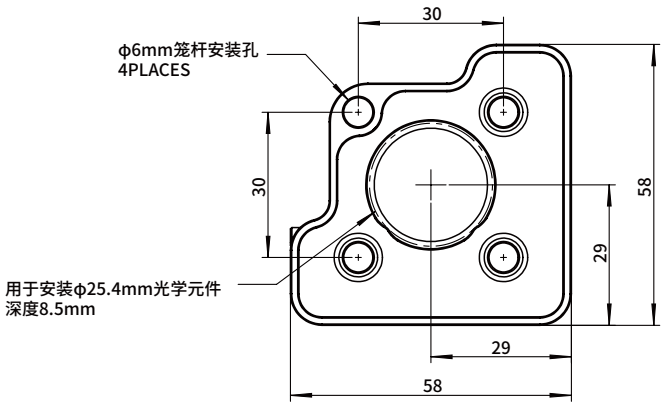

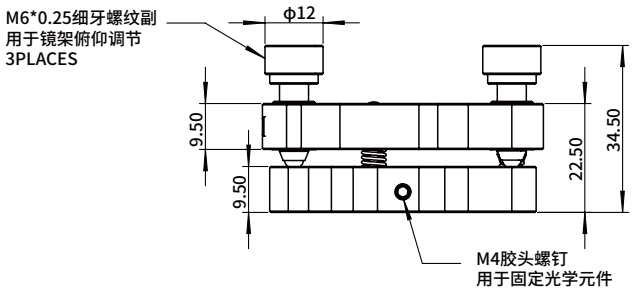

规格型号
GWCH-30T-J1.0

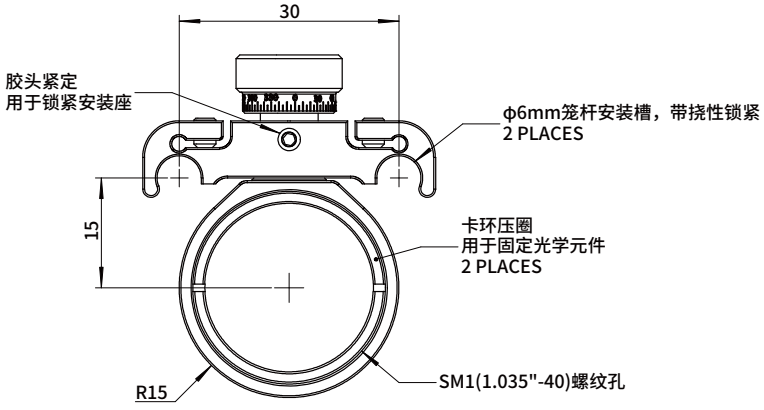

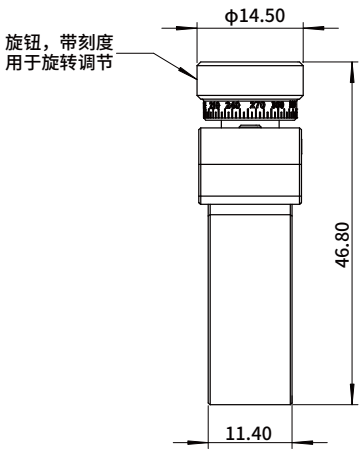

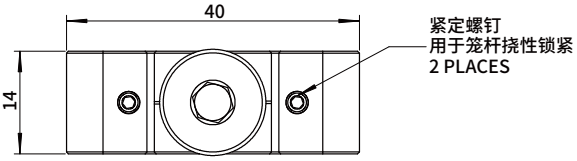

规格型号
GWCH-30T-XCM

30mm笼式旋转调整架

- 安装Ø25.4mm光学元件；
- 2°刻度精度，每20°刻有角度数字；
- 0.2°差分精度；
- 径向圆跳动，轴向圆跳动：≤30μm；
- 兼容同轴系统；
- GWCH-30T-X1.0M顶丝固定光学元件，固定最小光学元件厚度6mm；
- GWCH-30T-XSM1M和GWCH-30T-WXSM1M压圈固定光学元件，附带一个SM1R卡环，固定光学元件最大厚度为9mm；
- GWCH-30T-WXSM1M带微分头驱动，分离卡头行程±7°。



型号	名称	旋转角度	固定方式	含税单价
GWCH-30T-X1.0M	30mm笼式系统旋转安装座/用于ϕ1英寸光学元件/顶丝固定/带M4螺纹安装孔	360°	顶丝固定	￥310.00
GWCH-30T-XSM1M	30mm笼式系统旋转安装座/用于ϕ1英寸光学元件/附带1个SM1卡环/带M4螺纹安装孔	360°	压圈固定	￥345.00
GWCH-30T-WXSM1M	30mm笼式系统旋转安装座/带微分头驱动/用于ϕ1英寸光学元件/附带1个SM1卡环/带M4螺纹安装孔	360°	压圈固定	￥980.00

30mm笼式旋转调整架尺寸图

规格型号
GWCH-30T-X1.0M

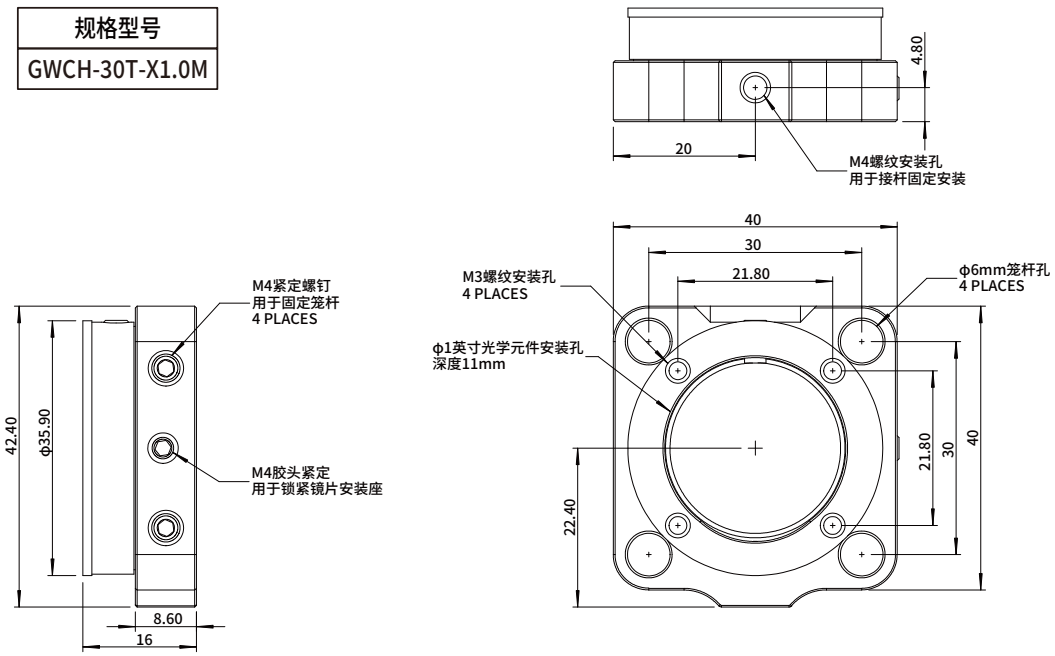

规格型号
GWCH-30T-XSM1M

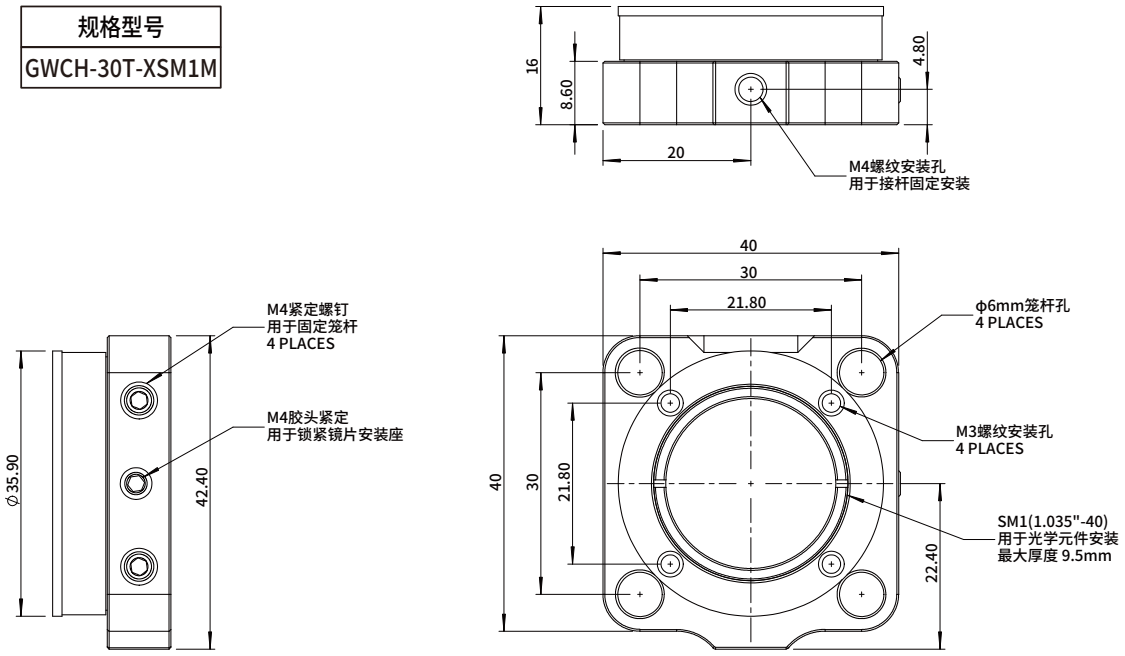

规格型号
GWCH-30T-WXSM1M

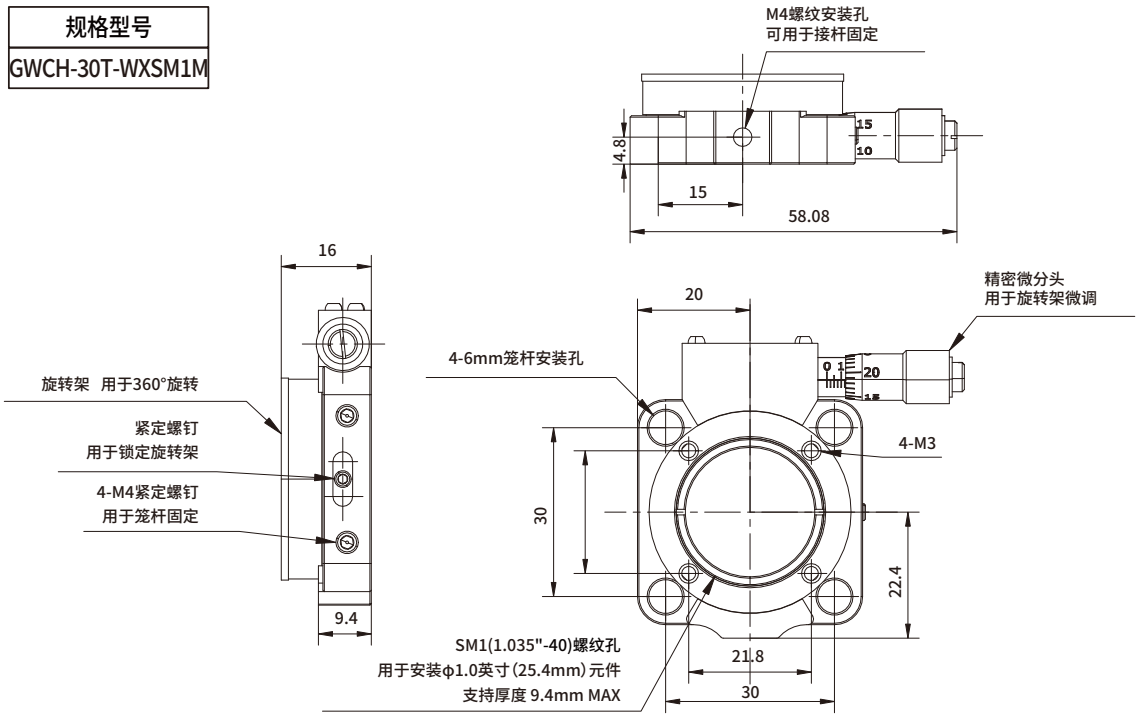

30mm笼式滤光片转轮

GWCH-ZA-LP30是为30mm笼式共轴系统而设计的，具有六个带SM1螺纹的滤光片架，用于Ø1英寸的光学元件。弹簧式滤光片轮通过卡口定位，并将滤光片中心对准笼式系统。主体上固定的输入和输出端口也有SM1螺纹，用于兼容我们的Ø1英寸透镜套筒。笼杆通孔侧面伴有M3固定螺丝，六角扳手可以固定，底部包含两个M6和四个M4的安装孔。



- 最多可安装6个Ø1英寸(Ø25.4mm)的滤光片；
- 最大滤光片厚度为: 6.4mm)；
- 主体有SM1螺纹通孔，包括6个SM1RR卡环；
- 底部螺孔用于安装接杆；
- 兼容30mm笼式系统。

型号	名称	安装尺寸(mm)	底部安装螺纹类型	含税单价
GWCH-ZA-LP30	30mm笼式系统滤光片安装座/用于六个Ø1英寸滤光片/M6和M4螺孔	25.4	M4和M6	￥850.00

30mm笼式滤光片转轮尺寸图

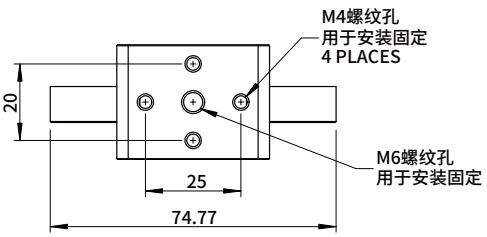

规格型号
GWCH-ZA-LP30

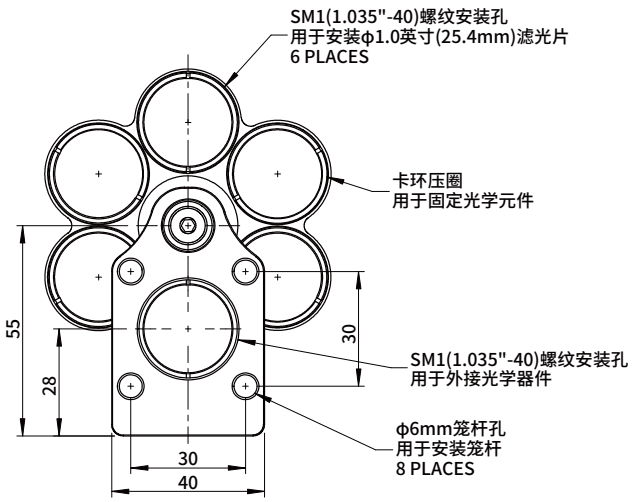

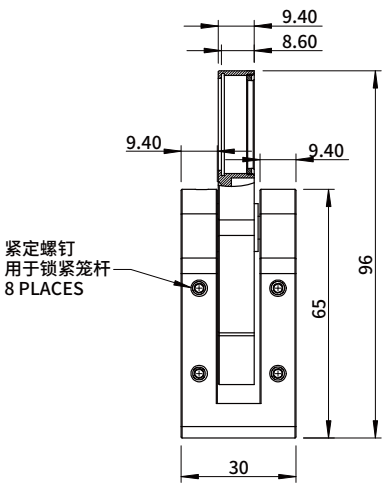

GASL 紧凑型可调狭缝

- 这种纤薄的安装座适合用于紧凑的光学装置中；
- 精密分厘卡头调节狭缝宽度；
- 狭缝宽度：0到6mm；
- 当狭缝宽度变化时，狭缝打开部分始终与螺纹通孔保持同心。



产品编号	可变范围（mm）	自重（kg）	含税单价
GASL-6	0-6	0.05	¥1680.00

GASL 紧凑型可调狭缝尺寸图

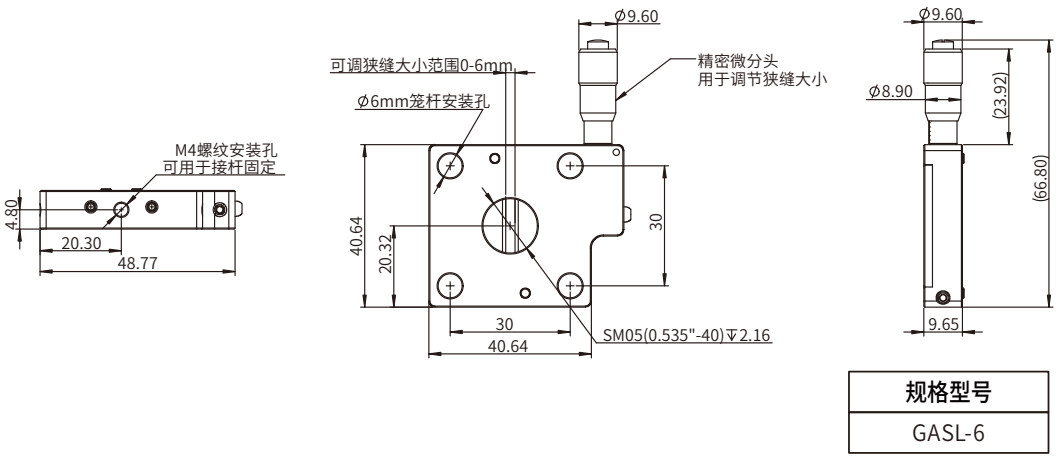

规格型号
GASL-6

可调光阑兼容笼式系统

欧普特提供可兼容笼式系统的可调光阑，并且外壳底部有M4螺纹孔。外壳含三个Ø6mm孔，可兼容笼式接杆，并且具有2mm六角扳手调节的挠性夹紧。

- 兼容30mm笼式系统的连续可调光阑；
- 外壳底部带M4螺纹孔。



型号	名称	连续可调范围（mm）	含税单价
GWCAP-30G-K	30mm笼式系统可变光阑/最大光圈φ20.0 mm	(Ø0.8 - Ø20)	￥510.00

可调光阑兼容笼式系统尺寸图

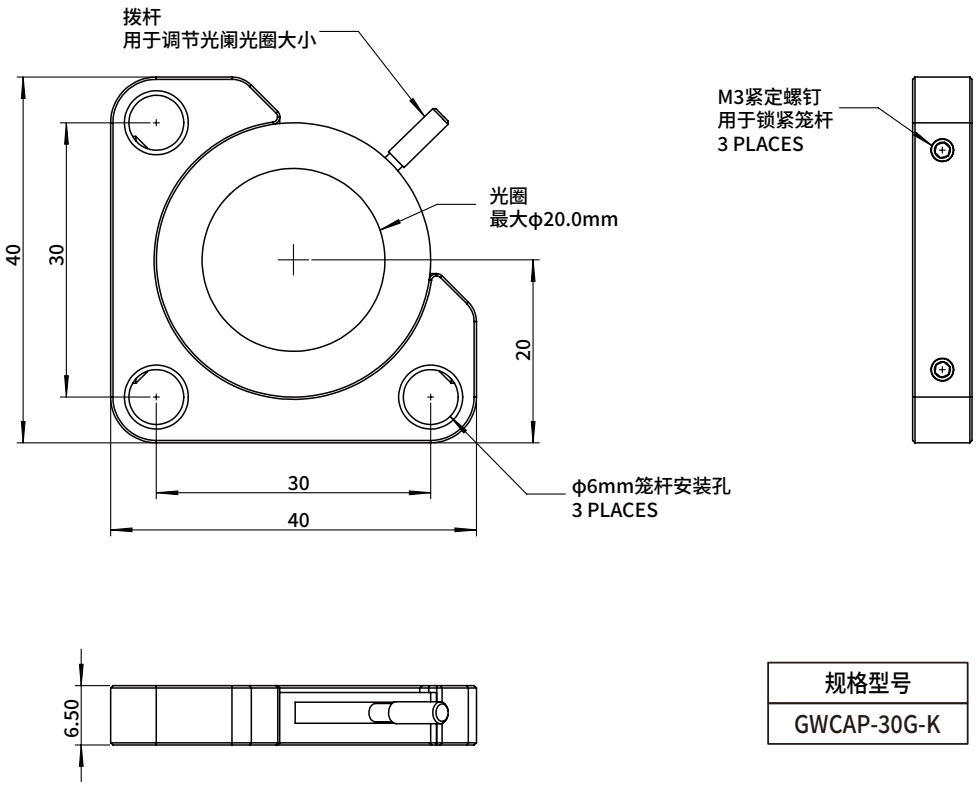

卡入式30mm笼式系统安装架

欧普特提供的30mm笼板安装座，带两个M6孔槽，一个M4沉头孔槽，用于将30mm同轴板直接固定在光学平台或面包板上。每个底座上都有一个凸起的边缘，来防止笼板或垫片受力时旋转。



型号	名称	安装孔	含税单价
GWCH-ZA-ZB30	30mm笼式系统笼板安装座	两个M6孔槽，一个M4沉头孔槽	￥160.00

卡入式30mm笼式系统安装架尺寸图

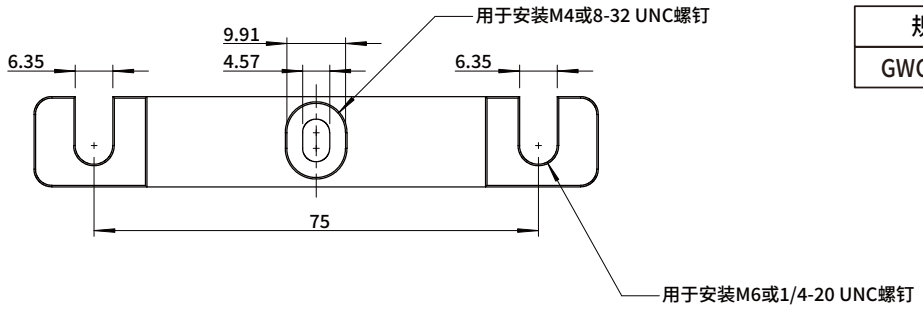

规格型号
GWCH-ZA-ZB30

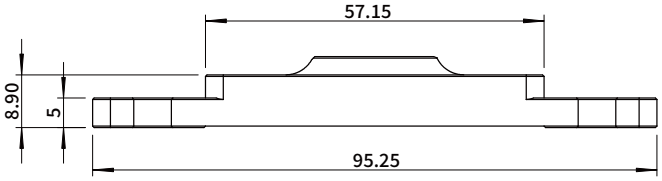

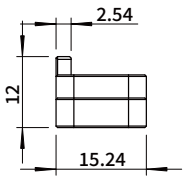

双轴XY位移调整架

- 2个调节器，X和Y方向行程为±1mm;
- X,Y轴方向调节精度0.25mm/转;
- GAOP-1适用30mm笼式系统安装，SM1内螺纹，安装Ø25.4mm光学元件，附带1个SM1R卡环，固定最大厚度8mm光学元件;
- GWCH-60T-XY适用60mm笼式系统安装，SM2内螺纹，安装Ø50.8mm光学元件，附带1个SM2R卡环，固定最大厚度10mm光学元件。



型号	名称	夹持尺寸（mm）	含税单价
GWCH-60T-XY	60mm笼式系统XY平移调节架/用于φ2英寸光学元件	50.8	￥1100.00
GAOP-1	30mm笼式系统XY平移调节架/用于φ1英寸光学元件	25.4	￥1250.00

双轴XY位移调整架尺寸图

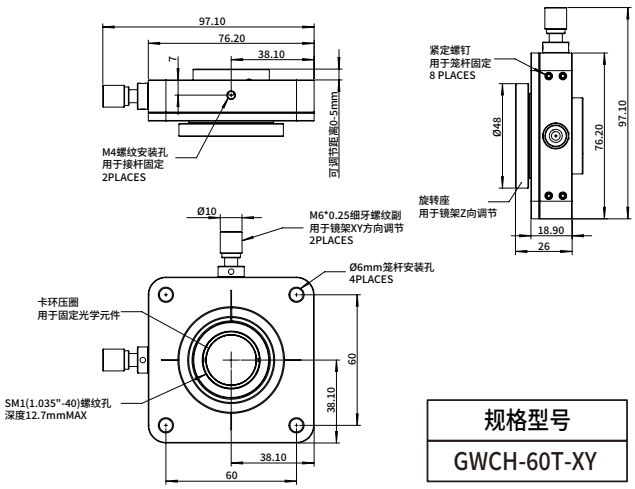

规格型号
GWCH-60T-XY

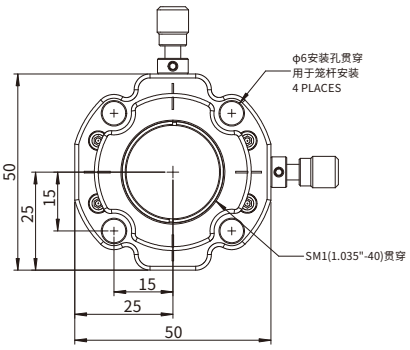

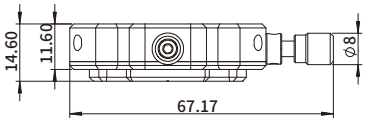

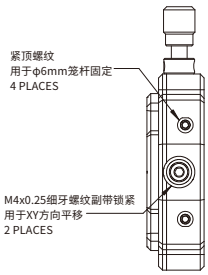

规格型号
GAOP-1

三轴XYZ位移调整架

- 2个调节器，X和Y方向行程为±2mm；
- X,Y轴方向调节精度0.25mm/转；
- 正面SM1内螺纹，安装Ø25.4mm光学元件；
- 附带1个SM1R卡环，固定最大厚度20.5mm光学元件；
- 可360°旋转，刻度精度1°；
- 底部和侧面均有M6螺纹安装孔；
- 兼容60mm同轴系统安装。

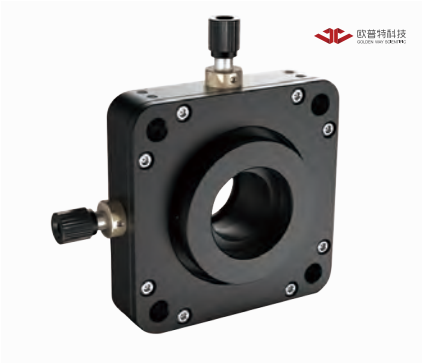

型号	名称	夹持尺寸（mm）	含税单价
GWCH-60T-XYZ	60 mm笼式系统XYZ平移调节架/用于φ2英寸光学元件	25.4	￥1205.00

三轴XYZ位移调整架尺寸图

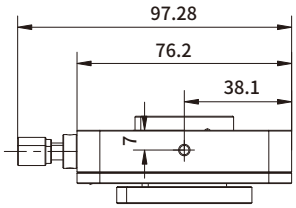

规格型号
GWCH-60T-XYZ

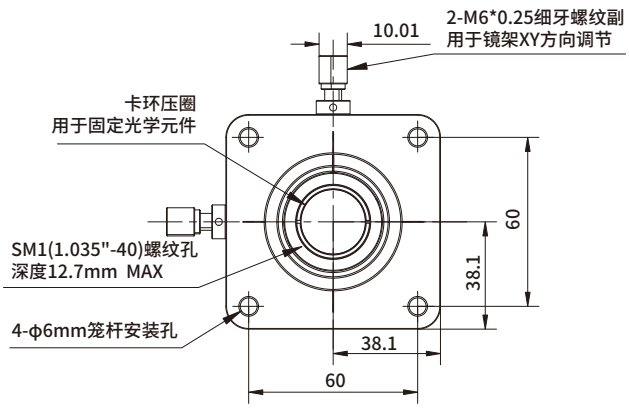

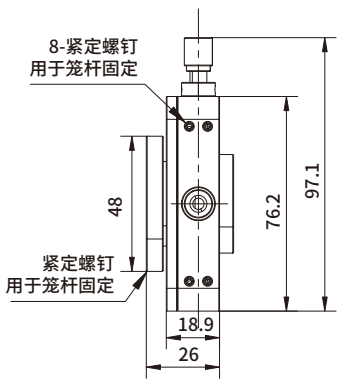

Z轴平移安装座

- 挠性设计，可调行程1.0mm，带行程范围刻度标识；
- 精密测微驱动器平移以1μm为分度；
- 可安装最大厚度为7mm的Ø1英寸光学元件；
- 兼容30mm笼式系统；
- 安装座带M4螺孔可安装至接杆；
- 带SM1内螺纹(1.035"-40)孔兼容SM1螺纹组件；
- 附带两个SM1卡环。



型号	名称	夹持尺寸 (mm)	最大夹持厚度 (mm)	含税单价
GWCH-30T-PZ	30mm笼式系统Z轴平移安装座/带微分头驱动/用于ϕ1英寸光学元件/附带2个SM1卡环	25.4	7	￥1120.00

Z轴平移安装座尺寸图

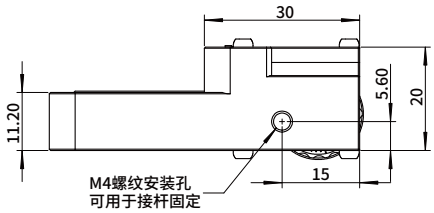

规格型号
GWCH-30T-PZ

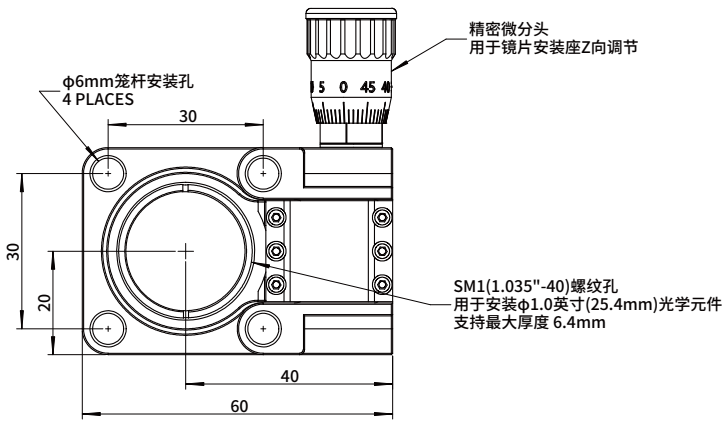

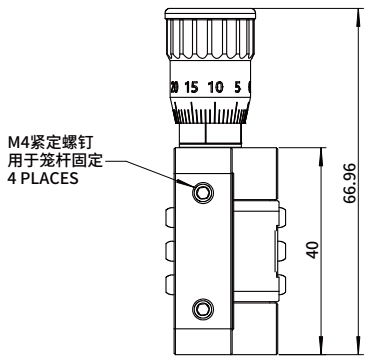

30 mm笼式分束立方安装座

- 可直接安装25.4mm分束立方或分束立方转接件；
- 立方体侧面带SM1螺纹贯穿孔、M3螺纹孔，底部带M4螺纹孔；
- 兼容30mm同轴系统；
- 附带底板及三角形压板。

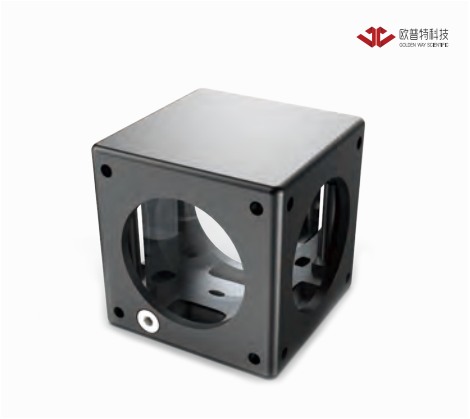

型号	名称	含税单价
GWCH-30F-4LM	30mm笼式夹紧式四端口棱镜/反射镜立方体/带M4螺纹孔	￥595.00

30 mm笼式分束立方安装座尺寸图

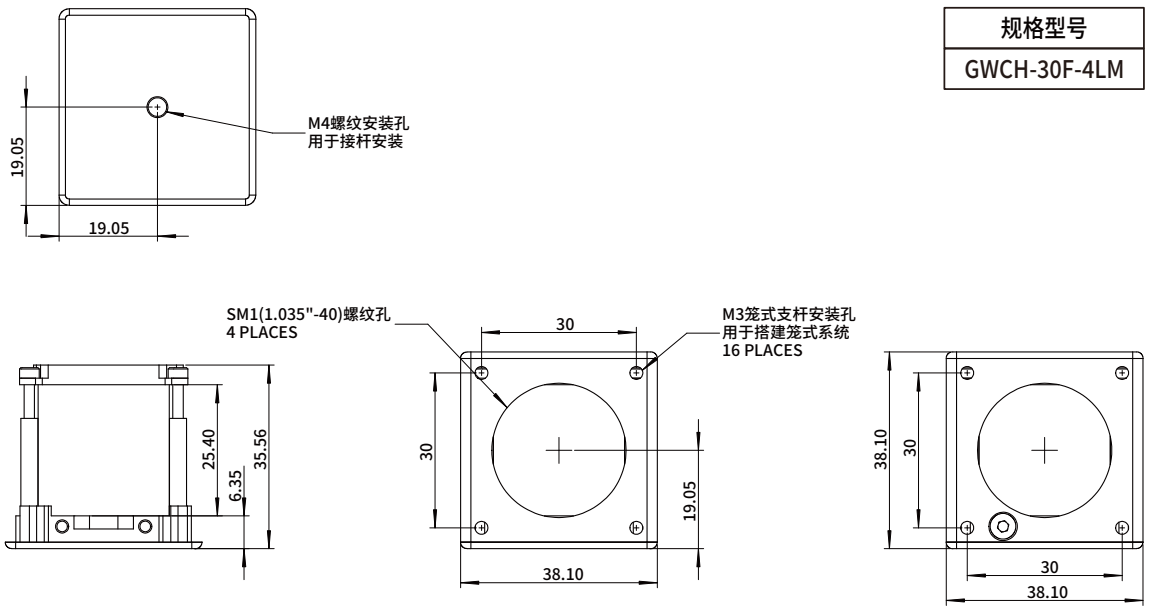

30 mm笼式平片光学元件安装座

欧普特笼式平片光学元件安装座常用于45°安装圆形和矩形光学元件，比如二向色镜分光片等光学元件。GWCH-30F-ZLCM可直接安装直径Ø25.4mm，厚度范围3mm~8mm的光学元件；GWCH-30F-ZLFM则可用于安装尺寸为36mm×25mm的矩形光学元件，适用光学元件的最大厚度为3mm。安装座包含一个同轴立方体，可用于安装30mm同轴系统，同时也能保护光学元件。安装座底部带有一个M4螺纹孔，可以连接Ø12.7mm不锈钢光学接杆。



- GWCH-30F-ZLCM适用于安装Ø25.4 mm光学元件，45°安装，安装台阶45°对齐；
- GWCH-30F-ZLFM适用于安装矩形光学元件，45°安装，安装台阶45°对齐；
- 兼容30mm笼式系统；
- GWCH-30F-ZC2J配合GWCH-30F-ZLCM使用；
- GWCH-30F-ZF2J配合GWCH-30F-ZLFM使用。

型号	名称	安装尺寸（mm）	含税单价
GWCH-30F-ZF2J	30mm笼式二向色性滤光片接杆式安装座/适合长度26-43mm方形镜片（方片）	25x36	￥240.00
GWCH-30F-ZC2J	30mm笼式二向色性滤光片接杆式安装座/适合φ1英寸圆形镜片（圆片）	25.4	￥280.00
GWCH-30F-ZLFM	30 mm笼式二向色滤光片立方体/适合长度26-43mm方形镜片/带M3和M4螺纹安装孔	25x36	￥550.00
GWCH-30F-ZLCM	30 mm笼式二向色滤光片立方体/适合φ1英寸圆形镜片/带M3和M4螺纹安装孔	25.4	￥560.00

30 mm笼式平片光学元件安装座尺寸图

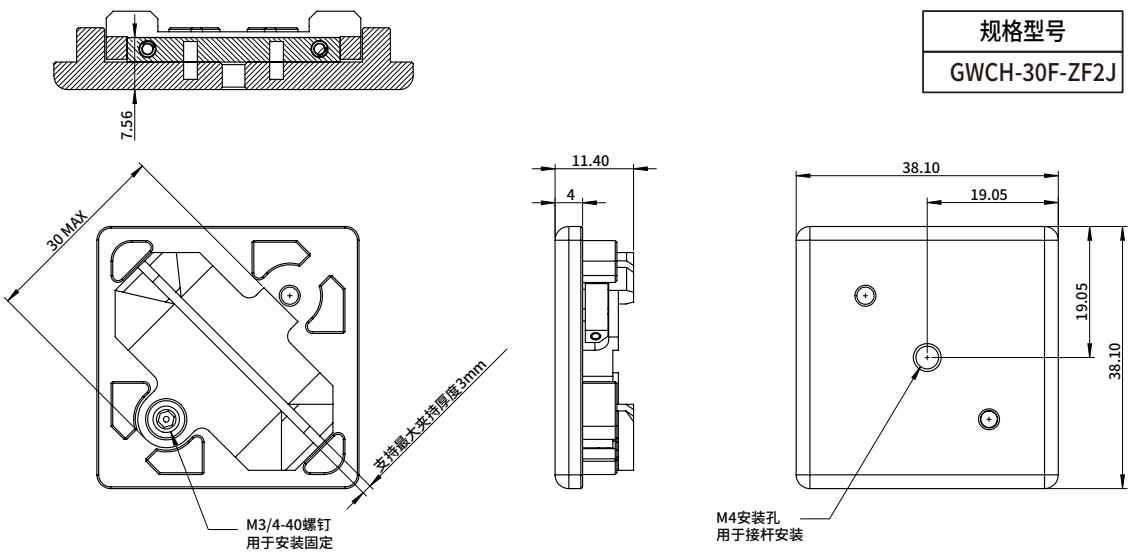

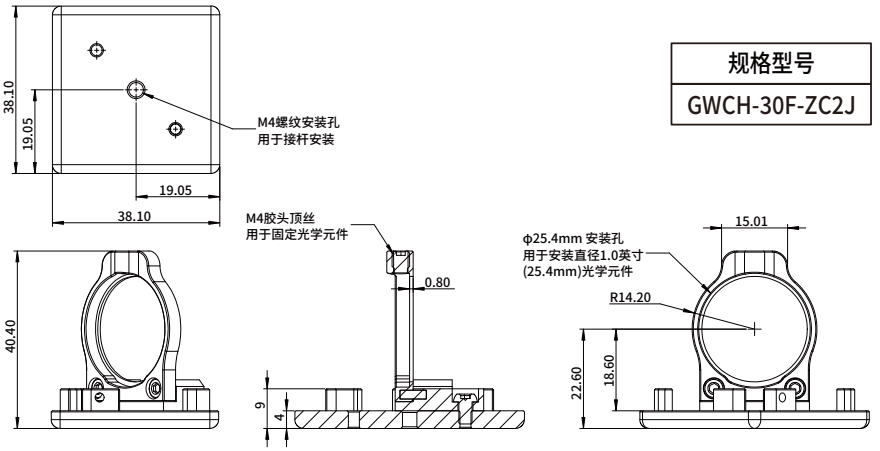

规格型号

GWCH-30F-ZC2J

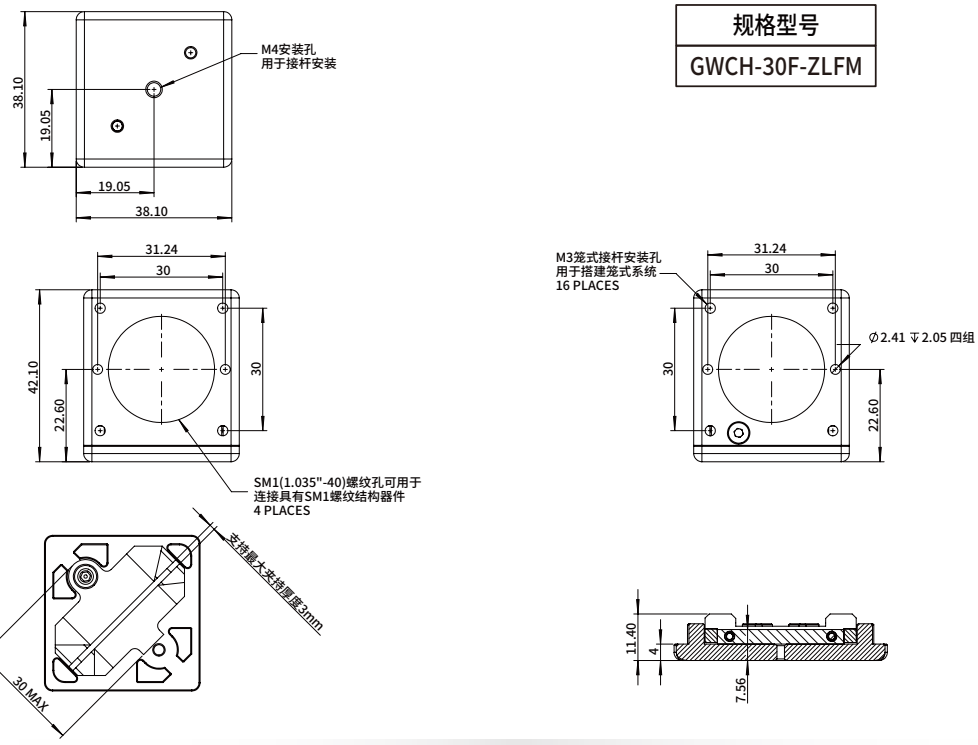

规格型号

GWCH-30F-ZLFM

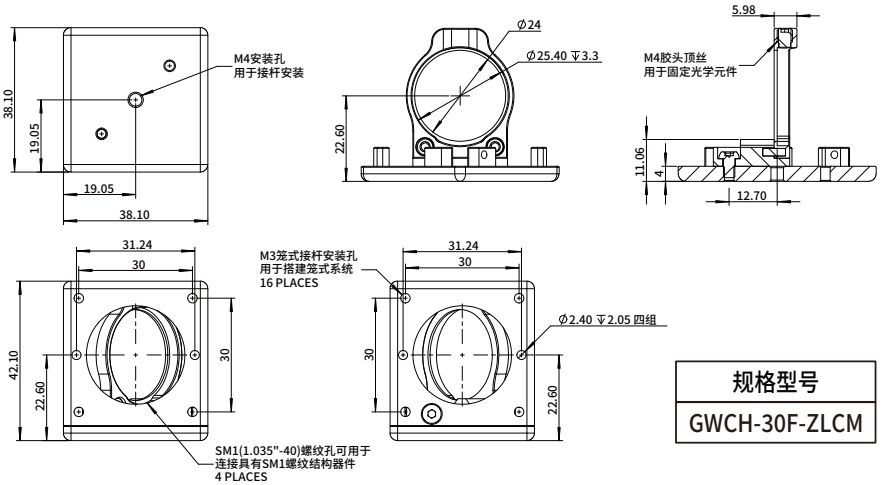

规格型号

GWCH-30F-ZLCM

30mm同轴立方体连接件

欧普特30mm笼式立方体连接件兼容30mm笼式立方体，GWCH-30F-BL中心为Ø26.4mm贯穿孔，设计用于将两个同轴立方体连接起来。2个Ø2.37mm*6.5mm的定位销钉保证圆孔中心和同轴立方体SM1螺纹孔中心对齐。



- 兼容30mm笼式立方体；
- 中心为Ø26.4mm贯穿孔；
- GWCH-30F-BL2用于GWCC-30F-BM和GWCC-30F-TM笼式立方体。

型号	名称	含税单价
GWCH-30F-BL	30mm笼式立方连接件	￥140.00
GWCH-30F-BL2	30mm笼式二向色立方连接件	￥140.00

30mm同轴立方体连接件尺寸图

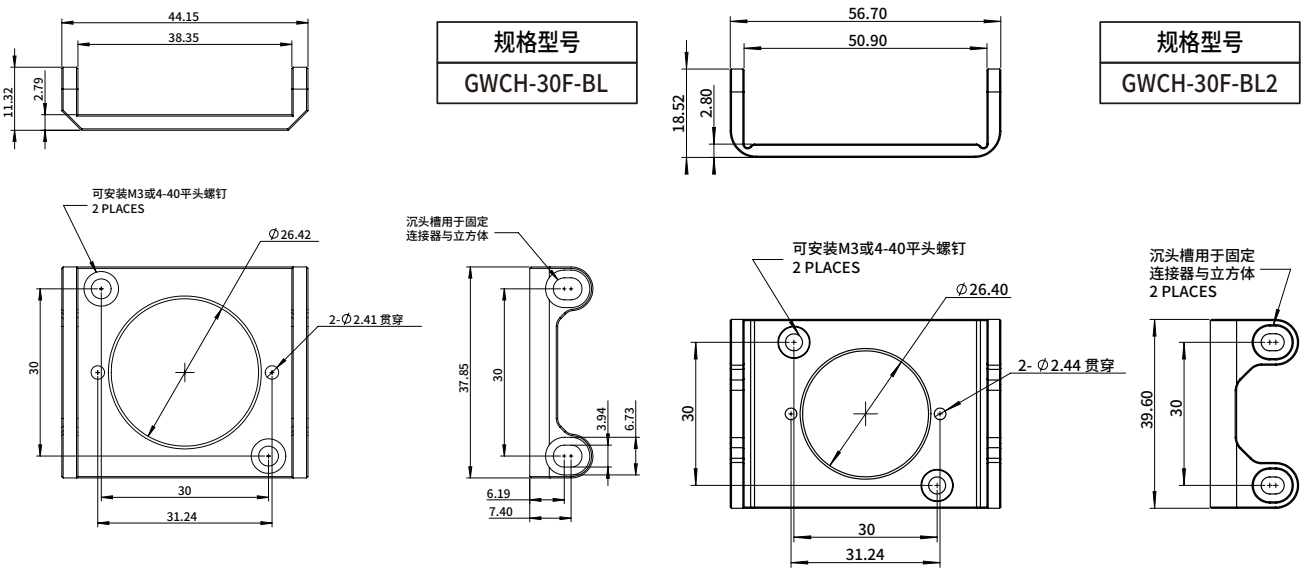

45°安装调整架

GWCH-30T-Z6M和GWCH-30T-ZM-A兼容30mm笼式系统，适合搭建紧凑型系统。该镜架入射和出射端面均带有一个SM1螺纹孔，兼容Ø25.4mm透镜套筒，斜面用于安装Ø25.4mm最小厚度3mm光学元件，紧定螺丝固定。带三个调节器，实现±3°俯仰和倾斜角度调节，±2.5mm线性位移调节。入射端面和出射端面相互垂直。提供入射端面和出射端面Ø6mm同轴接杆固定安装方式，调节器GWCH-30T-ZM-A带锁紧，GWCH-30T-Z6M不带锁紧功能。

GWCH-60T-Z6M和GWCH-60T-ZM-A兼容60mm笼式系统，适合搭建紧凑型系统。该镜架入射和出射端面均带有一个SM2螺纹孔，可以兼容SM2透镜套筒，斜面用于安装Ø50.8mm最小厚度6mm光学元件，紧定螺丝固定。带三个调节器，实现±4°俯仰和倾斜角度调节，±3mm线性位移。入射端面和出射端面相互垂直。两个调节器带旋钮，第三个调节器末端带内六角孔，三个调节器都可用2mm六角扳手进行调节。上下表面带M4安装螺纹孔（3个），适用安装光学接杆。



- GWCH-30T-Z6M和GWCH-30T-ZM-A适用安装Ø25.4mm最小厚度3mm光学元件，其中GWCH-30T-ZM-A带锁紧功能；
- GWCH-60T-Z6M和GWCH-60T-ZM-A适用安装Ø50.8 mm最小厚度6mm光学元件；
- ±4°的俯仰和倾斜调节，线性位移±2.5mm；
- 欧普特笼式系统直角反射镜架适用于相对于光轴45°角安装反射镜。

型号	名称	安装尺寸（mm）	同轴接杆固定方式	含税单价
GWCH-30T-Z6M	30 mm笼式系统直角光学调整架/带6mm笼杆孔/带M4/M6螺纹	25.4	螺纹孔	￥750.00
GWCH-30T-ZM-A	30 mm笼式系统直角光学调整架/带M3笼杆螺纹/带M4/M6螺纹	25.4	螺纹孔	￥760.00
GWCH-60T-Z6M	60 mm笼式系统直角光学调整架/带6mm笼杆孔/带M4/M6螺纹	50.8	光壁孔	￥950.00
GWCH-60T-ZM-A	60 mm笼式系统直角光学调整架/带M3笼杆螺纹孔/带M4/M6螺纹	50.8	螺纹孔	￥950.00

45°安装调整架尺寸图

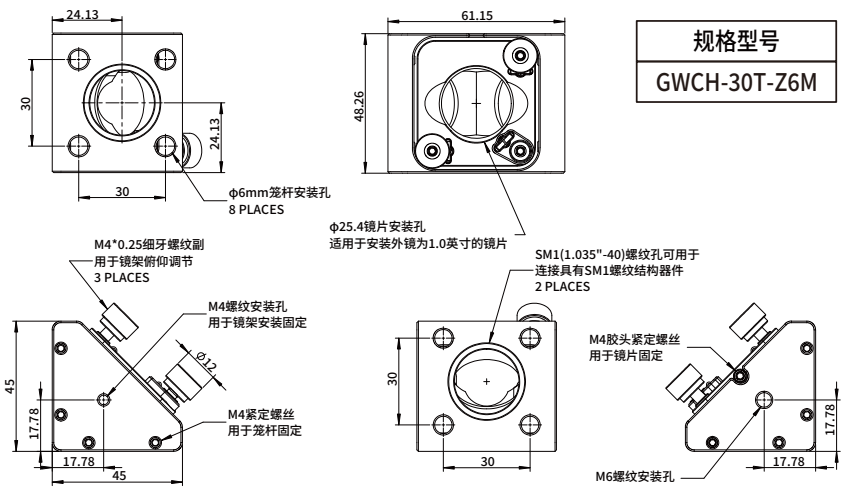

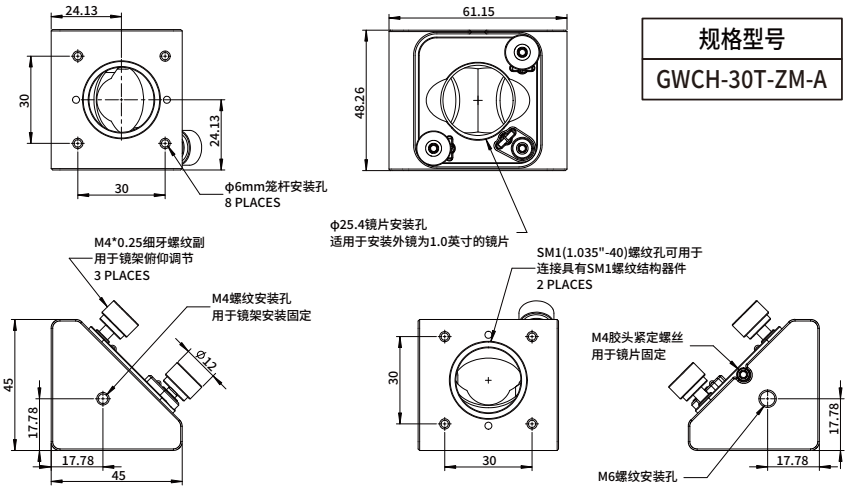

规格型号
GWCH-30T-ZM-A

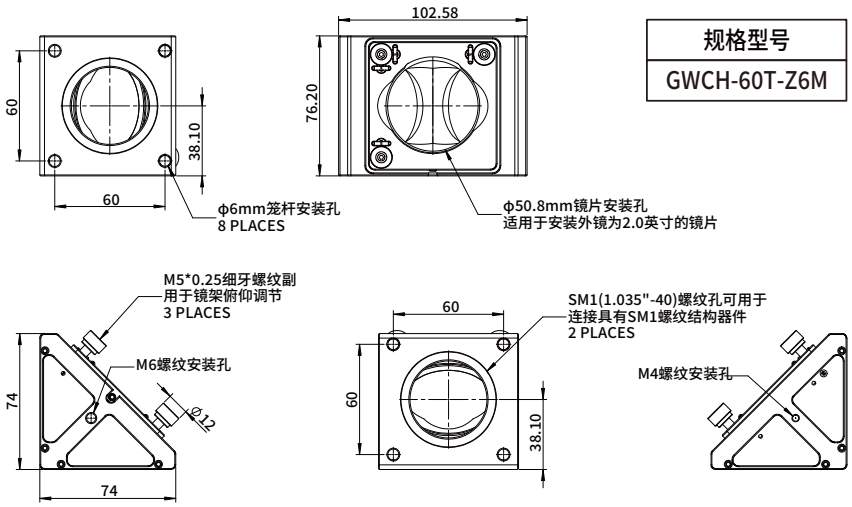

规格型号
GWCH-60T-Z6M

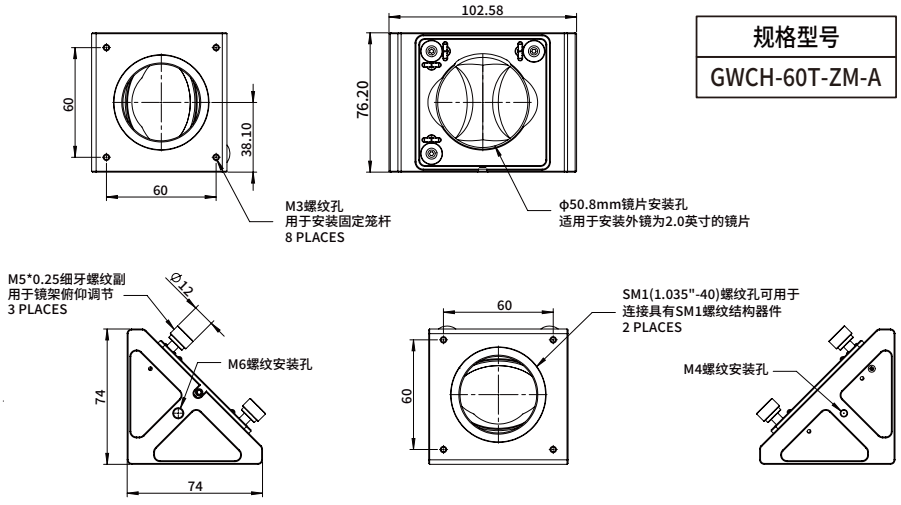

规格型号
GWCH-60T-ZM-A

φ6mm笼杆限位器

欧普特提供的笼板定位器可用于记录笼板的位置，方便在笼式系统中移动和重新定位。定位器厚度3.5mm，兼容30mm和60mm同轴系统。夹紧方式采用挠性夹紧，用1.5mm六角扳手紧固，安装时不需要拆卸其余零件。



- 记录同轴系统中组件的位置；
- 挠性夹紧。

型号	名称	夹持直径(mm)	厚度(mm)	含税单价
GWCX-ZD-X6	φ6mm笼杆限位器	6	3.5	￥260.00

φ6mm笼杆限位器尺寸图

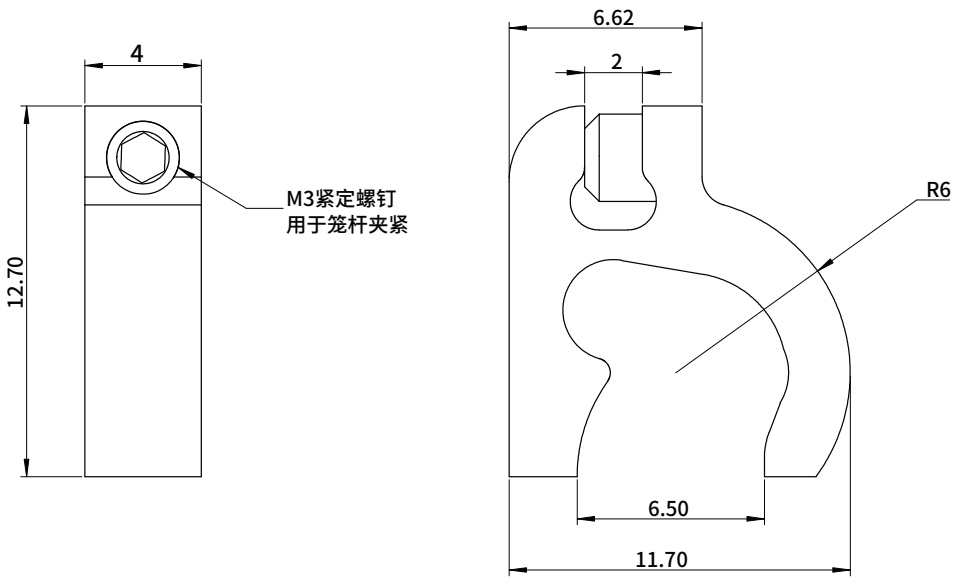

规格型号
GWCX-ZD-X6

30mm笼式安装板

欧普特提供多种规格笼式系统安装板，适用安装12.7mm，Ø25.4mm的光学元件或者透镜套筒物镜等器件，兼容30mm笼式系统。

- 兼容30mm笼式系统。



型号	名称	夹持尺寸(mm)	螺纹规格	固定方式	含税单价
GWCB-30B-SM05	30 mm笼板/用于0.5英寸光学元件/附带2个SM0.5卡环/M4螺纹	ϕ12.7	SM0.5	压圈	￥150.00
GWCB-30B-SM05H	30 mm笼板/用于0.5英寸光学元件/厚度0.5英寸/侧边顶丝固定/M4螺纹	ϕ12.7	/	顶丝	￥130.00
GWCB-30B-SM1	30 mm笼板/用于1.0英寸光学元件/附带2个SM1卡环/M4螺纹	ϕ25.4	SM1	压圈	￥120.00
GWCB-30B-SM1H	30 mm笼板/用于1.0英寸光学元件/厚度0.5英寸/附带2个SM1卡环/M4螺纹	ϕ25.4	SM1	压圈	￥175.00
GWCB-30B-T1.2	30 mm笼板/用于1.2英寸通孔/侧边顶丝固定/M4螺纹	ϕ30.5	/	顶丝	￥130.00
GWCB-30B-RMS	30 mm笼板/带RMS螺纹/M4螺纹	/	RMS	/	￥165.00
GWCB-L30B-C	30 mm笼板/带C-Mount螺纹/M4螺纹	/	C接口	/	￥165.00
GWCB-30B-CXF	30 mm磁吸式笼板可拆卸前板/带SM1螺纹/含1个SM1卡环	/	SM1	/	￥145.00
GWCB-30B-CXD	30 mm磁吸式笼板后固定板/带ϕ6mm笼杆孔和SM1螺纹/含1个SM1卡环	/	SM1	/	￥145.00

30mm笼式安装板尺寸图

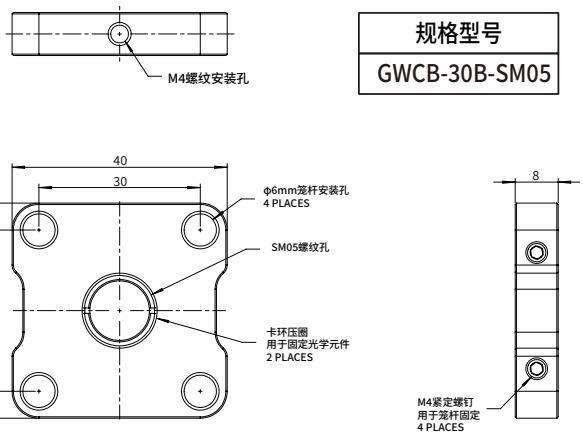

规格型号
GWCB-30B-SM05

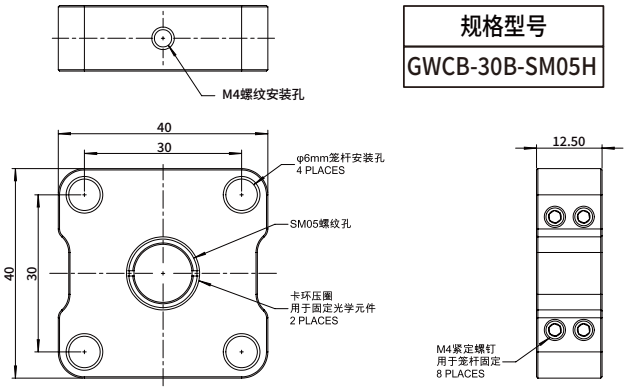

规格型号
GWCB-30B-SM05H

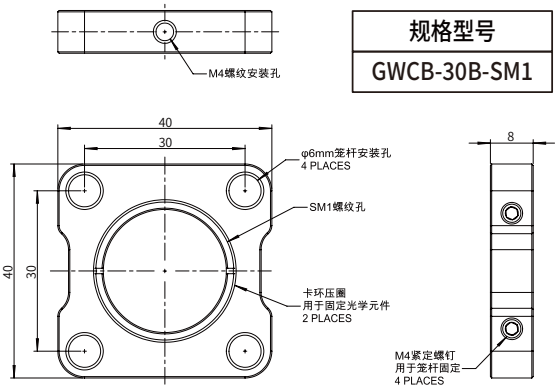

规格型号
GWCB-30B-SM1

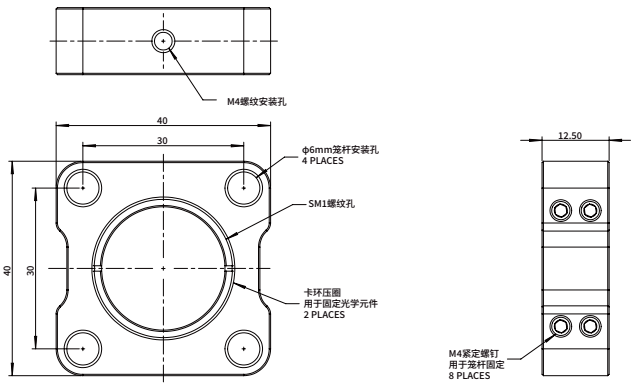

规格型号
GWCB-30B-SM1H

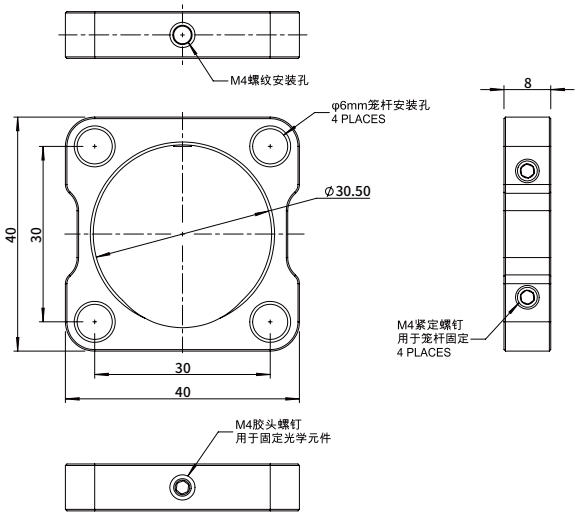

规格型号
GWCB-30B-T1.2

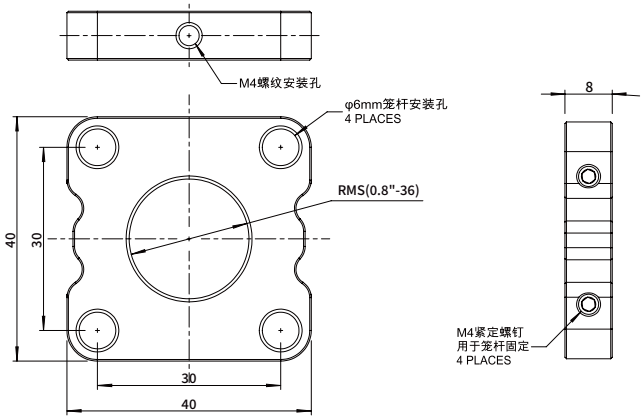

规格型号
GWCB-30B-RMS

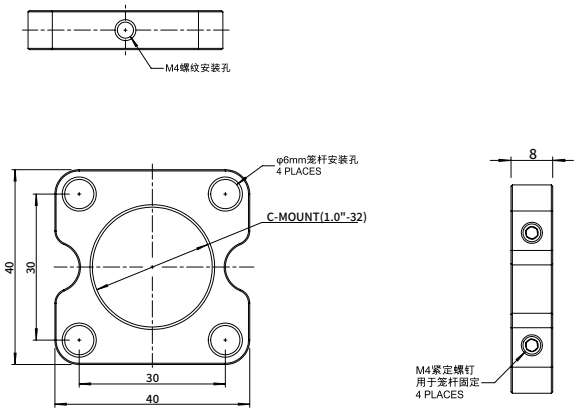

规格型号
GWCB-L30B-C

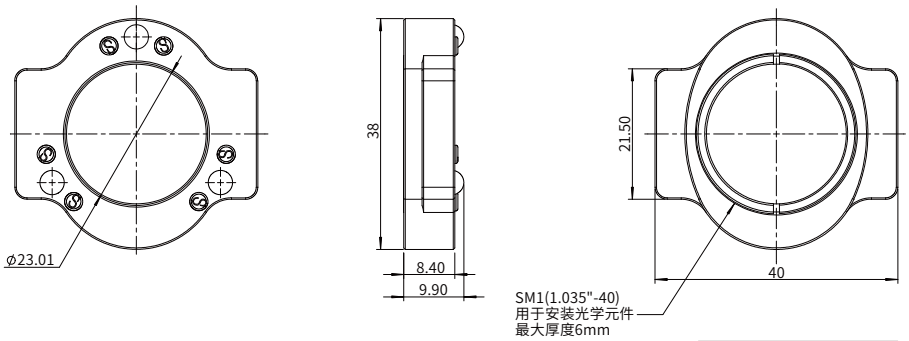

规格型号
GWCB-30B-CXF

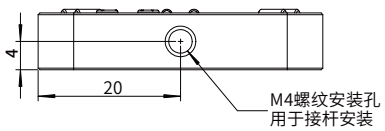

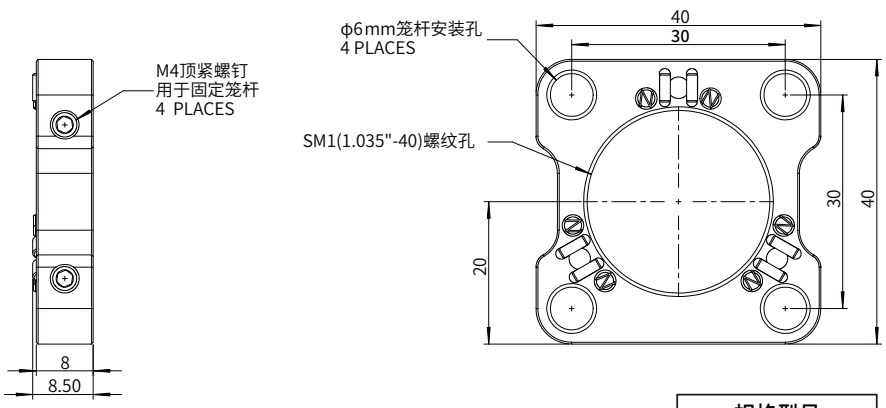

规格型号
GWCB-30B-CXD

Ø1英寸透镜套筒

欧普特透镜套筒常用于固定Ø25.4mm的光学元件，或用于光路遮光，避免环境光对系统影响。透镜套筒组合可以连接拓展长度，有利于快速地搭建紧凑型光学系统。通过卡环扳手将卡环定位在透镜套筒内所需的位置，来实现分隔和固定光学元件。

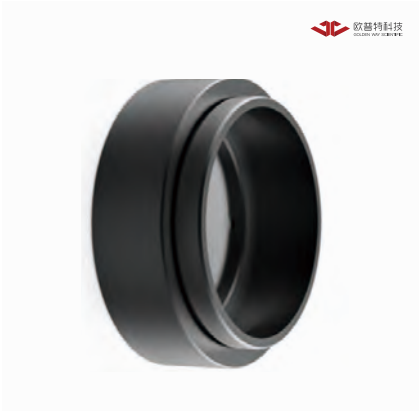

- 适合搭建紧凑型光学系统;
- 螺纹规格SM1;
- 遮光，安装Ø25.4mm光学元件。

型号	名称	长度(mm)	端口1螺纹规格	端口2螺纹规格	含税单价
GWCH-TC-1-0.3	SM1标准型0.3英寸层叠式透镜套筒	8	SM1-阳	SM1-阴	￥76.00
GWCH-TC-1-0.5	SM1标准型0.5英寸层叠式透镜套筒	12	SM1-阳	SM1-阴	￥76.00
GWCH-TC-1-1.0	SM1标准型1.0英寸层叠式透镜套筒	25	SM1-阳	SM1-阴	￥90.00
GWCH-TC-1-1.5	SM1标准型1.5英寸层叠式透镜套筒	38	SM1-阳	SM1-阴	￥98.00
GWCH-TC-1-2.0	SM1标准型2.0英寸层叠式透镜套筒	50	SM1-阳	SM1-阴	￥102.00
GWCH-TC-1-3.0	SM1标准型3.0英寸层叠式透镜套筒	75	SM1-阳	SM1-阴	￥160.00
GWCH-TC-1-4.0	SM1标准型4.0英寸层叠式透镜套筒	100	SM1-阳	SM1-阴	￥250.00
GWCH-TC-1-K2.0	SM1标准型2.0英寸侧开口层叠式透镜套筒	50	SM1-阳	SM1-阴	￥350.00
GWCH-TC-1-K3.0	SM1标准型3.0英寸侧开口层叠式透镜套筒	75	SM1-阳	SM1-阴	￥420.00
GWCH-TZ-1-0.5	SM1标准型0.5英寸直筒式透镜套筒	12	SM1-阴	SM1-阴	￥80.00
GWCH-TZ-1-1.0	SM1标准型1.0英寸直筒式透镜套筒	25	SM1-阴	SM1-阴	￥86.00
GWCH-TZ-1-2.0	SM1标准型2.0英寸直筒式透镜套筒	50	SM1-阴	SM1-阴	￥98.00
GWCH-TJ-1-1.0	SM1标准型1.0英寸间隔式透镜套筒	25	SM1-阳	SM1-阳	￥80.00
GWCH-TJ-1-2.0	SM1标准型2.0英寸间隔式透镜套筒	50	SM1-阳	SM1-阳	￥95.00

Ø1英寸透镜套筒尺寸图

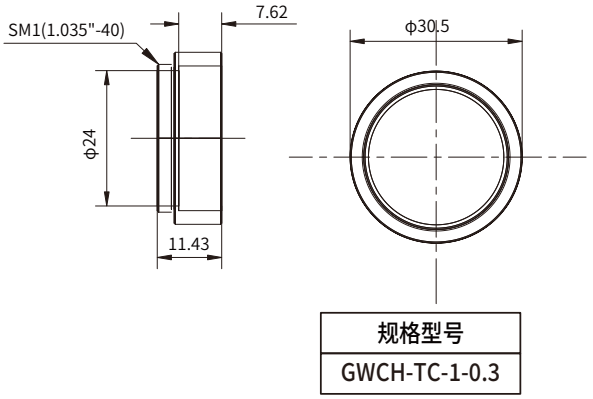

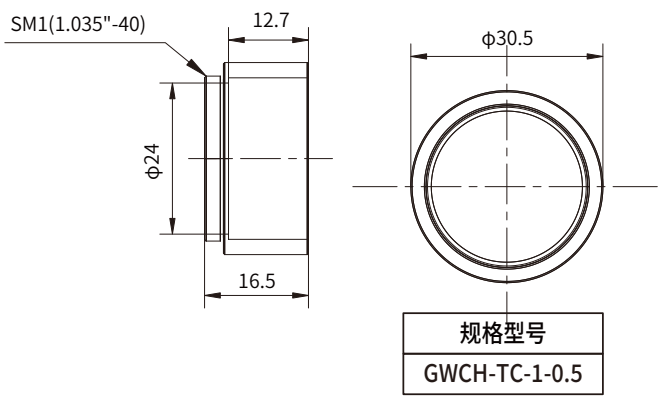

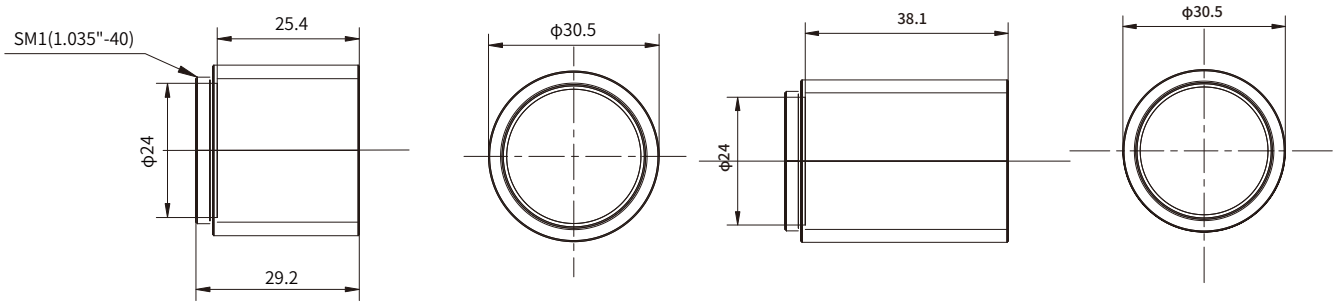

规格型号
GWCH-TC-1-1.0

规格型号
GWCH-TC-1-1.5

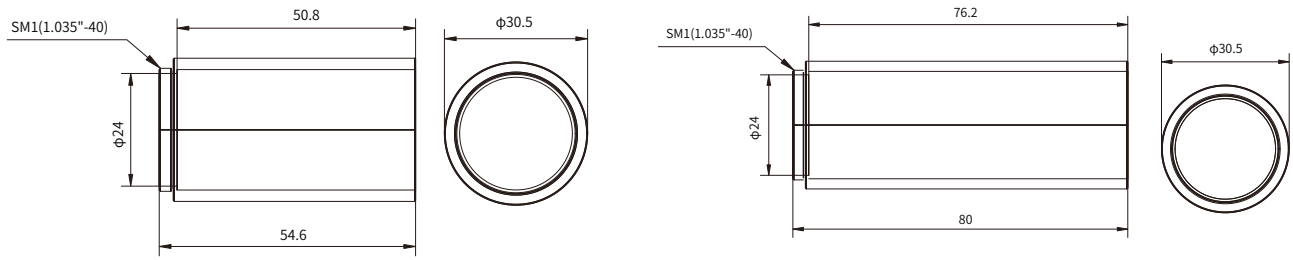

规格型号
GWCH-TC-1-2.0

规格型号
GWCH-TC-1-3.0

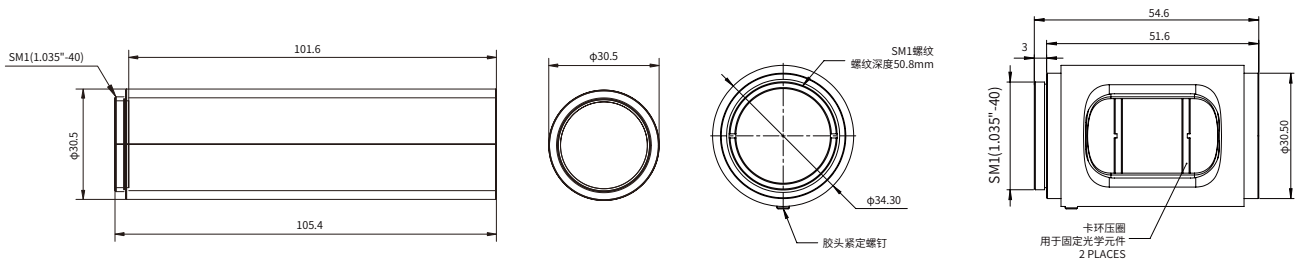

规格型号
GWCH-TC-1-4.0

规格型号
GWCH-TC-1-K2.0

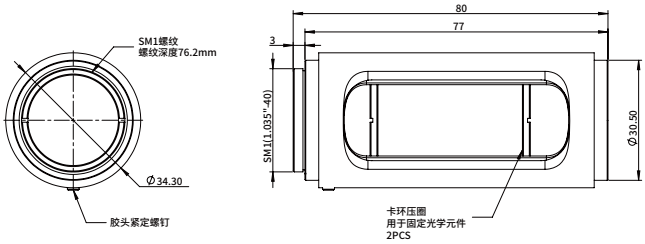

规格型号
GWCH-TC-1-K3.0

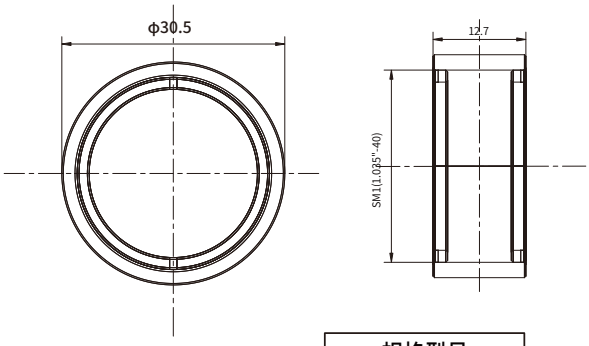

规格型号
GWCH-TZ-1-0.5

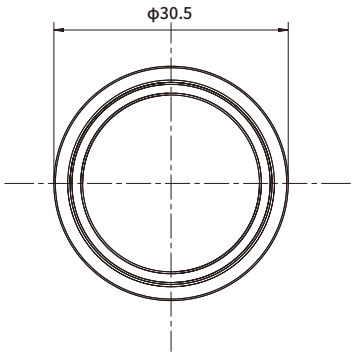

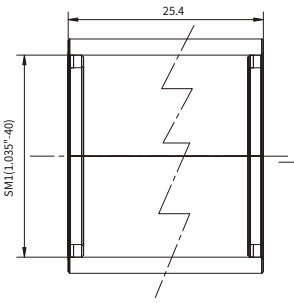

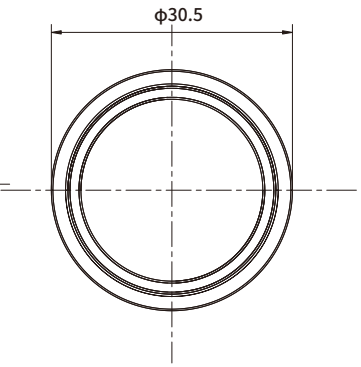

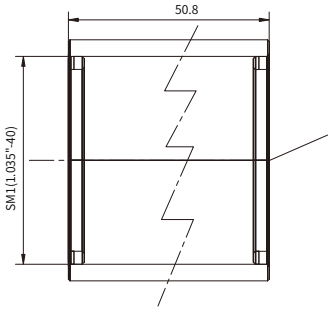

规格型号
GWCH-TZ-1-1.0

规格型号
GWCH-TZ-1-2.0

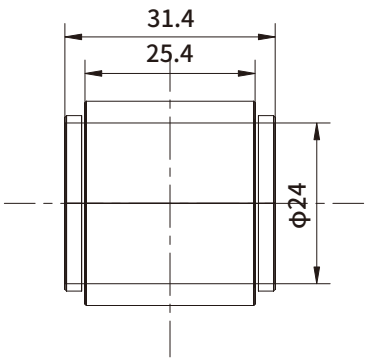

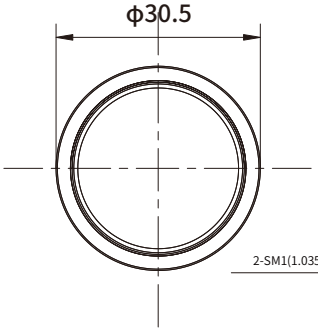

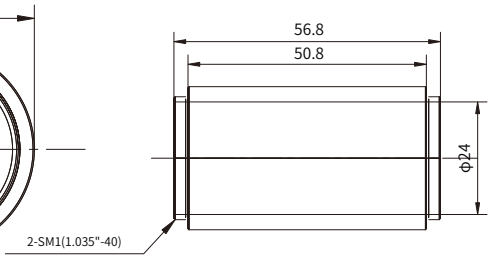

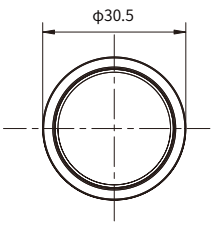

规格型号
GWCH-TJ-1-1.0

规格型号
GWCH-TJ-1-2.0

笼式系统防尘盖

欧普特SM1螺纹保护盖，有GWCH-TL-G1.0N内螺纹保护端盖和GWCH-TL-G1.0外螺纹保护端盖两种。前者有SM1内螺纹，可拧在带有SM1外螺纹机械件末端；后者有SM1外螺纹，可拧在带有SM1内螺纹末端，保护光学元件，防尘和遮光作用。

- 材质：6061-T6铝合金；
- 表面处理：黑色阳极氧化。



型号	名称	螺纹规格	含税单价
GWCH-TL-G1.0	SM1.0透镜套筒盖板	SM1外螺纹	￥115.00
GWCH-TL-G1.0N	SM1.0透镜套筒内螺纹盖板	SM1内螺纹	￥115.00

笼式系统防尘盖尺寸图

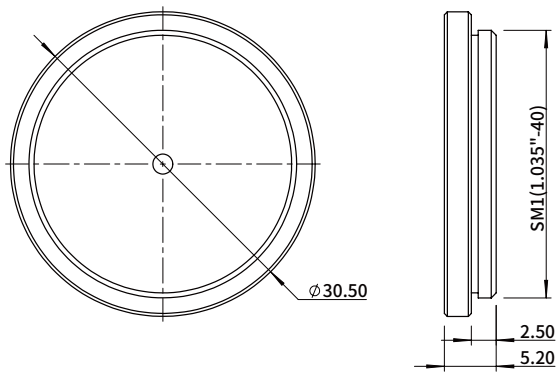

规格型号
GWCH-TL-G1.0

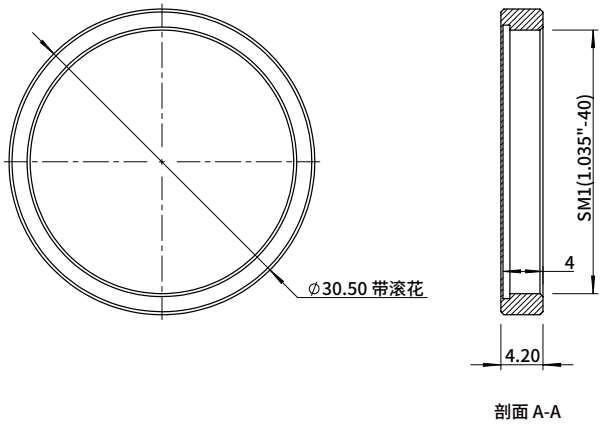

规格型号
GWCH-TL-G1.0N

笼式系统对准板

欧普特30mm笼式系统对准板是一种快速嵌入式光束对准工具，中心带有通孔，为光束对准提供便利，简化光路准直过程。光束聚焦应用中，其中心通孔便于查看聚焦光斑位置，通常焦点处光束可直接穿过通孔。沿着光路，在笼杆上前后滑动查看光斑位置，判断光路是否与笼式系统共轴。



- 材质：6061-T6 铝合金；
- 表面处理：黑色阳极氧化；
- 兼容30 mm笼式系统。

型号	名称	中心孔尺寸（mm）	含税单价
GWCB-ZAB-30-0.9	30mm笼式准直板/0.9mm通孔	0.9	￥80.00

笼式系统对准板尺寸图

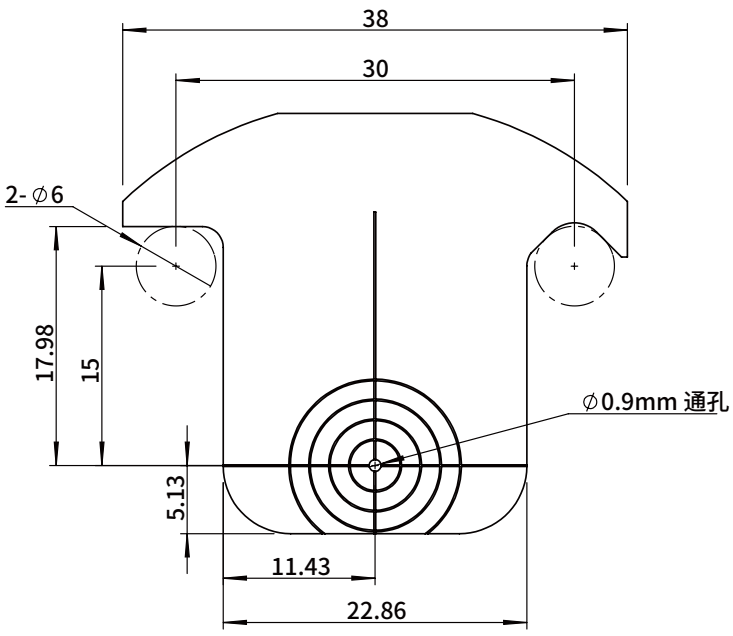

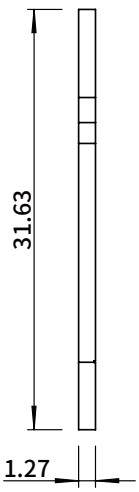

规格型号
GWCB-ZAB-30-0.9

笼式系统垂直安装板

欧普特30mm/60mm同轴系统可通过垂直安装板垂直安装在光学平台/面包板上，U型沉头槽设计，8个Ø6mm光学接杆的通孔个用于安装同轴接杆，中间SM1螺纹贯穿孔兼容SM1规格螺纹光机械件。侧面M4螺纹孔可连接光学接杆。

- 将30mm和60mm笼式系统垂直安装到光学平台；
- SM1螺纹安装孔；
- 带有沉头孔槽，用于安装到面包板上。



型号	名称	含税单价
GWCB-LZA-Z	笼式系统垂直安装板/用于笼式共轴系统	￥240.00

笼式系统垂直安装板尺寸图

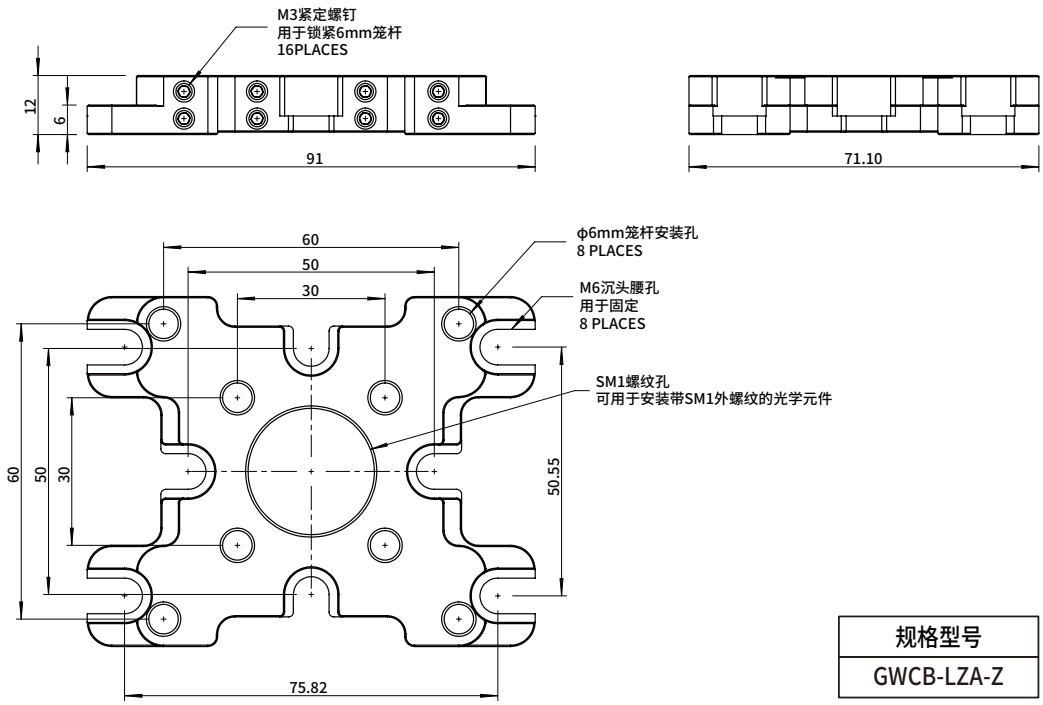

规格型号
GWCB-LZA-Z

透镜套筒安装座

这些滑环设计可安装预组装的光学透镜套筒系统，将透镜套筒穿过安装环后，通过锁定螺丝固定。为了便于操作，锁定螺丝位于安装座的顶部表面。有关锁定螺丝的六角尺寸，请参考右表。通过底部的(M4)螺孔，透镜套筒安装座可以轻松安装到我们的Ø1/2英寸接杆上。



- 边缘平滑，节省空间;
- 可安装SM05、SM1、SM2 3透镜套筒;
- (M4)安装孔，可与Ø1/2英寸接杆一起使用。

型号	名称	固定透镜套筒规格	含税单价
GWCH-ZTL-Z0.5	SM0.5英寸透镜套筒安装座	SM0.5	￥125.00
GWCH-ZTL-Z1	SM1英寸透镜套筒安装座	SM 1	￥152.00
GWCH-ZTL-Z2	SM2英寸透镜套筒安装座	SM 2	￥195.00

透镜套筒安装座尺寸图

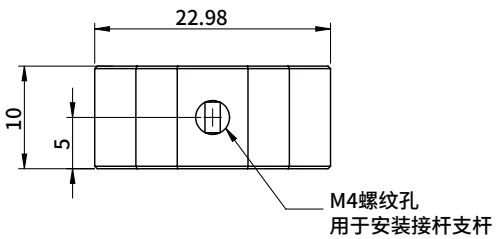

规格型号
GWCH-ZTL-Z0.5

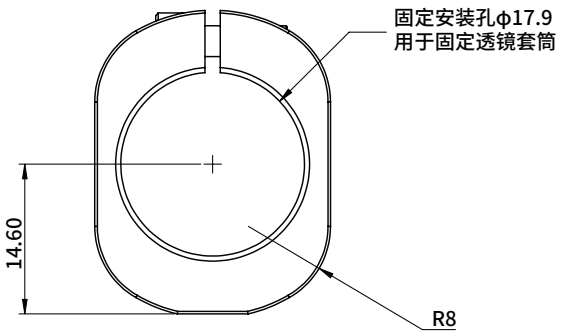

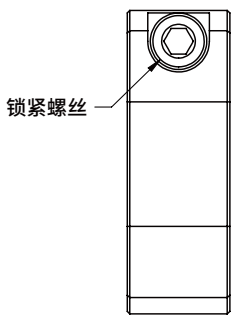

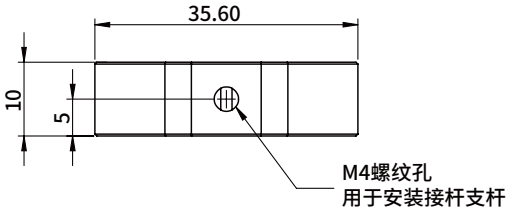

规格型号
GWCH-ZTL-Z1

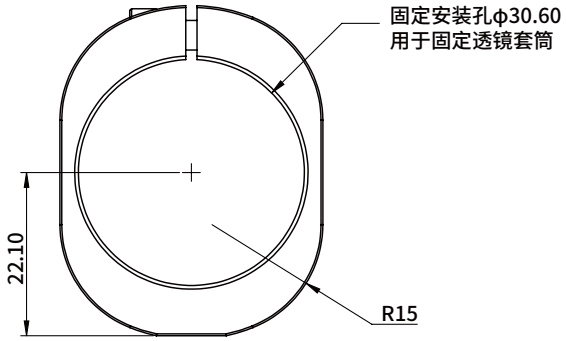

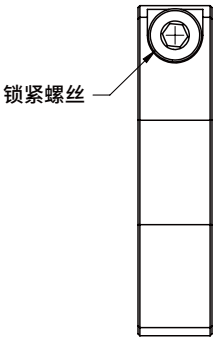

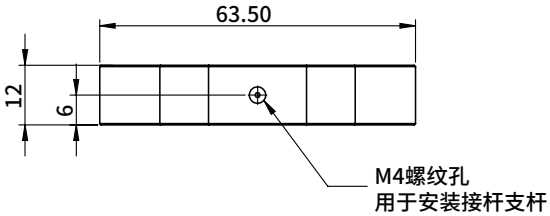

规格型号
GWCH-ZTL-Z2

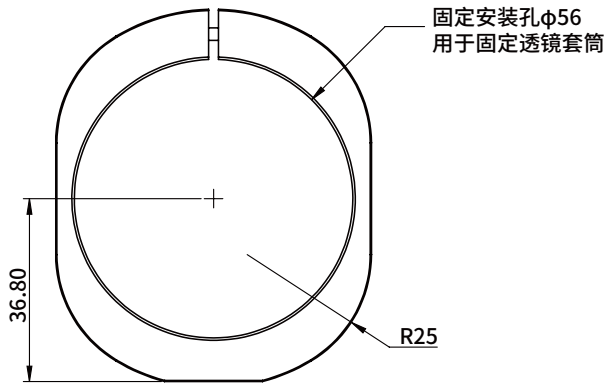

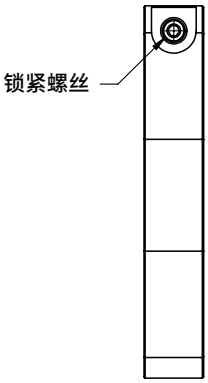

标准卡环&垫圈

■ 笼式系统标准规格安装压圈。



型号	名称	螺纹规格	厚度	含税单价
GWCA-ZFK-K05	SM0.5透镜卡环压圈	SM0.5	2	￥9.00
GWCA-ZFK-K1.0	SM1透镜卡环压圈	SM 1	2	￥10.00
GWCA-ZFK-K2.0	SM2透镜卡环压圈	SM 2	2	￥20.00
GWCA-ZFK-D0.5	0.5英寸特氟龙垫圈	/	1	￥3.00
GWCA-ZFK-D1.0	1.0英寸特氟龙垫圈	/	1	￥3.00
GWCA-ZFK-D2.0	2.0英寸特氟龙垫圈	/	1	￥5.00

标准卡环&垫圈尺寸图

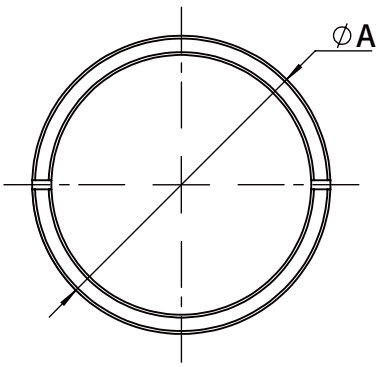

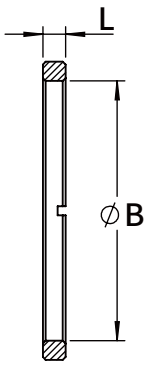

规格型号
GWCA-ZFK-K05
GWCA-ZFK-K1.0
GWCA-ZFK-K2.0

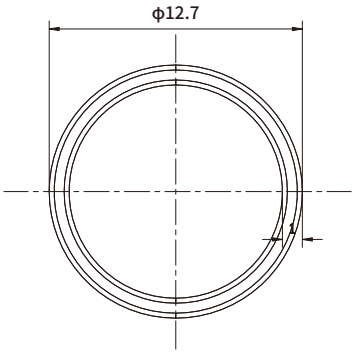

规格型号
GWCA-ZFK-D0.5

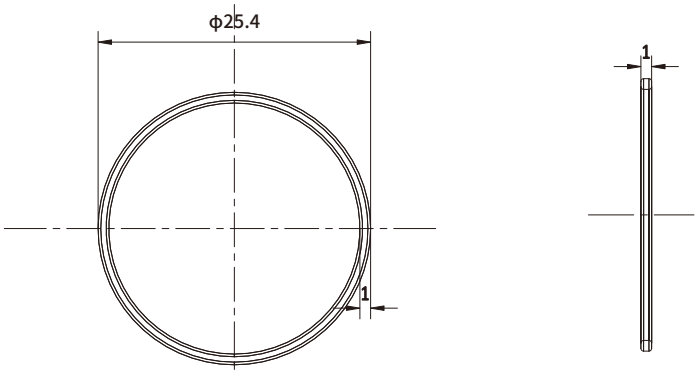

规格型号
GWCA-ZFK-D1.0

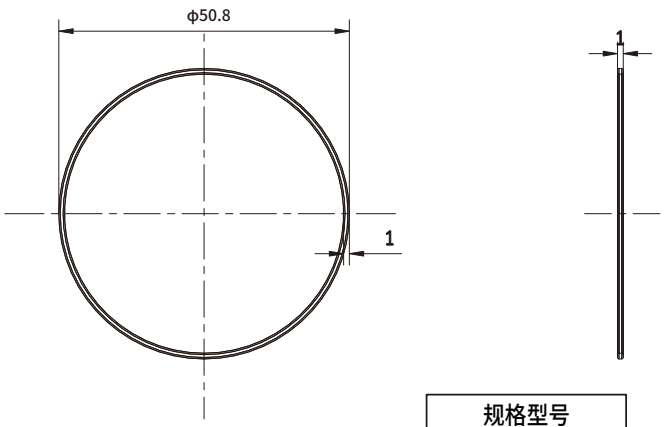

规格型号
GWCA-ZFK-D2.0

卡环扳手

- 适用带SM1螺纹规格卡环，GWCA-ZFG-K1.0L滚花手柄，带刻度，卡槽式；
- GWCA-ZFG-KK适用带SM05、SM1、SM2螺纹规格的卡环或螺纹转接件滚花调节滚轮可调节直径范围3mm~70mm可自动定心。



型号	名称	适用压圈螺纹规格	含税单价
GWCA-ZFG-K1.0L	卡环扳手，适用于1英寸卡环，长度3.88英寸	SM1	￥280.00
GWCA-ZFG-KK	卡环扳手，间距可调	7-70mm	￥770.00

卡环扳手尺寸图

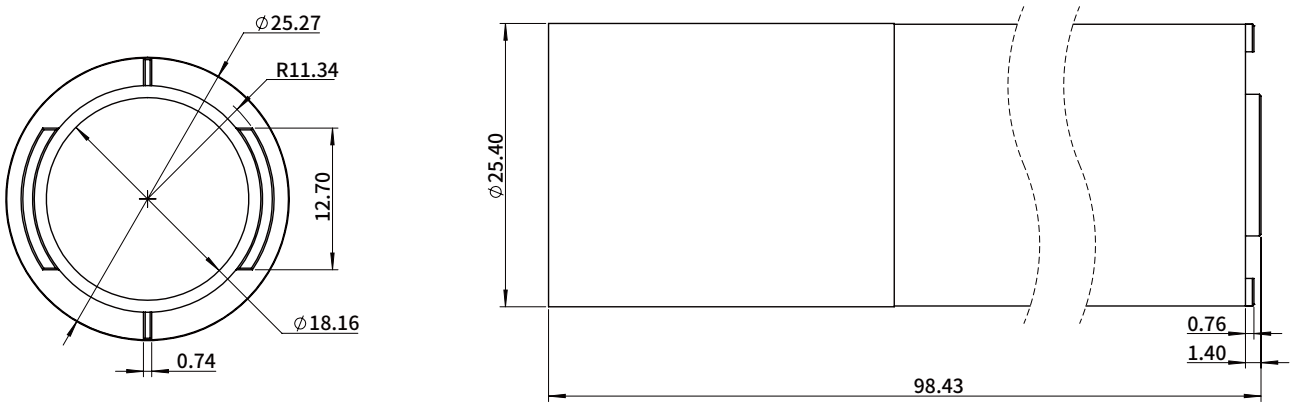

规格型号
GWCA-ZFG-K1.0L

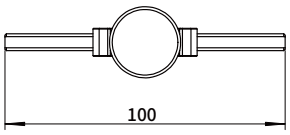

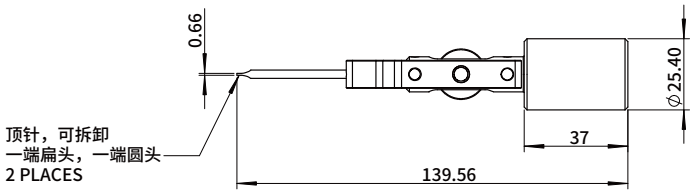

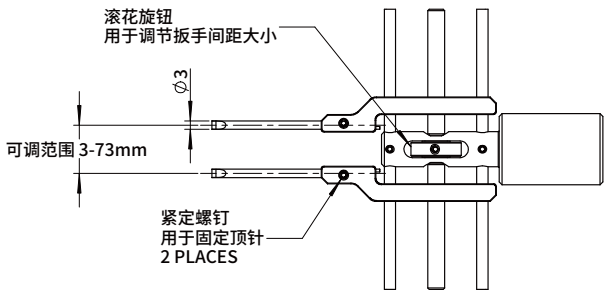

规格型号
GWCA-ZFG-KK

30mm转60mm笼板转接件

- 兼容30mm和60mm同轴系统;
- SM1螺纹贯穿孔。



型号	名称	有效通光孔径	含税单价
GWCZ-L60B-6030	60mm笼式转30mm笼式系统转接笼板/带M4螺纹安装孔	23	￥245.00

30mm转60mm笼板转接件尺寸图

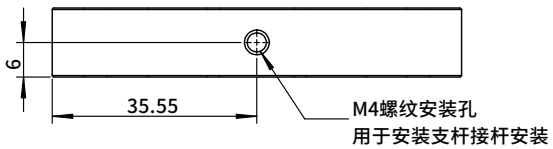

规格型号
GWCZ-L60B-6030

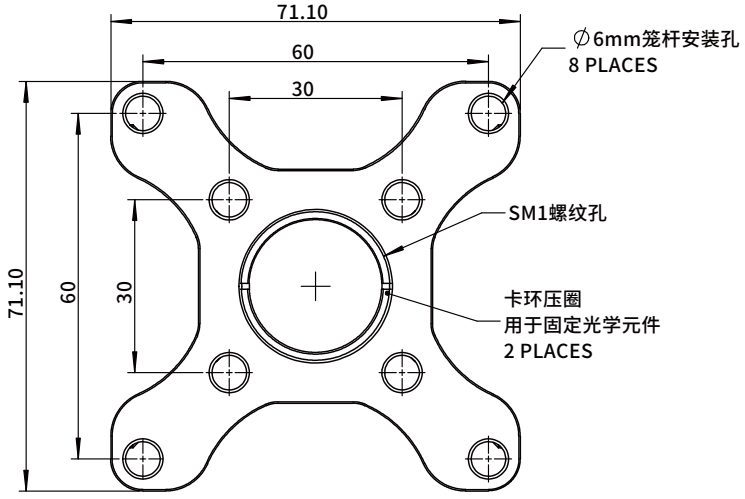

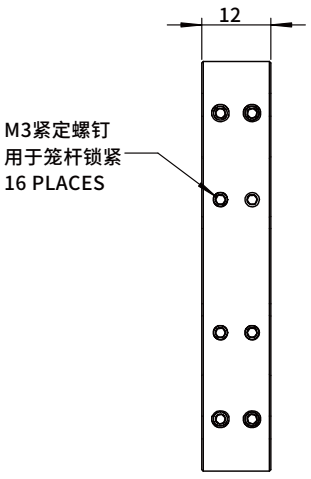

Ø2英寸透镜套筒

欧普特透镜套筒常用于固定Ø50.8mm的光学元件，或用于光路遮光，避免环境光对系统影响。透镜套筒组合可以连接拓展长度，有利于快速地搭建紧凑型光学系统。通过卡环扳手将卡环定位在透镜套筒内所需的位置，来实现分隔和固定光学元件。



- 适合搭建紧凑型光学系统;
- 螺纹规格SM2;
- 遮光，安装Ø50.8mm光学元件。

型号	名称	长度(mm)	端口1螺纹规格	端口2螺纹规格	含税单价
GWCH-ZTC-2-0.3	SM2标准型0.3英寸层叠式透镜套筒	8	SM2-阳	SM2-阴	￥110.00
GWCH-ZTC-2-0.5	SM2标准型0.5英寸层叠式透镜套筒	12	SM2-阳	SM2-阴	￥110.00
GWCH-ZTC-2-1.0	SM2标准型1.0英寸层叠式透镜套筒	25	SM2-阳	SM2-阴	￥120.00
GWCH-ZTC-2-1.5	SM2标准型1.5英寸层叠式透镜套筒	38	SM2-阳	SM2-阴	￥180.00
GWCH-ZTC-2-2.0	SM2标准型2.0英寸层叠式透镜套筒	50	SM2-阳	SM2-阴	￥180.00
GWCH-ZTC-2-3.0	SM2标准型3.0英寸层叠式透镜套筒	75	SM2-阳	SM2-阴	￥180.00
GWCH-ZTZ-2-1.0	SM2标准型1.0英寸直筒式透镜套筒	25	SM2-阴	SM2-阴	￥115.00

Ø2英寸透镜套筒尺寸图

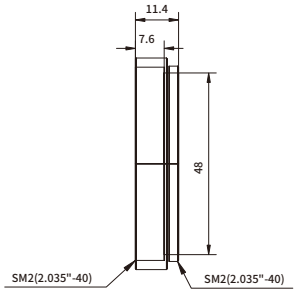

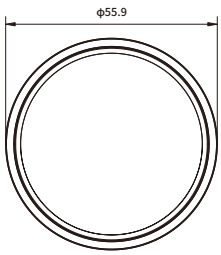

规格型号
GWCH-ZTC-2-0.3

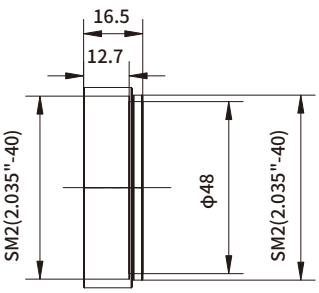

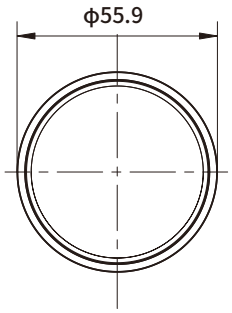

规格型号
GWCH-ZTC-2-0.5

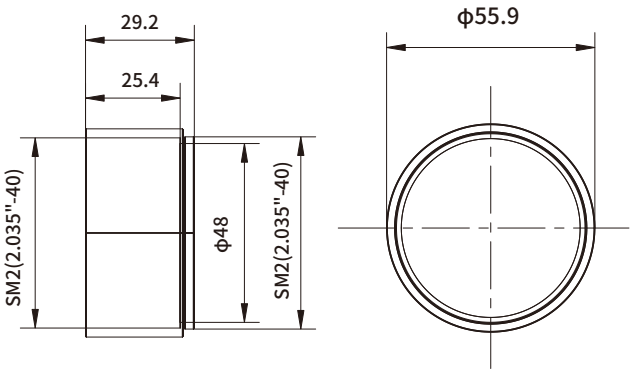

规格型号
GWCH-ZTC-2-1.0

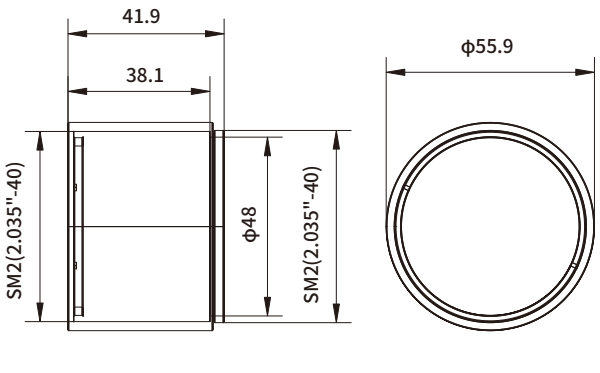

规格型号
GWCH-ZTC-2-1.5

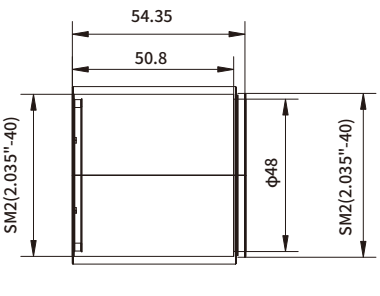

规格型号
GWCH-ZTC-2-2.0

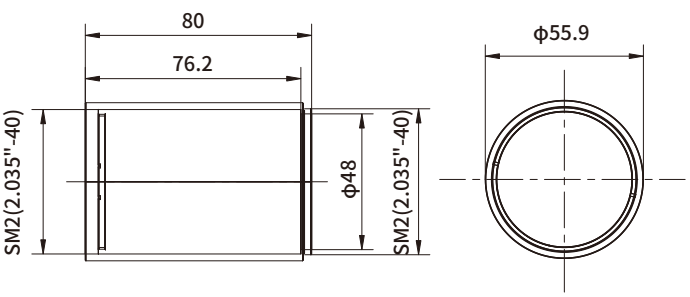

规格型号
GWCH-ZTC-2-3.0

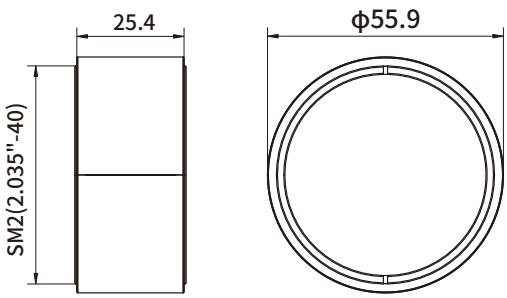

规格型号
GWCH-ZTZ-2-1.0

60mm笼式反射镜调整架

- 带3个调节器，用于调节偏转和倾斜角度；
- 光学元件固定方式：压圈和顶丝；
- 线性移动范围±3mm，俯仰角±3°，调节精度0.2°/转；
- 兼容60mm笼式系统。

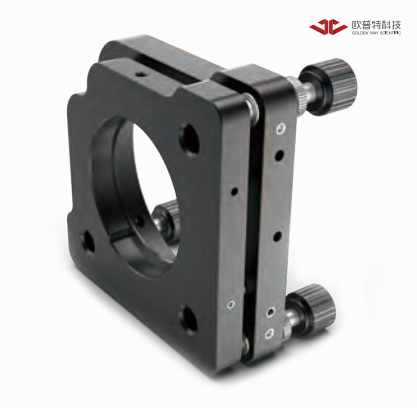

型号	名称	夹持尺寸（mm）	含税单价
GWCH-60T-JSM2	60mm笼式系统SM2螺纹光学调整架/用于φ2英寸光学元件/M4螺纹安装孔	50.8	￥1100.00
GWOM-L60T-J2.0	60mm笼式系统光学调整架/用于φ2英寸光学元件/顶丝固定/M4螺纹安装孔	50.8	￥850.00

60mm笼式反射镜调整架尺寸图

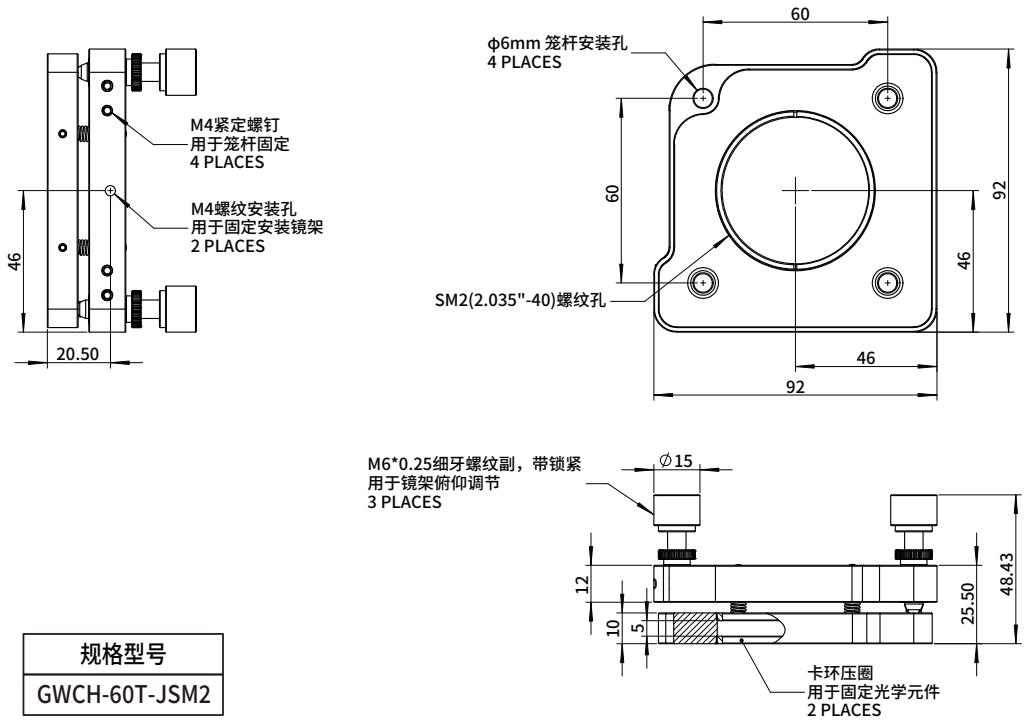

规格型号
GWCH-60T-JSM2

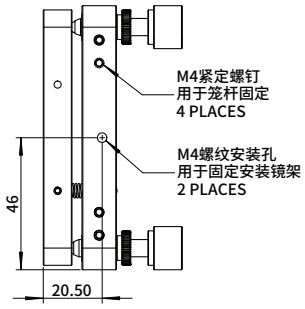

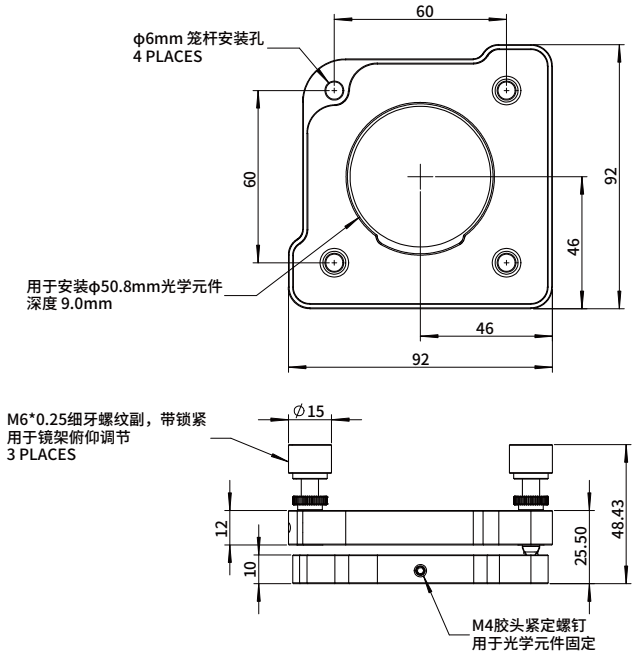

规格型号
GWOM-L60T-J2.0

60mm笼式旋转调整架

- 适用各向异性光学元件（如偏振光学元件）；
- GWOM-L30T-X2.0M紧定螺丝固定和GWOM-L30T-XSM2M压圈固定可选;
- 安装Ø50.8mm光学元件;
- 360°旋转，1°刻度精度，每10°刻有角度数字;
- 兼容60mm笼式系统。

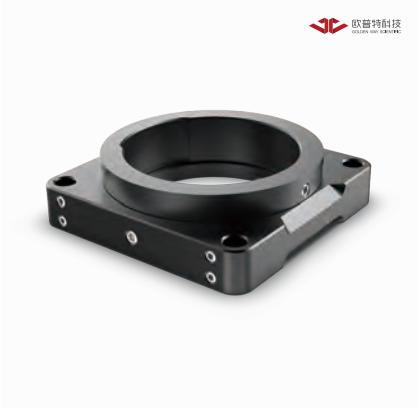

型号	名称	固定方式	夹持尺寸（mm）	含税单价
GWOM-L30T-X2.0M	60mm笼式系统旋转安装座/用于φ2英寸光学元件/顶丝固定/带M4螺纹安装孔	顶丝	50.8	￥850.00
GWOM-L30T-XSM2M	60mm笼式系统旋转安装座/用于φ2英寸光学元件/附带1个SM1卡环/带M4螺纹安装孔	压圈	50.8	￥950.00

60mm笼式旋转调整架尺寸图

规格型号
GWOM-L30T-X2.0M

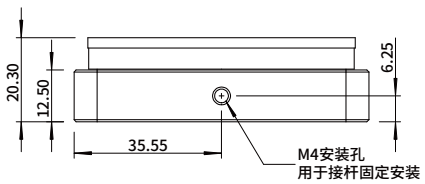

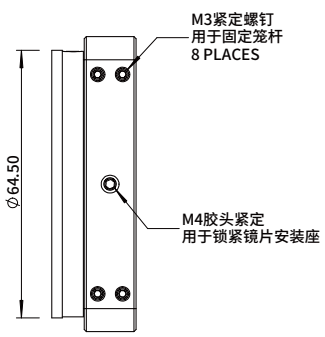

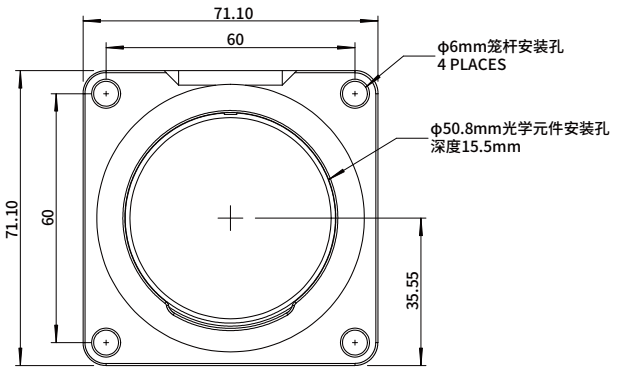

规格型号
GWOM-L30T-XSM2M

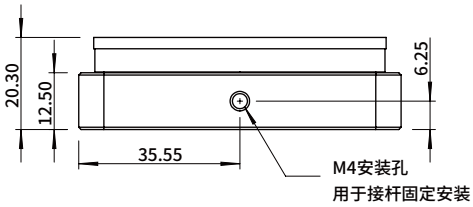

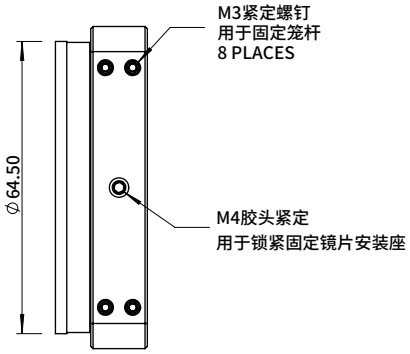

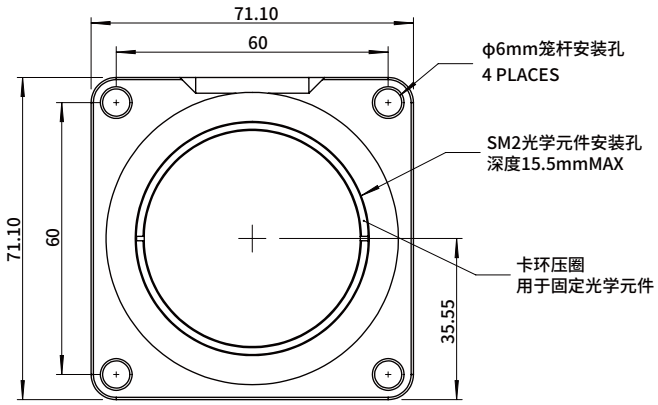

60mm笼式系统安装板

- 适用于Ø50.8mm光学元件;
- 光学元件固定方式：卡环（附带2个SM2R卡环）;
- 兼容60mm笼式系统。



型号	名称	厚度 (mm)	固定尺寸 (mm)	含税单价
GWCB-L60B-SM2	60mm笼板/用于2.0英寸光学元件/12mm厚 /附带两个SM2卡环/M4螺纹	12	50.8	￥200.00
GWCB-L60B-SM2H	60mm笼板/用于2.0英寸光学元件/22.9mm厚 /附带两个SM2卡环/M4螺纹	22.9	50.8	￥320.00

60mm笼式系统安装板尺寸图

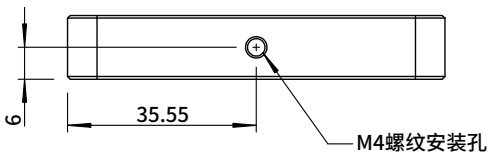

规格型号
GWCB-L60B-SM2

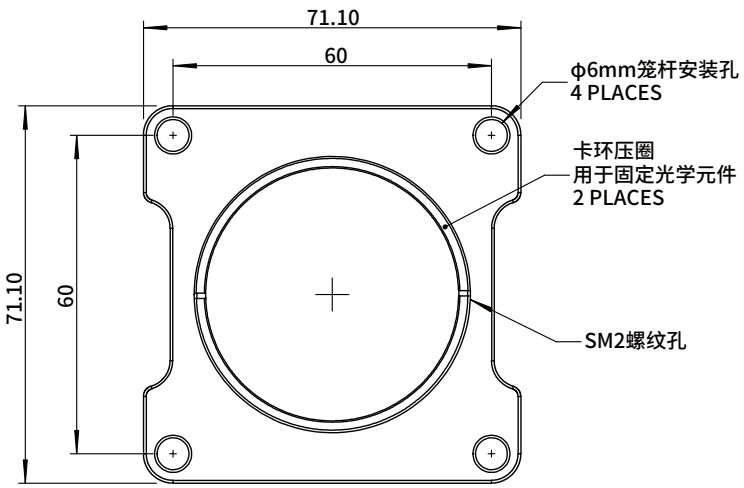

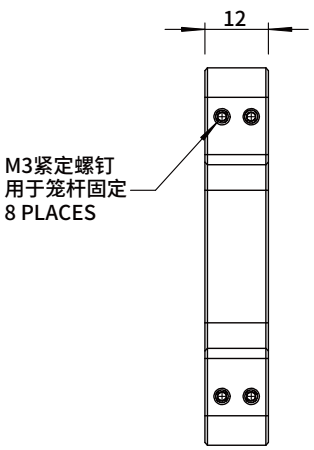

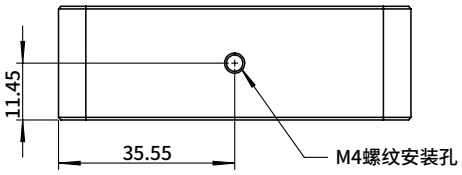

规格型号
GWCB-L60B-SM2H

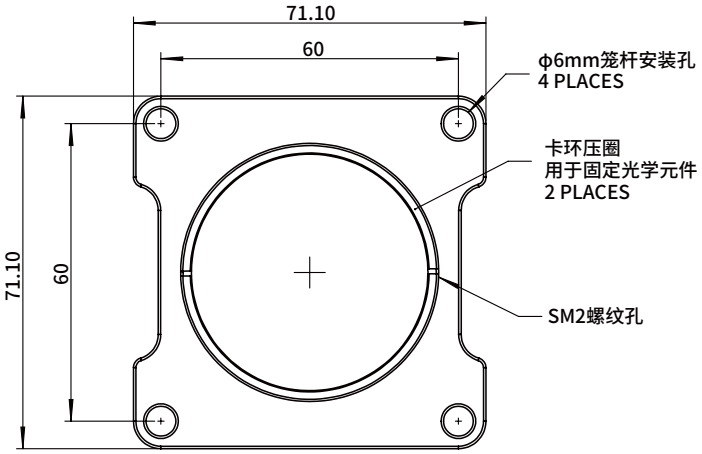

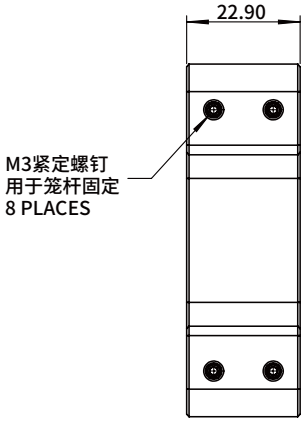

60mm笼式立方体

欧普特的60mm笼式立方体，适用于在60mm的笼式系统中安装光学元件，笼式立方体的侧面带有四个SM2的螺纹口，便于连接具有SM2螺纹的结构件。SM2螺纹端口周围还有四个M3的螺孔，用于笼式立方体及其配件的固定。GWCC-L60F-TM两个相对的面有φ6mm的通孔，用于连接φ6mm的笼杆，同时旁边的M4紧定螺丝用于固定笼式接杆。60mm笼式固定笼式立方体平台GWCC-L60F-PM底部有M4螺纹孔，可以支撑棒连接，端面有M44螺孔，可以跟笼式链接，配合60mm笼式立方体GWCC-L60F-BM和GWCC-L60F-TM使用。欧普特光学笼式系统的性价比高，组装、移动顺畅，刚性好，为您提供调整、定位、倾斜安装等各类组件，便于调整光路。

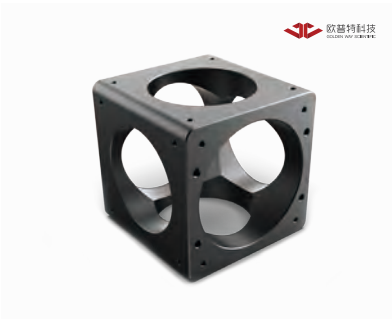

- 用于60mm笼式系统；
- GWCC-L60F-TM和GWCC-L60F-BM侧面的SM2螺纹孔周围有四个M3螺孔，兼容Φ6mm笼杆；
- GWCC-L60F-TM中两个相对的侧面都有孔槽，用于Φ6mm笼杆；
- GWCC-L60F-PM底部有M4螺纹孔，可以支撑棒连接，端面有M4螺孔，可以跟笼式链接，配合GWCC-L60F-BM和GWCC-L60F-TM使用。

型号	名称	含税单价
GWCC-L60F-TM	60mm笼式立方体/带φ6mm通孔和M3螺纹/M4螺孔	￥710.00
GWCC-L60F-BM	60mm笼式立方体/带M3螺纹/M4螺孔	￥710.00
GWCC-L60F-PM	60mm笼式固定笼式立方体平台/带M4安装孔	￥260.00

60mm笼式立方体尺寸图

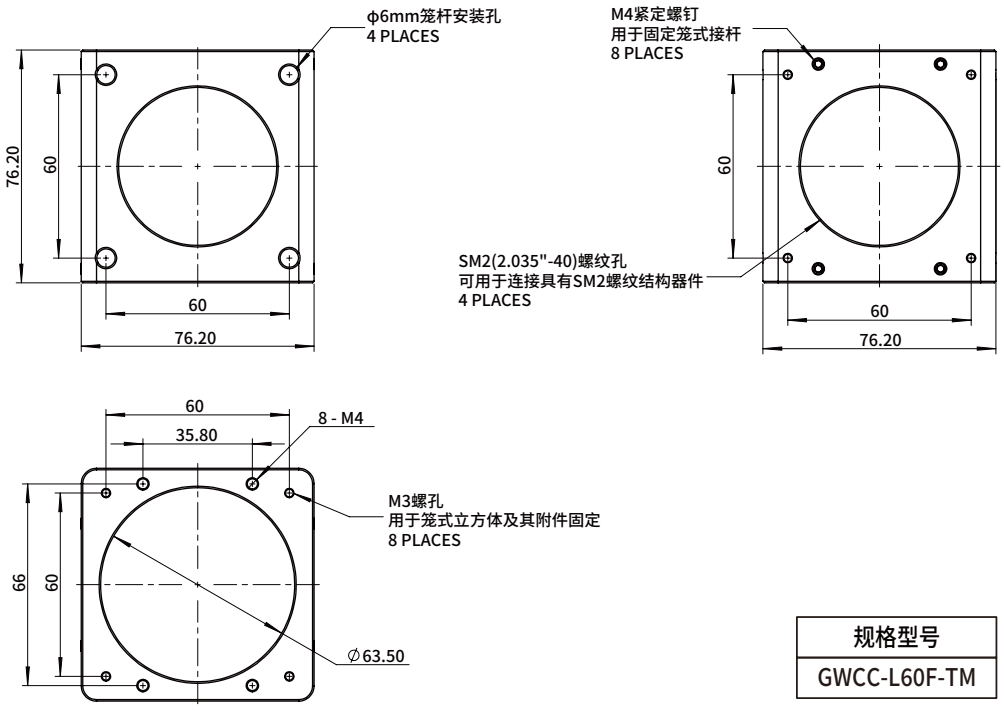

规格型号
GWCC-L60F-TM

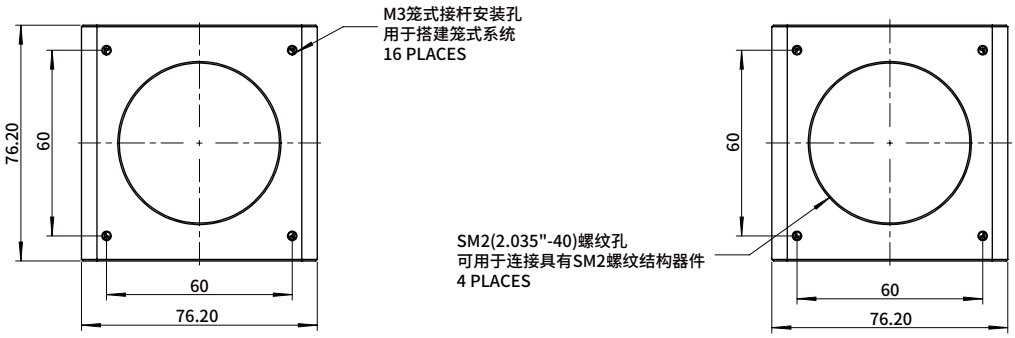

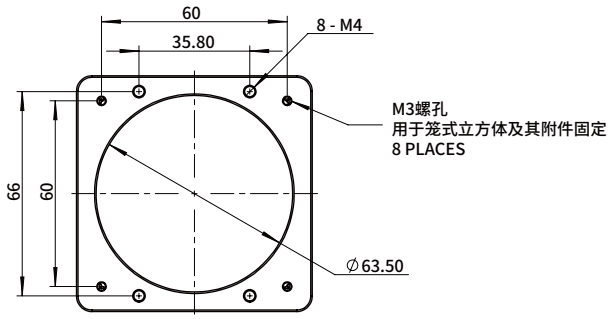

规格型号
GWCC-L60F-BM

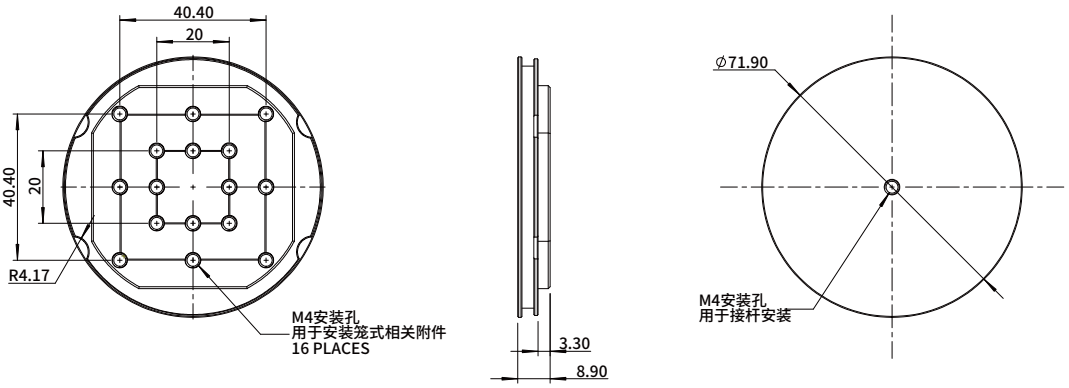

规格型号
GWCC-L60F-PM

卡入式60mm笼式系统安装架

- 兼容60mm笼式系统，易拆卸或安装；
- 通过挠性锁定设计，可牢固锁定在Ø6.0mm ER笼杆上。



型号	名称	含税单价
GWCH-LZA-B60	60mm笼式系统支杆安装座/带3个M4沉头孔	￥200.00

卡入式60mm笼式系统安装架尺寸图

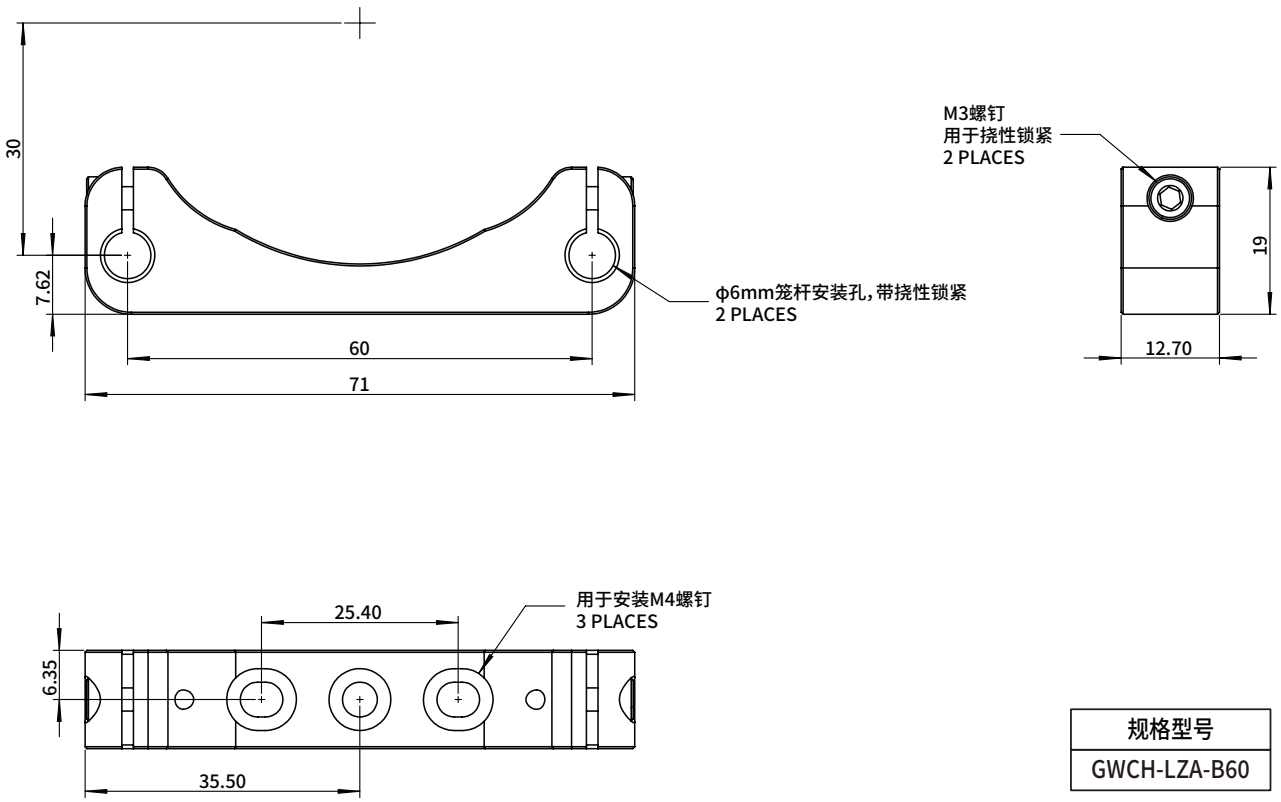

规格型号
GWCH-LZA-B60

精密针孔

欧普特提供的精密针孔适合对准、光束调节、成像等光学领域的应用，带Ø25.4mm铝合金外壳，可安装在Ø25.4mm安装架中。

- 针孔直径Ø30μm~Ø900μm可选；
- 不锈钢材质。

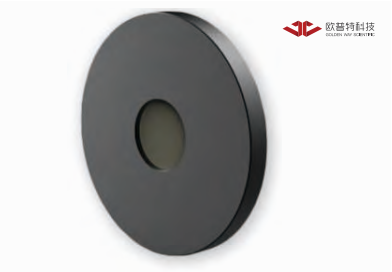

型号	名称	针孔直径（μm）	含税单价
GWCA-ZXO-1.0-30	精密针孔30μm/直径25.4(1.0英寸)	ϕ30	￥430.00
GWCA-ZXO-1.0-40	精密针孔40μm/直径25.4(1.0英寸)	ϕ40	￥430.00
GWCA-ZXO-1.0-50	精密针孔50μm/直径25.4(1.0英寸)	ϕ50	￥430.00
GWCA-ZXO-1.0-75	精密针孔75μm/直径25.4(1.0英寸)	ϕ75	￥430.00
GWCA-ZXO-1.0-100	精密针孔100μm/直径25.4(1.0英寸)	ϕ100	￥210.00
GWCA-ZXO-1.0-150	精密针孔150μm/直径25.4(1.0英寸)	ϕ150	￥210.00
GWCA-ZXO-1.0-500	精密针孔500μm/直径25.4(1.0英寸)	ϕ500	￥210.00
GWCA-ZXO-1.0-600	精密针孔600μm/直径25.4(1.0英寸)	ϕ600	￥210.00
GWCA-ZXO-1.0-700	精密针孔700μm/直径25.4(1.0英寸)	ϕ700	￥210.00
GWCA-ZXO-1.0-800	精密针孔800μm/直径25.4(1.0英寸)	ϕ800	￥210.00
GWCA-ZXO-1.0-900	精密针孔900μm/直径25.4(1.0英寸)	ϕ900	￥210.00

精密针孔尺寸图

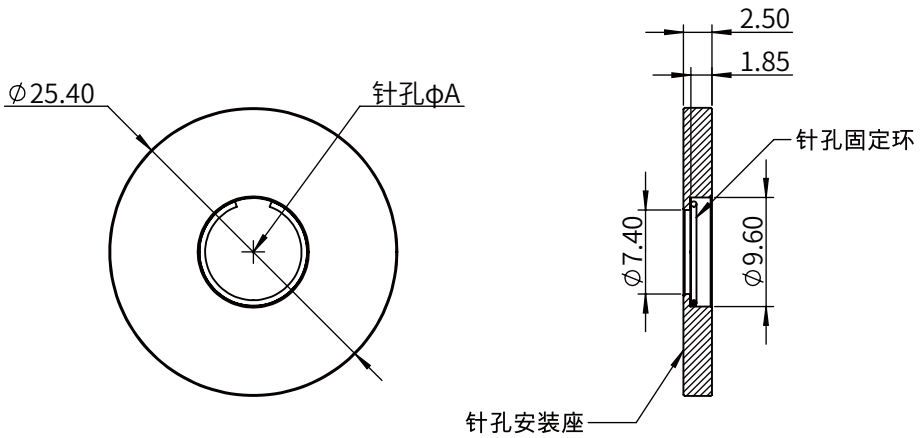

【电动滑台】



北京欧普特科技有限公司
www.goldway.com.cn



丝杆传动电动滑台



钢制精密型电动滑台



钢制精密型电动滑台



钢制
超高精密型电动滑台



钢制电动滑台

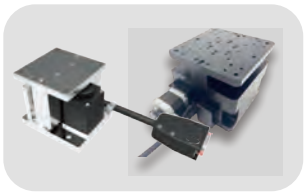

电动升降台



电动角位台



电动旋转台

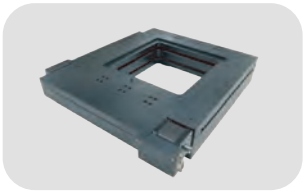

中空XY电动滑台



GC系列开环控制器



GCL系列开环控制器

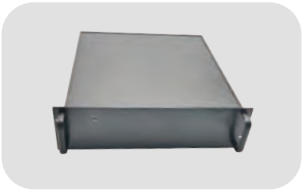

GCLC系列闭环控制器

备注：1. 特殊规格要求，请具体联络我司。
2. 敬请登录 www.goldway.com.cn 查寻本目录未及时录入的电动滑台产品。
3. 我司欢迎 OEM 需求，敬请垂询。
4. 我司样本价格信息可能存在时效性差异，实时报价数据请以官网动态更新为准。

电动滑台产品线命名规则

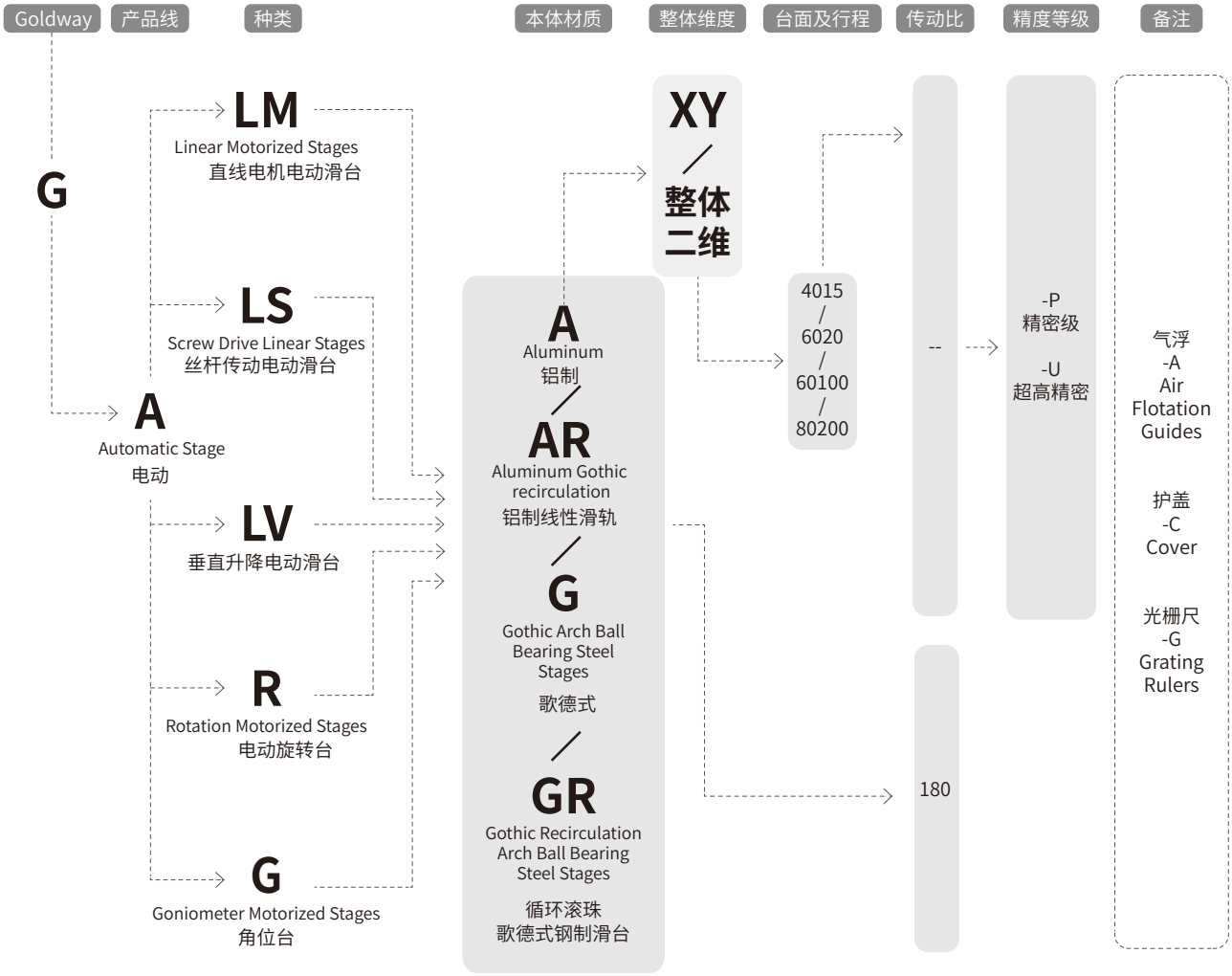

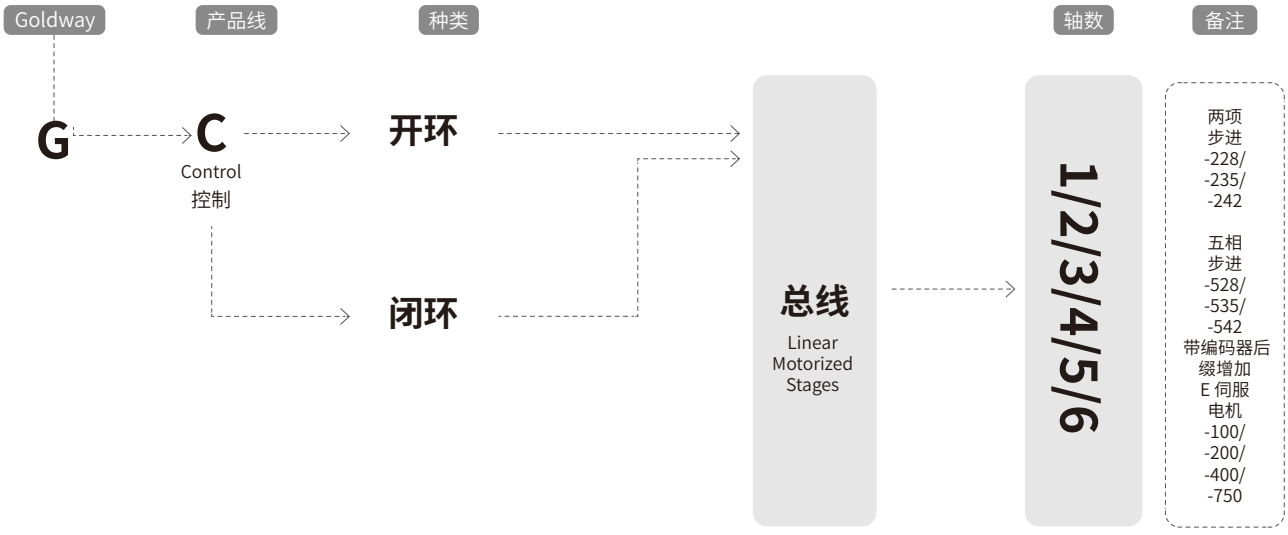

GALM系列直线电机电动滑台

GALMA系列纳米定位电动滑台

GALMA-125-U-100 / GALMA-180-U-210

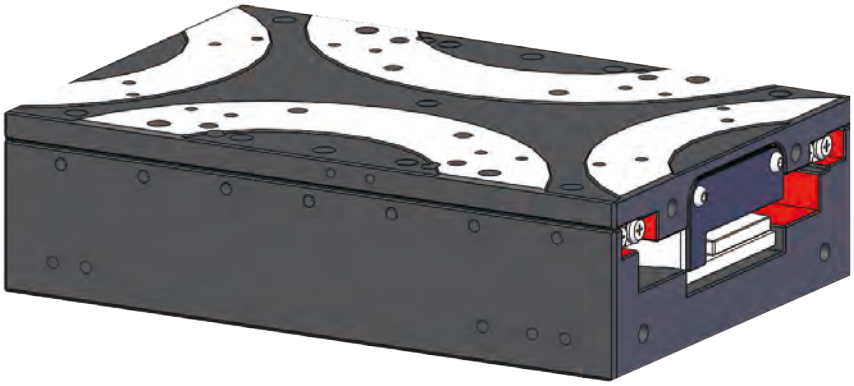

设计特点

- 高精度直驱电机以及低摩擦阻力防蠕动交叉滚柱导轨可确保无波纹运动;
- 卓越的机械刚性，高精度以及纳米重复性;
- 最小增量运动为5nm;
- 光栅尺闭环反馈;
- 可提供真空兼容。

应用领域

- GALMA系列是一款直驱电机驱动的纳米定位电动滑台，常用作光纤对准和优化、光学制造、测试和检验、传感器测试和鉴定、半导体加工与检测、研究与实验室应用等领域，用途广泛。

结构特点

- 坚固可靠的机械结构，低摩擦阻力防蠕动交叉滚柱导轨、无铁心高效率直驱电机可最大限度地减少发热、高刚性的航空铝合金基座为其提供了超长的使用寿命和一致的定位性能。

精度性能

- 高性能的无铁心高效率直驱电机以及光栅尺，可达纳米级的重复定位精度。

定制与集成的灵活性

- GALMA系列设计有许多标准功能和选型，可满足多样化的用户需求和配置，可进行快速的系统开发，极大的减少了设计和开发的工作量提升工作效率高性能的无铁心高效率直驱电机以及光栅尺，可达纳米级的重复定位精度。

Model	GALMA-125-U-100	GALMA-180-U-210
行程	100mm	210mm
定位精度	±0.2μm	±0.3μm
双向重复定位精度	±0.1μm	±0.15μm
分辨率	1nm	
最小增量运动	5nm	
直线度	±1μm	±1.5μm
平面度	±1μm	±1.5μm
俯仰	6arcsec	8arc sec
横滚	6arcsec	8arc sec
偏航	6arcsec	8arc sec
最大速度	300mm/s	
负载能力	10kg	24kg
最大加速度	1g	
运动台质量	1.8kg	7.6kg
平台质量	3.5kg	13kg
材料	Aluminum，7075	
检测溯源性	GB_T 17421.2-2016, 往返 5 次，⩾ 5Plot/L	
平均无故障时间	23000Hours	
含税单价	请咨询	

注：精度指标为负载桌面上方25 mm处测量　　注：报价不含控制器。

订购型号示例：GALMA-125-U-100-M1-E1	
GALMA-125	
有效行程	
-100mm	100mm有效行程
-210mm	210mm有效行程
电机选项	
-M1	100W 伺服电机，不带制动器，20位绝对式编码器
-M2	100W 伺服电机，制动器，20位绝对式编码器
反馈选项	
-E1	1Vpp Sin/Cos模拟量输出信号&index

GALMA-125-U-100

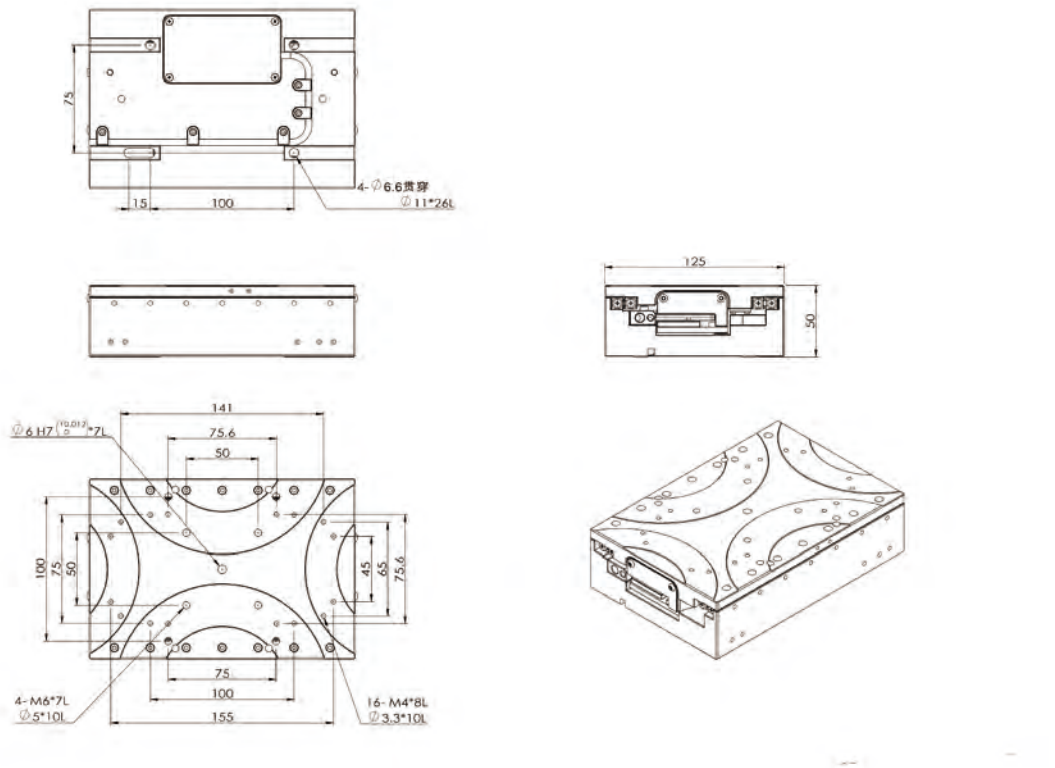

GALMA-180-U-210

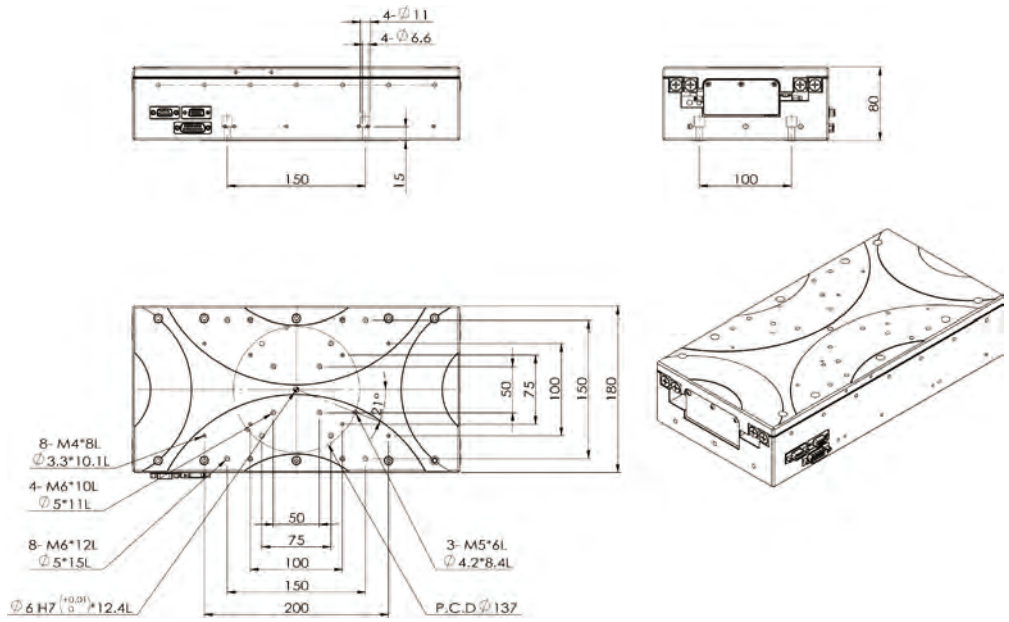

*** 产品照片仅供参考，实际外观请以尺寸图为准。**

GALMAR系列超高精密电动滑台

GALMAR-115-U-50 / GALMAR-115-U-100 / GALMAR-115-U-150 / GALMAR-115-U-200 / GALMAR-115-U-250 / GALMAR-115-U-300 / GALMAR-165-U-100 / GALMAR-165-U-150 / GALMAR-165-U-200 / GALMAR-165-U-250 / GALMAR-165-U-300 / GALMAR-190-U-100/ GALMAR-190-U-150 / GALMAR-190-U-200 / GALMAR-190-U-250 / GALMAR-190-U-300 / GALMAR-190-U-400 / GALMAR-225-U-100 / GALMAR-225-U-150 / GALMAR-225-U-200 / GALMAR-225-U-250 / GALMAR-225-U-300 / GALMAR-225-U-400 / GALMAR-280-U-300 / GALMAR-280-U-400

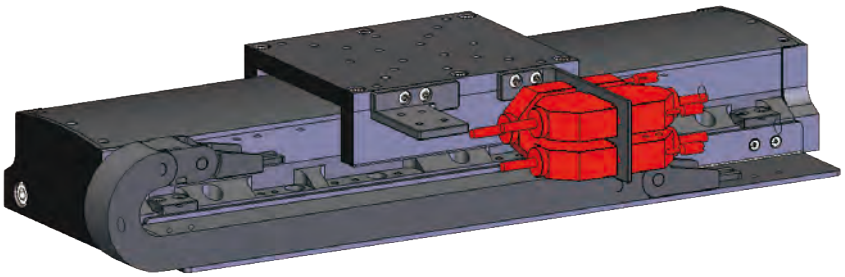

设计特点

- 高精度直驱电机以及低摩擦阻力线性导轨；
- 卓越的机械刚性，高精度以及亚微米重复性；
- 防尘设计，有效防止颗粒粉尘与加工碎屑的进入；
- 可选光栅尺闭环反馈；
- 可提供真空和洁净室兼容。

应用领域

- GALMAR系列是一款直驱电机驱动的超高精密电动滑台，常用作激光加工，精密计量、检验，电子电路板制造与检验，半导体制造等领域，用途广泛。

结构特点

- 坚固可靠的机械结构，低摩擦阻力线性导轨导向、高精度直驱电机、优化的侧边密封设计、高刚性的航空铝合金基座、高性能直驱电机为其提供了超长的使用寿命和一致的定位性能。

精度性能

- 高性能的直驱电机以及可选配的光栅尺，可达亚微米的重复定位精度。

定制与集成的灵活性

- GALMAR系列设计有许多标准功能和选型，可满足多样化的用户需求和配置，可进行快速的系统开发，极大的减少了设计和开发的工作量提升工作效率。

Model	GALMAR-115-U-50	GALMAR-115-U-100	GALMAR-115-U-150	GALMAR-115-U-200	GALMAR-115-U-250	GALMAR-115-U-300
行程	50mm	100mm	150mm	200mm	250mm	300mm
定位精度	±1μm	±1μm	±1μm	±1μm	±1μm	±1μm
双向重复定位精度	±0.4μm	±0.5μm	±0.5μm	±0.5μm	±0.5μm	±0.5μm
分辨率	10nm					
最小增量运动	50nm					
直线度	±1.5μm	±2.5μm	±3μm	±4μm	±5μm	±6μm
平面度	±1.5μm	±2.5μm	±3μm	±4μm	±5μm	±6μm
俯仰	3.9arc sec	6arc sec	6arc sec	8arc sec	10arc sec	12arc sec
横滚	3.9arc sec	6arc sec	6arc sec	8arc sec	10arc sec	12arc sec
偏航	3.9arc sec	6arc sec	6arc sec	8arc sec	10arc sec	12arc sec
最大速度	2000mm/s					
最大加速度	3g					
负载能力	20kg					
推力	20N					
运动台质量	1.9kg					
平台质量	5.5kg	6.1kg	6.7kg	7.3kg	7.9kg	8.5kg
材料	Aluminum，7075					
检测溯源性	GB_T 17421.2-2016, 往返 5 次，⩾ 5Plot/L					
平均无故障时间	20000Hours					
含税单价	请咨询					

注：精度指标为负载桌面上方25 mm处测量　　注：报价不含控制器。

GALMAR-115-U-50 / GALMAR-115-U-100 / GALMAR-115-U-150 / GALMAR-115-U-200 / GALMAR-115-U-250 / GALMAR-115-U-300

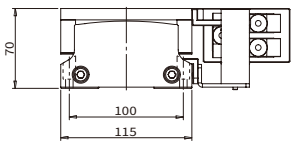

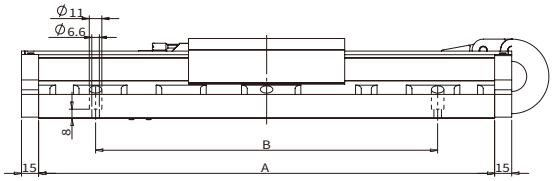

MODEL	TRAVEL	A	B
GALMAR-115-U-50	50	250	100
GALMAR-115-U-100	100	300	100,200
GALMAR-115-U-150	150	350	100,200
GALMAR-115-U-200	200	400	100,200,300
GALMAR-115-U-250	250	450	100,200,300,350
GALMAR-115-U-300	300	500	100,200,300,350,400

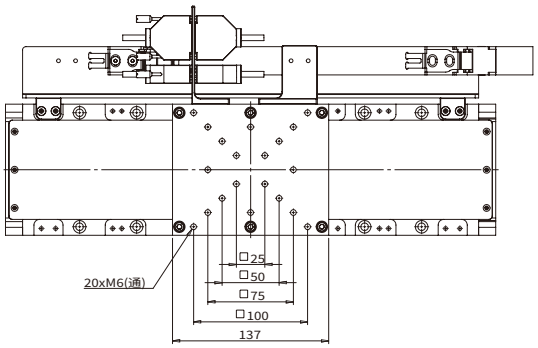

***产品照片仅供参考，实际外观请以尺寸图为准。**

Model	GALMAR-165-U-100	GALMAR-165-U-150	GALMAR-165-U-200	GALMAR-165-U-250	GALMAR-165-U-300
行程	100mm	150mm	200mm	250mm	300mm
定位精度	±1μm	±1μm	±1μm	±1μm	±1μm
双向重复定位精度	±0.5μm	±0.5μm	±0.5μm	±0.5μm	±0.5μm
分辨率	10nm				
最小增量运动	50nm				
直线度	±2.5μm	±3μm	±4μm	±5μm	±6μm
平面度	±2.5μm	±3μm	±4μm	±5μm	±6μm
俯仰	6arc sec	6arc sec	8arc sec	10arc sec	12arc sec
横滚	6arc sec	6arc sec	8arc sec	10arc sec	12arc sec
偏航	6arc sec	6arc sec	6arc sec	10arc sec	12arc sec
最大速度	2000mm/s				
最大加速度	3g				
负载能力	25kg				
推力	75N				
运动台质量	2.5kg				
平台质量	9.2kg	10.1kg	11kg	11.9kg	12.8kg
材料	Aluminum，7075				
检测溯源性	GB_T 17421.2-2016, 往返 5 次，≥ 5Plot/L				
平均无故障时间	20000Hours				
含税单价	请咨询				

注：精度指标为负载桌面上方25 mm处测量　注：报价不含控制器。

GALMAR-165-U-100 / GALMAR-165-U-150 / GALMAR-165-U-200 / GALMAR-165-U-250 / GALMAR-165-U-300

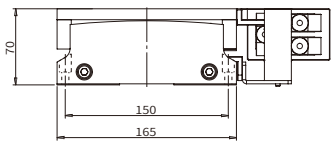

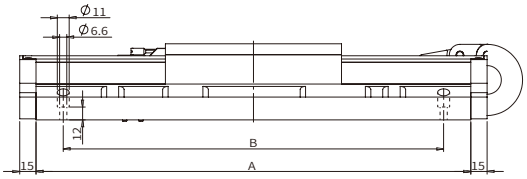

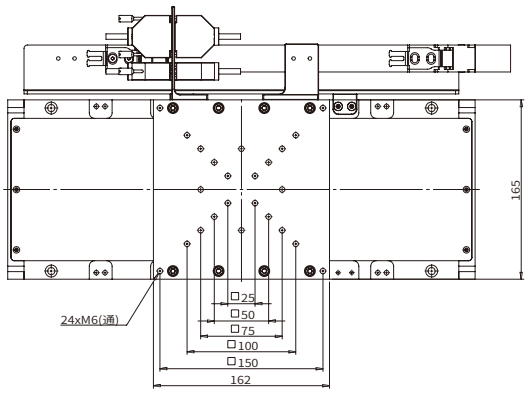

MODEL	TRAVEL	A	B
GALMAR-165-U-100	100	300	150
GALMAR-165-U-150	150	350	150
GALMAR-165-U-200	200	400	150,350
GALMAR-165-U-250	250	450	150,350
GALMAR-165-U-300	300	500	150,350

***产品照片仅供参考，实际外观请以尺寸图为准。**

Model	GALMAR-190-U-100	GALMAR-190-U-150	GALMAR-190-U-200	GALMAR-190-U-250	GALMAR-190-U-300	GALMAR-190-U-400
行程	100mm	150mm	200mm	250mm	300mm	400mm
定位精度	±1μm	±1μm	±1μm	±1μm	±1μm	±1μm
双向重复定位精度	±0.4μm	±0.5μm	±0.5μm	±0.5μm	±0.5μm	±0.5μm
分辨率	10nm					
最小增量运动	50nm					
直线度	±2.5μm	±2.5μm	±2.5μm	±3μm	±3.5μm	±4.5μm
平面度	±2.5μm	±2.5μm	±2.5μm	±3μm	±3.5μm	±4.5μm
俯仰	6arc sec	6arc sec	8arc sec	10arc sec	12arc sec	14arc sec
横滚	6arc sec	6arc sec	8arc sec	10arc sec	12arc sec	14arc sec
偏航	6arc sec	6arc sec	6arc sec	10arc sec	12arc sec	14arc sec
最大速度	2000mm/s					
最大加速度	3g					
负载能力	45kg					
推力	105N					
运动台质量	4.5kg					
平台质量	15.8kg	16kg	17.2kg	18.4kg	19.6kg	20.8kg
材料	Aluminum，7075					
检测溯源性	GB_T 17421.2-2016, 往返 5 次，≥ 5Plot/L					
平均无故障时间	20000Hours					
含税单价	请咨询					

注：精度指标为负载桌面上方25 mm处测量　　注：报价不含控制器。

GALMAR-190-U-100/GALMAR-190-U-150/GALMAR-190-U-200/GALMAR-190-U-250/GALMAR-190-U-300/GALMAR-190-U-400

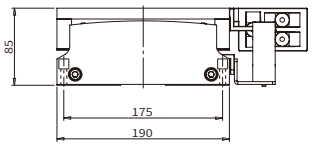

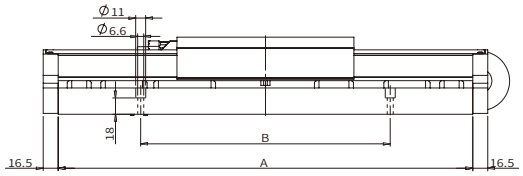

MODEL	TRAVEL	A	B
GALMAR-190-U-100	100	357	175,275
GALMAR-190-U-150	150	407	175,275
GALMAR-190-U-200	200	457	175,275
GALMAR-190-U-250	250	507	175,375
GALMAR-190-U-300	300	557	175,375,425
GALMAR-190-U-400	400	657	175,375,525,575

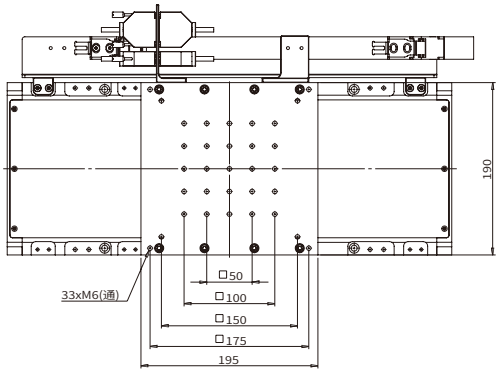

*产品照片仅供参考，实际外观请以尺寸图为准。

Model	GALMAR-225-U-100	GALMAR-225-U-150	GALMAR-225-U-200	GALMAR-225-U-250	GALMAR-225-U-300	GALMAR-225-U-400
行程	100mm	150mm	200mm	250mm	300mm	400mm
定位精度	±1μm	±1μm	±1μm	±1μm	±1μm	±1μm
双向重复定位精度	±0.4μm	±0.5μm	±0.5μm	±0.5μm	±0.5μm	±0.5μm
分辨率	10nm					
最小增量运动	50nm					
直线度	±2.5μm	±2.5μm	±2.5μm	±3μm	±3.5μm	±4.5μm
平面度	±2.5μm	±2.5μm	±2.5μm	±3μm	±3.5μm	±4.5μm
俯仰	6arc sec	6arc sec	8arc sec	10arc sec	12arc sec	14arc sec
横滚	6arc sec	6arc sec	8arc sec	10arc sec	12arc sec	14arc sec
偏航	6arc sec	6arc sec	6arc sec	10arc sec	12arc sec	14arc sec
最大速度	2000mm/s					
最大加速度	3g					
负载能力	70kg					
推力	153N					
运动台质量	8.4kg					
平台质量	24kg	25.5kg	27kg	28.5kg	31kg	32.5kg
材料	Aluminum，7075					
检测溯源性	GB_T 17421.2-2016, 往返 5 次，≥ 5Plot/L					
平均无故障时间	20000Hours					
含税单价	请咨询					

注：精度指标为负载桌面上方25 mm处测量　　注：报价不含控制器。

GALMAR-225-U-100 / GALMAR-225-U-150 / GALMAR-225-U-200 / GALMAR-225-U-250 / GALMAR-225-U-300 / GALMAR-225-U-400

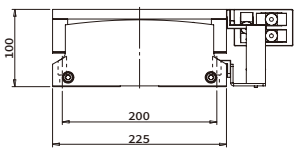

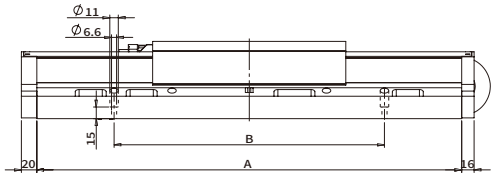

MODEL	TRAVEL	A	B
GALMAR-225-U-100	100	450	200,350
GALMAR-225-U-150	150	500	200,350
GALMAR-225-U-200	200	550	200,350
GALMAR-225-U-250	250	600	200,350
GALMAR-225-U-300	300	650	200,600
GALMAR-225-U-400	400	750	200,500,600

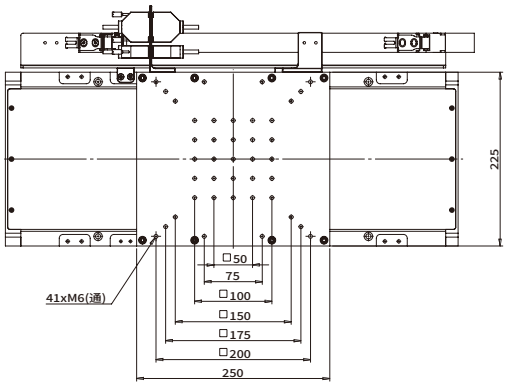

*产品照片仅供参考，实际外观请以尺寸图为准。

Model	GALMAR-280-U-300	GALMAR-280-U-400
行程	300mm	400mm
定位精度	±1μm	±1μm
双向重复定位精度	±0.5μm	±0.5μm
分辨率	10nm	
最小增量运动	50nm	
直线度	±3.5μm	±4.5μm
平面度	±3.5μm	±4.5μm
俯仰	12arc sec	14arc sec
横滚	12arc sec	14arc sec
偏航	12arc sec	14arc sec
最大速度	2000mm/s	
最大加速度	3g	
负载能力	100kg	
推力	260N	
运动台质量	13.8kg	
平台质量	52kg	57kg
材料	Aluminum，7075	
检测溯源性	GB_T 17421.2-2016, 往返 5 次，≥ 5Plot/L	
平均无故障时间	20000Hours	
含税单价	请咨询	

注：精度指标为负载桌面上方25 mm处测量　　注：报价不含控制器。

GALMAR-280-U-300 / GALMAR-280-U-400

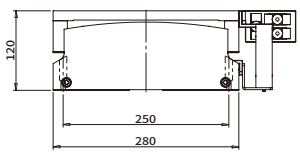

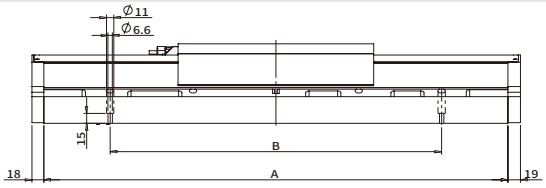

MODEL	TRAVEL	A	B
GALMAR-280-U-300	300	700	250,500
GALMAR-280-U-400	400	800	250,500,750

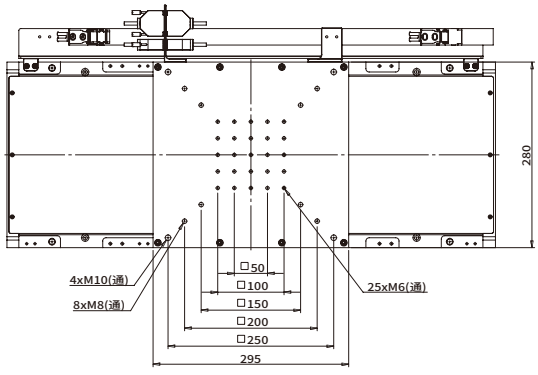

*产品照片仅供参考，实际外观请以尺寸图为准。

订购型号示例：GALMAR-190-U-200-E1	
GALMAR-190-U线性定位位移台	
有效行程	
-50mm	50mm有效行程
-100mm	100mm有效行程
-150mm	150mm有效行程
-200mm	200mm有效行程
-300mm	300mm有效行程
-400mm	400mm有效行程
反馈选项	
-E1	1Vpp Sin/Cos模拟量输出信号&index,20μm栅距

GALS系列丝杆传动电动滑台

GALSAR系列超高精密电动滑台

GALSAR-115-P / GALSAR-165-P / GALSAR-190-P / GALSAR-225-P / GALSAR-280-P

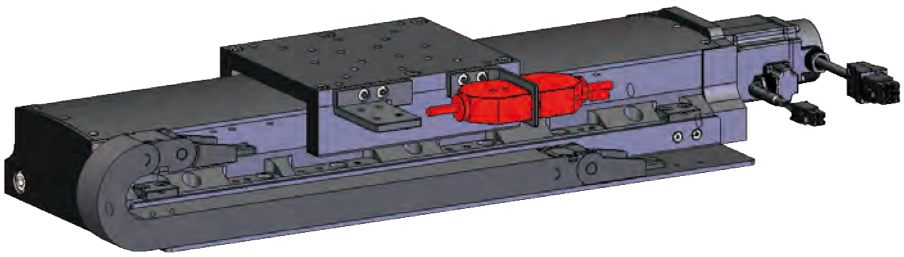

设计特点

- 研磨级滚珠丝杆以及低摩擦阻力线性导轨；
- 卓越的机械刚性，高精度以及亚微米重复性；
- 防尘设计，有效防止颗粒粉尘与加工碎屑的进入；
- 电机断电抱闸功能；
- 可选光栅尺闭环反馈；
- 可提供真空和洁净室兼容。

应用领域

- GALSAR系列是一款伺服电机驱动的超高精密电动滑台，常用作激光加工，精密计量、检验，电子电路板制造与检验，半导体制造等领域，用途广泛。

结构特点

- 坚固可靠的机械结构，低摩擦阻力线性导轨导向、精密研磨滚珠丝杆驱动、优化的侧边密封设计、高刚性的航空铝合金基座、高性能伺服电机为其提供了超长的使用寿命和一致的定位性能。

精度性能

- 高性能的伺服电机以及可选配的光栅尺，可达亚微米的重复定位精度。

定制与集成的灵活性

- GALSAR系列设计有许多标准功能和选型，可满足多样化的用户需求和配置，可进行快速的系统开发，极大的减少了设计和开发的工作量提升工作效率。

Model	GALSAR-115-P-50	GALSAR-115-P-100	GALSAR-115-P-150	GALSAR-115-P-200	GALSAR-115-P-250	GALSAR-115-P-300
行程	50mm	100mm	150mm	200mm	250mm	300mm
定位精度	±2.5μm ±1.5μm	±2.5μm ±1.5μm	±2.5μm ±1.5μm	±2.5μm ±1.5μm	±2.5μm ±2.5μm	±2.5μm ±2.5μm
双向重复定位精度	±1μm ±0.75μm	±1μm ±0.75μm	±1μm ±0.75μm	±1μm ±0.75μm	±1μm ±0.75μm	±1μm ±0.75μm
分辨率	50nm标准AB相差分数字增量输出信号 1Vpp Sin/Cos（典型值=20μm/2048≈10nm）					
最小增量运动	200nm 100nm					
直线度	±1.5μm	±2.5μm	±3μm	±4μm	±5μm	±6μm
平面度	±1.5μm	±2.5μm	±3μm	±4μm	±5μm	±6μm
俯仰	3.9arc sec	6arc sec	6arc sec	8arc sec	10arc sec	12arc sec
横滚	3.9arc sec	6arc sec	6arc sec	8arc sec	10arc sec	12arc sec
偏航	3.9arc sec	6arc sec	6arc sec	8arc sec	10arc sec	12arc sec
最大速度	200mm/s					
最大加速度	取决于电机性能、驱动器选项、负载质量					
负载能力	20kg 10kg					
运动台质量	1.5kg					
平台质量(无电机)	4.5kg	4.9kg	6.3kg	6.7kg	7.1kg	7.5kg
材料	Aluminum，7075					
检测溯源性	GB_T 17421.2-2016, 往返 5 次，≥ 5Plot/L					
平均无故障时间	20000Hours					
含税单价	请咨询					

注：精度指标为负载桌面上方25 mm处测量　　注：报价不含控制器。

GALSAR-115-P-50 / GALSAR-115-P-100 / GALSAR-115-P-150 / GALSAR-115-P-200 / GALSAR-115-P-250 / GALSAR-115-P-300

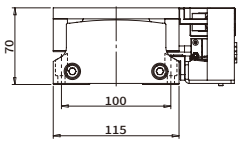

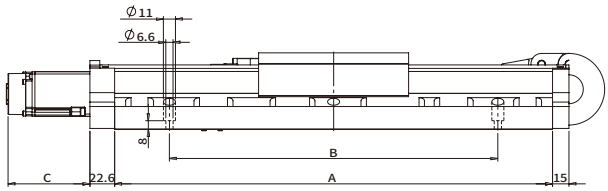

MODEL	TRAVEL	A	B	C	
				NO BRAKE	BRAKE
GALSAR-115-P-50	50	250	100	74.8	107.9
GALSAR-115-P-100	100	300	100,200		
GALSAR-115-P-150	150	350	100,200		
GALSAR-115-P-200	200	400	100,200,300		
GALSAR-115-P-250	250	450	100,200,300,350		
GALSAR-115-P-300	300	500	100,200,300,400		

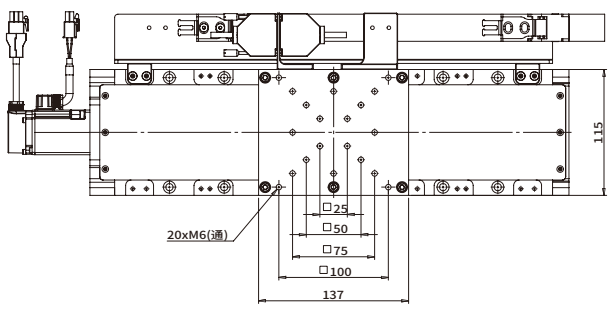

*产品照片仅供参考，实际外观请以尺寸图为准。

Model	GALSAR-165-P-50	GALSAR-165-P-100	GALSAR-165-P-150	GALSAR-165-P-200	GALSAR-165-P-250	GALSAR-165-P-300
行程	50mm	100mm	150mm	200mm	250mm	300mm
定位精度	±2.5μm ±1.5μm	±2.5μm ±1.5μm	±2.5μm ±1.5μm	±2.5μm ±1.5μm	±2.5μm ±2.5μm	±2.5μm ±2.5μm
双向重复定位精度	±1μm ±0.75μm	±1μm ±0.75μm	±1μm ±0.75μm	±1μm ±0.75μm	±1μm ±0.75μm	±1μm ±0.75μm
分辨率	50nm标准AB相差分数字增量输出信号 1Vpp Sin/Cos（典型值=20μm/2048≈10nm）					
最小增量运动	200nm 100nm					
直线度	±1.5μm	±2.5μm	±3μm	±4μm	±5μm	±6μm
平面度	±1.5μm	±2.5μm	±3μm	±4μm	±5μm	±6μm
俯仰	3.9arc sec	6arc sec	6arc sec	8arc sec	10arc sec	12arc sec
横滚	3.9arc sec	6arc sec	6arc sec	8arc sec	10arc sec	12arc sec
偏航	3.9arc sec	6arc sec	6arc sec	6arc sec	10arc sec	12arc sec
最大速度	200mm/s					
最大加速度	取决于电机性能、驱动器选项、负载质量					
负载能力	25kg 15kg					
运动台质量	2.4kg					
平台质量(无电机)	5.8kg	6.3kg	6.8kg	7.3kg	7.8kg	8.3kg
材料	Aluminum，7075					
检测溯源性	GB_T 17421.2-2016, 往返 5 次，≥ 5Plot/L					
平均无故障时间	20000Hours					
含税单价	请咨询					

注：精度指标为负载桌面上方25 mm处测量　　注：报价不含控制器。

GALSAR-165-P-50 / GALSAR-165-P-100 / GALSAR-165-P-150 / GALSAR-165-P-200 / GALSAR-165-P-250 / GALSAR-165-P-300

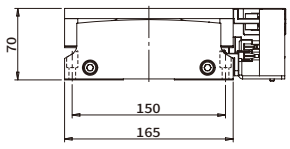

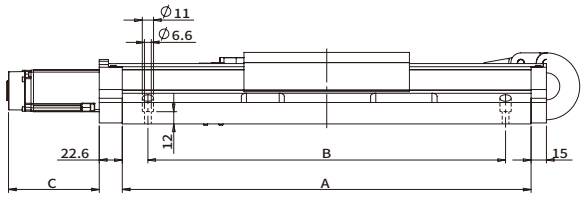

MODEL	TRAVEL	A	B	C	
				NO BRAKE	BRAKE
GALSAR-165-P-50	50	250	150	88.8	121.9
GALSAR-165-P-100	100	300	150		
GALSAR-165-P-150	150	350	150		
GALSAR-165-P-200	200	400	150,350		
GALSAR-165-P-250	250	450	150,350		
GALSAR-165-P-300	300	500	150,350,400		

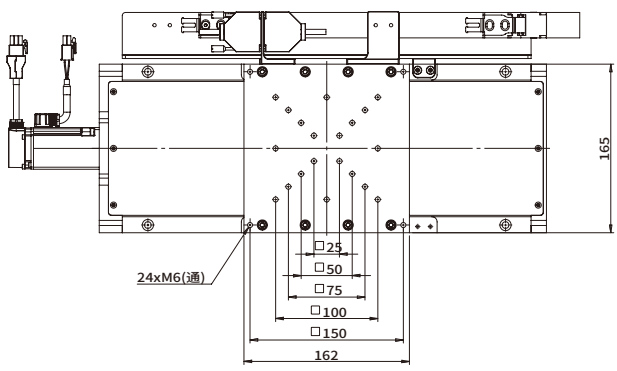

*产品照片仅供参考，实际外观请以尺寸图为准。

Model	GALSAR-190-P-50	GALSAR-190-P-100	GALSAR-190-P-150	GALSAR-190-P-200	GALSAR-190-P-250	GALSAR-190-P-300	GALSAR-190-P-400
行程	50mm	100mm	150mm	200mm	250mm	300mm	400mm
定位精度	±2.5μm ±1.5μm	±2.5μm ±1.5μm	±2.5μm ±1.5μm	±2.5μm ±1.5μm	±2.5μm ±1.5μm	±2.5μm ±1.5μm	±2.5μm ±1.5μm
双向重复定位精度	±1μm ±0.75μm	±1μm ±0.75μm	±1μm ±0.75μm	±1μm ±0.75μm	±1μm ±0.75μm	±1μm ±0.75μm	±1μm ±0.75μm
分辨率	50nm标准AB相差分数字增量输出信号 1Vpp Sin/Cos（典型值=20μm/2048≈10nm）						
最小增量运动	200nm 100nm						
直线度	±1.5μm	±2.5μm	±2.5μm	±2.5μm	±3μm	±3.5μm	±4.5μm
平面度	±1.5μm	±2.5μm	±2.5μm	±2.5μm	±3μm	±3.5μm	±4.5μm
俯仰	3.9arc sec	6arc sec	6arc sec	8arc sec	10arc sec	12arc sec	14arc sec
横滚	3.9arc sec	6arc sec	6arc sec	8arc sec	10arc sec	12arc sec	14arc sec
偏航	3.9arc sec	6arc sec	6arc sec	6arc sec	10arc sec	12arc sec	14arc sec
最大速度	200mm/s						
最大加速度	取决于电机性能、驱动器选项、负载质量						
负载能力	45kg 25kg						
运动台质量	3.9kg						
平台质量(无电机)	11kg	12kg	13kg	14kg	15kg	16kg	17kg
材料	Aluminum，7075						
检测溯源性	GB_T 17421.2-2016, 往返 5 次，≥ 5Plot/L						
平均无故障时间	20000Hours						
含税单价	请咨询						

注：精度指标为负载桌面上方25 mm处测量　　注：报价不含控制器。

GALSAR-190-P-50 / GALSAR-190-P-100 / GALSAR-190-P-150 / GALSAR-190-P-200 / GALSAR-190-P-250 / GALSAR-190-P-300 / GALSAR-190-P-400

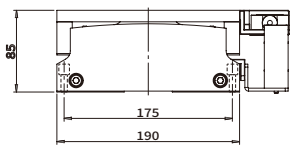

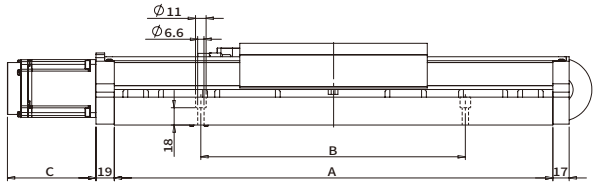

MODEL	TRAVEL	A	B	C	
				NO BRAKE	BRAKE
GALSAR-190-P-50	50	306	175,275	92.1	121.1
GALSAR-190-P-100	100	356	175,275		
GALSAR-190-P-150	150	406	175,275		
GALSAR-190-P-200	200	456	175,275		
GALSAR-190-P-250	250	506	175,375		
GALSAR-190-P-300	300	556	175,375,425		
GALSAR-190-P-400	400	656	175,375,525,575		

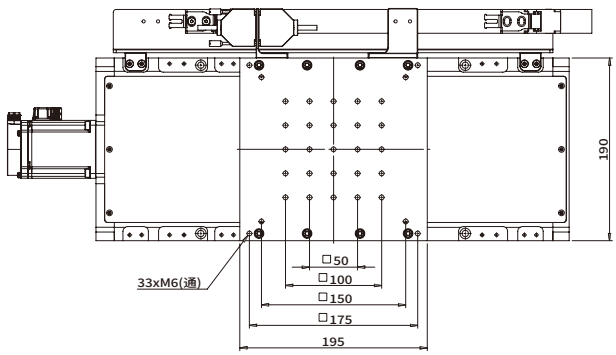

***产品照片仅供参考，实际外观请以尺寸图为准。**

Model	GALSAR-225-P-100	GALSAR-225-P-150	GALSAR-225-P-200	GALSAR-225-P-250	GALSAR-225-P-300	GALSAR-225-P-400
行程	100mm	150mm	200mm	250mm	300mm	400mm
定位精度	±2.5μm ±1.5μm	±2.5μm ±1.5μm	±2.5μm ±1.5μm	±2.5μm ±1.5μm	±2.5μm ±1.5μm	±2.5μm ±1.5μm
双向重复定位精度	±1μm ±0.75μm	±1μm ±0.75μm	±1μm ±0.75μm	±1μm ±0.75μm	±1μm ±0.75μm	±1μm ±0.75μm
分辨率	50nm标准AB相差分数字增量输出信号 1Vpp Sin/Cos（典型值=20μm/2048≈10nm）					
最小增量运动	200nm 100nm					
直线度	±2.5μm	±2.5μm	±2.5μm	±3μm	±3.5μm	±4.5μm
平面度	±2.5μm	±2.5μm	±2.5μm	±3μm	±3.5μm	±4.5μm
俯仰	6arc sec	6arc sec	8arc sec	10arc sec	12arc sec	14arc sec
横滚	6arc sec	6arc sec	8arc sec	10arc sec	12arc sec	14arc sec
偏航	6arc sec	6arc sec	6arc sec	10arc sec	12arc sec	14arc sec
最大速度	200mm/s					
最大加速度	取决于电机性能、驱动器选项、负载质量					
负载能力	70kg 35kg					
运动台质量	7.3kg					
平台质量(无电机)	21kg	22.2kg	23.4kg	24.6kg	25.8kg	27kg
材料	Aluminum，7075					
检测溯源性	GB_T 17421.2-2016, 往返 5 次，⩾ 5Plot/L					
平均无故障时间	20000Hours					
含税单价	请咨询					

注：精度指标为负载桌面上方25 mm处测量　注：报价不含控制器。

GALSAR-225-P-100 / GALSAR-225-P-150 / GALSAR-225-P-200 / GALSAR-225-P-250 / GALSAR-225-P-300 / GALSAR-225-P-400

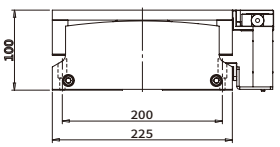

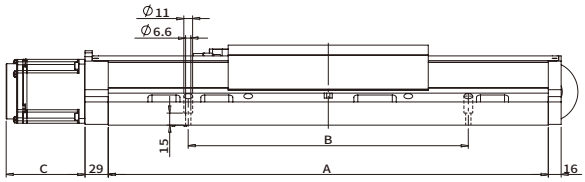

MODEL	TRAVEL	A	B	C	
				NO BRAKE	BRAKE
GALSAR-225-P-100	100	450	200,350	98.5	136
GALSAR-225-P-150	150	500	200,350		
GALSAR-225-P-200	200	550	200,350		
GALSAR-225-P-250	250	600	200,350		
GALSAR-225-P-300	300	650	200,600		
GALSAR-225-P-400	400	750	200,500,600		

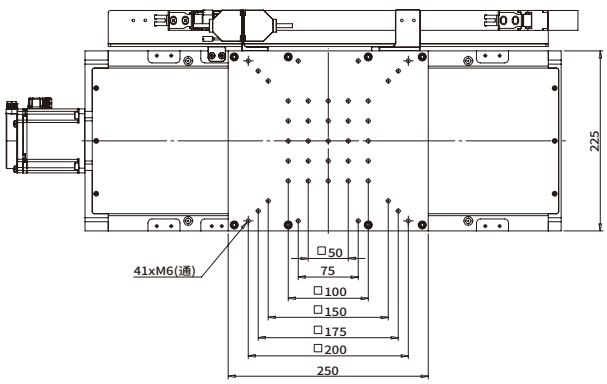

*产品照片仅供参考，实际外观请以尺寸图为准。

Model	GALSAR-280-P-300	GALSAR-280-P-400
行程	300mm	400mm
定位精度	±2.5μm ±1.5μm	±2.5μm ±1.5μm
双向重复定位精度	±1μm ±0.75μm	±1μm ±0.75μm
分辨率	50nm标准AB相差分数字增量输出信号 1Vpp Sin/Cos（典型值=20μm/2048≈10nm）	
最小增量运动	200nm 100nm	
直线度	±3.5μm	±4.5μm
平面度	±3.5μm	±4.5μm
俯仰	12arc sec	14arc sec
横滚	12arc sec	14arc sec
偏航	12arc sec	14arc sec
最大速度	200mm/s	
最大加速度	取决于电机性能、驱动器选项、负载质量	
负载能力	100kg 50kg	
运动台质量	12.5kg	
平台质量(无电机)	43kg	46.5kg
材料	Aluminum，7075	
检测溯源性	GB_T 17421.2-2016, 往返 5 次，≥ 5Plot/L	
平均无故障时间	20000Hours	
含税单价	请咨询	

注：精度指标为负载桌面上方25 mm处测量　　注：报价不含控制器。

GALSAR-280-P-300 / GALSAR-280-P-400

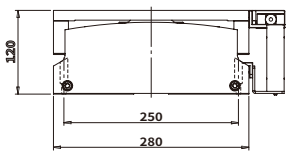

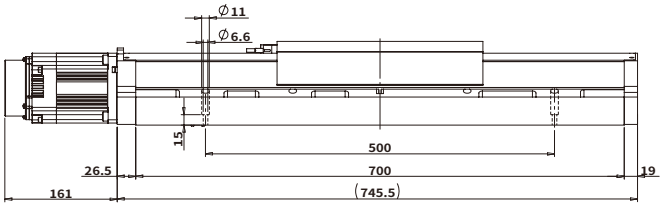

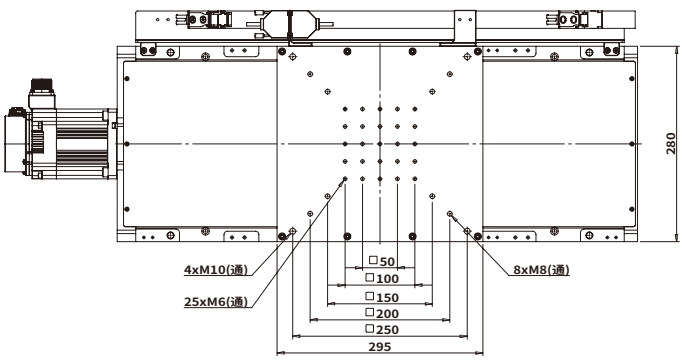

MODEL	TRAVEL	A	B	C	
				NO BRAKE	BRAKE
GALSAR-280-P-300	300	700	250,500	161	181
GALSAR-280-P-400	400	800	250,500,750		

***产品照片仅供参考，实际外观请以尺寸图为准。**

订购型号示例：GALSAR-190-P-200-M1-E1	
GALSAR-190-P线性定位位移台	
有效行程	
-50mm	50mm 有效行程
-100mm	100mm 有效行程
-150mm	150mm 有效行程
-200mm	200mm 有效行程
-300mm	300mm 有效行程
电机选项	
-M1	不带制动器，23位绝对式编码器
-M2	400W伺服电机，制动器，23位绝对式编码器
反馈选项	
-E1	1Vpp Sin/Cos模拟量输出信号&index,20μm栅距
-E2	50nm标准AB相差分数字增量输出信号&index,20μm栅距

GALSA系列纳米定位电动滑台

GALSA-125-P

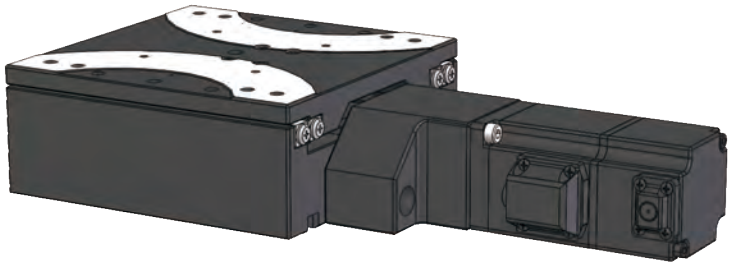

设计特点

- 研磨级滚珠丝杆以及低摩擦阻力防蠕动交叉滚柱导轨；
- 卓越的几何性能，出色的最小增量步长和在位稳定性；
- 电机断电抱闸功能；
- 光栅尺闭环反馈；
- 可提供真空兼容。

应用领域

- GALSA系列是一款伺服电机驱动的纳米定位电动滑台，常用传感器和相机的垂直定位、光学聚焦以及光学干涉测量，用途广泛。

结构特点

- 坚固可靠的机械结构，低摩擦阻力防蠕动交叉滚柱导轨导向、精密研磨滚珠丝杆驱动、高刚性的航空铝合金基座、高性能伺服电机为其提供了超长的使用寿命和一致的定位性能。

精度性能

- 高性能的伺服电机以及可选配的光栅尺，可达亚微米的重复定位精度。

定制与集成的灵活性

- GALSA系列设计有许多标准功能和选型，可满足多样化的用户需求和配置，可进行快速的系统开发，极大的减少了设计和开发的工作量提升工作效率。

Model	GALSA-125-P	
行程	50mm	100mm
定位精度	±1μm	±1μm
双向重复定位精度	±0.4μm	±0.4μm
分辨率	50nm	
最小增量运动	100nm	
直线度	±1.25μm	±1.5μm
平面度	±1.25μm	±1.5μm
俯仰	3.9arc sec	6arc sec
横滚	3.9arc sec	6arc sec
偏航	3.9arcsec	6arc sec
最大速度	50mm/s	
负载能力	10kg	5kg
运动台质量	0.7kg	0.9kg
平台质量	2.3kg	3.1kg
材料	Aluminum，7075	
检测溯源性	GB_T 17421.2-2016, 往返 5 次，≥ 5Plot/L	
平均无故障时间	23000Hours	
含税单价	请咨询	

注：精度指标为负载桌面上方25 mm处测量　　注：报价不含控制器。

订购型号示例：GALSA-125-P-50-M1-E1	
GALSA-125-P	
有效行程	
-50mm	50mm 有效行程
-100mm	100mm有效行程
电机选项	
-M1	100W伺服电机，不带制动器，20位绝对式编码器
-M2	100W伺服电机，制动器，20位绝对式编码器
反馈选项	
-E1	1Vpp Sin/Cos模拟量输出信号&index,20μm栅距

GALSA-125-P

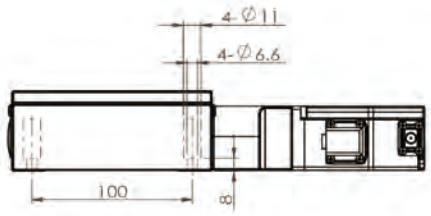

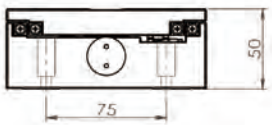

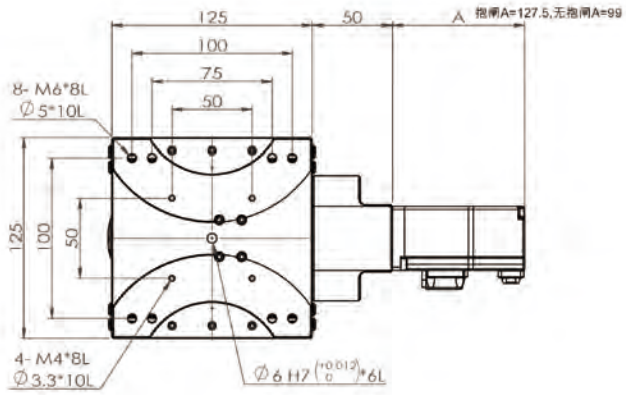

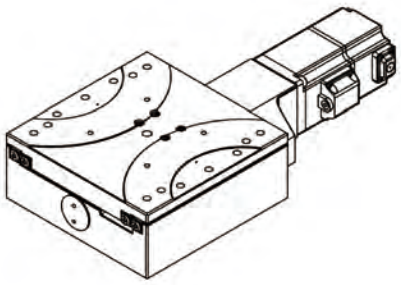

*产品照片仅供参考，实际外观请以尺寸图为准。

GALSA系列小尺寸电动滑台

GALSA-4015 / GALSA-6020 / GALSA-8030



- 采用高强度铝合金材质为本体，装配高精度直线导轨及研磨级精密滚珠丝杆，在平台内部集成了高分辨率光栅；
- 这样形成一个闭环移动系统；
- 该系列产品具有结构紧凑重量轻且超高精度高耐久性等优点。

型号	GALSA-4015	GALSA-6020	GALSA-8030
起订数量	1	1	1
含税单价	￥2,500.00	￥2,800.00	￥3,200.00
台面尺寸	40 X 40mm	60 X 60mm	80 X 80mm
移动行程	± 7.5mm	± 10mm	± 15mm
传动方式	滚珠螺杆		
轨道	交叉滚柱导引式		
滑台材质/表面处理	铝合金 / 阳极雾黑		
精度等级	P：精密型		
出线方向	R：右出线 / L：左出线		
分辨率(脉冲)	5 (Full) 2.5 (Half)μm		
最高速度(全步级)	12mm/s		
单向定位精度	15μm		
反复定位精度	± 5μm		
荷重(水平安装)	6Kgf	8Kgf	12Kgf
空转	3μm		
平行度	40μm		
运动真直度	3μm		
运动平行度	10μm	10μm	15μm
马达	2 相步进 / □ 28 双出轴		
滑台侧接头	15Pin 公端连接器 D-SUB		
控制器侧接头	15Pin 母端连接器 D-SUB (另外选购)		
行程原点传感器	光电传感器		
行程极限传感器			
电源电压	24V ± 10%		
控制输出	NPN 开放式集电极输出 24V 8mA 以下		
输出控制	检测 (感应时): 输出晶体管 OFF(非导通)		

注：报价不含控制器。

GALSA-4015

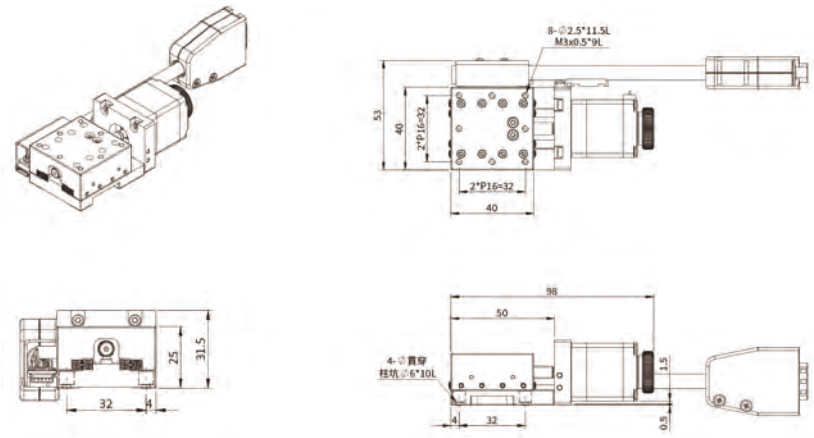

GALSA-6020

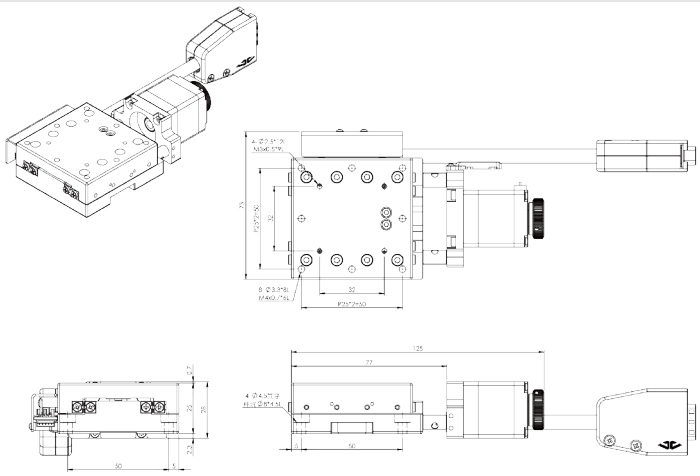

GALSA-8030

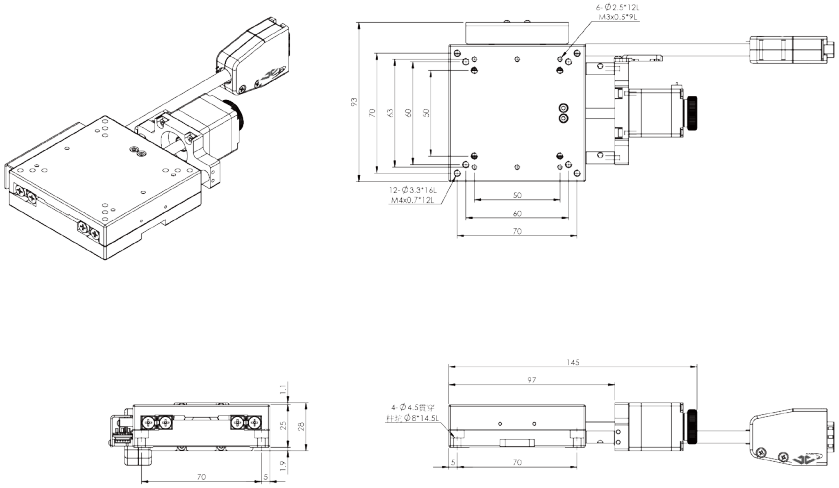

*产品照片仅供参考，实际外观请以尺寸图为准。

GALSA系列精密型电动滑台

GALSA-12050P-R / GALSA-120100P-R / GALSA-120150P-R / GALSA-120200P-R / GALSA-150300P-R / GALSA-150400P-R

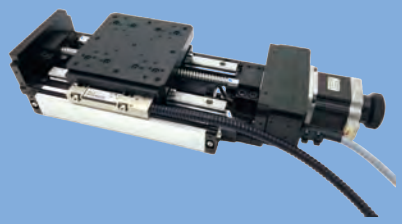

- U 型铝合金底板，基准面精密铣削，保证整体性能稳定；
- 外置进口光栅尺，闭环分辨率可达 1μm；
- 采用精密级滚珠丝杠，可实现较高的定位精度；
- 采用精密线性滑块导轨，负载能力强，运行性能好；
- 标配二相步进电机，可定制更换伺服电机；
- 可选配防尘罩。

型号	GALSA-12050P-R	GALSA-120100P-R	GALSA-120150P-R	GALSA-120200P-R	GALSA-150300P-R	GALSA-150400P-R
起订数量	1	1	1	1	1	1
含税单价	￥8,800.00	￥9,000.00	￥9,300.00	￥9,600.00	￥10,200.00	￥10,800.00
行程	50mm	100mm	150mm	200mm	300mm	400mm
台面尺寸	120×120mm				150×150mm	
丝杠	导程 4mm，滚珠丝杠				导程 5mm，滚珠丝杠	
导轨	线性滑块导轨					
主体材料及表面处理	铝合金，黑色阳极氧化处理					
自重	6.6Kg	6.8Kg	7.2Kg	7.6Kg	9.9Kg	10.9Kg
闭环分辨率	1μm					
8细分下的分辨率	2.5μm				3.125μm	
最大速度	40mm/s				50mm/s	
单向定位精度	⩽ 30μm					
重复定位精度	⩽ ±2μm					
回程间隙	⩽ 3μm					
静态平行度	⩽ 0.1mm					
运动直线度	⩽ 10μm				⩽ 15μm	
运动平行度	⩽ 15μm				⩽ 20μm	
电机及步距角 (°)	二相57步进电机，步距角1.8°					
工作电流	2.8A					
水平负载	30Kg				50Kg	
竖直负载	15Kg				25Kg	
倒置负载	15Kg				25Kg	
工作电流 (A)	2.8					

注：报价不含控制器。

型号	GALSA-12050P-R	GALSA-120100P-R	GALSA-120150P-R	GALSA-120200P-R	GALSA-150300P-R	GALSA-150400P-R
电机保持转矩 (N·m)	1.44					
光栅尺品牌及型号	Fagor，MX或MKX系列					
驱动器品牌及型号（另配）	鸣志SR4					
滑台接头	DB9(针)					
滑台接头线缆类型	高柔性线缆					
滑台接头线缆长度 (m)	0.2					
限位传感器 (内置/外置)	2个PM-L25（日本SUNX）					
原点传感器 (内置/外置)	1个PM-L25（日本SUNX）					
传感器电源电压 (V)	DC5～24V±10%					
消耗电流 (mA)	合计60mA以下					
控制输出	NPN开路集电极输出；DC5～24V8mA以下残留电压0.3V以下（负载电流2mA时）					
输出逻辑	限位传感器：检测（遮光）时输出晶体管ON（导通）；原点传感器：检测（遮光）时输出晶体管OFF（非导通）；					

注：报价不含控制器。

GALSA-12050P-R

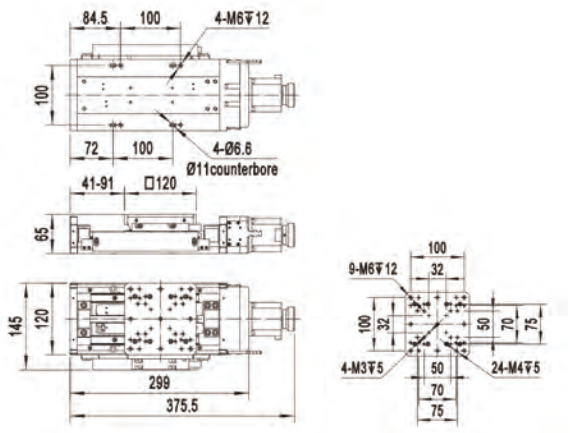

GALSA-120100P-R

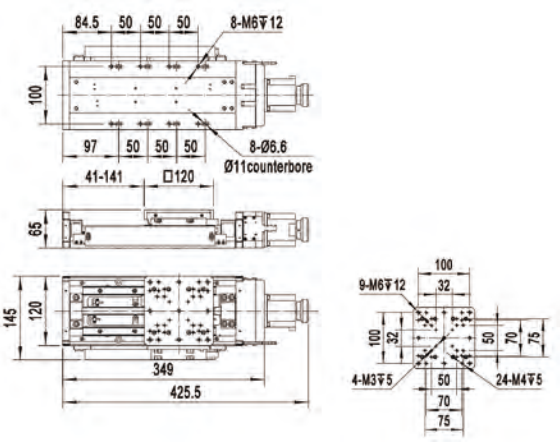

GALSA-120150P-R

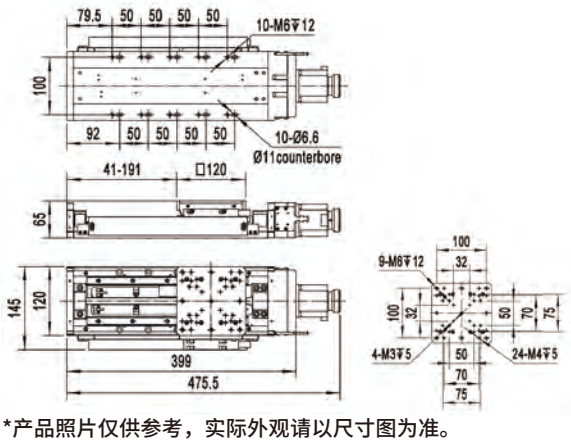

GALSA-120200P-R

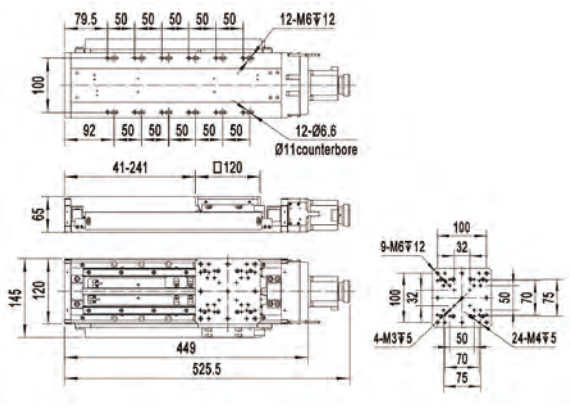

*产品照片仅供参考，实际外观请以尺寸图为准。

GALSA-150300P-R

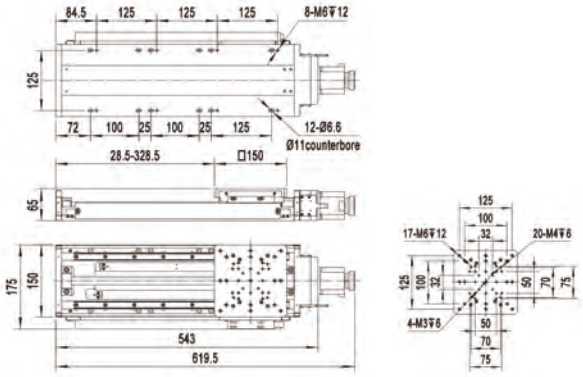

GALSA-150400P-R

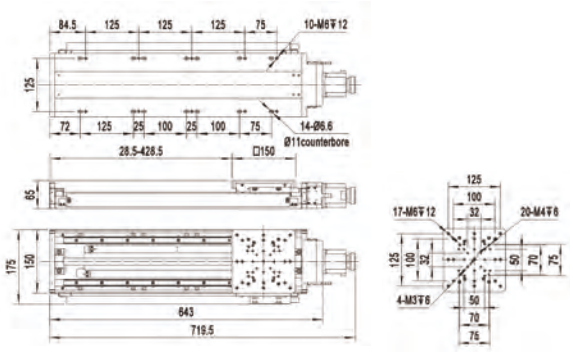

***产品照片仅供参考，实际外观请以尺寸图为准。**

GALSA 系列精密型电动滑台电气规格整体说明

型号	GALSA-12050P-R	GALSA-120100P-R	GALSA-120150P-R	GALSA-120200P-R	GALSA-150300P-R	GALSA-150400P-R
电机类型	二相57步进电机					
驱动电流 (A)	2.8					
步距角 (°)	1.8					
滑台接头&光栅尺接头	2个DB9(针)					
限位传感器	2个PM-L25					
原点传感器	1个PM-L25					
消耗电流 (mA)	合计60mA以下					
控制输出	NPN开路集电极输出；DC5~24V8mA以下残留电压0.3V以下（负载电流2mA时）					
输出逻辑	限位传感器：检测（遮光）时输出晶体管ON（导通）；原点传感器：检测（遮光）时输出晶体管OFF（非导通）					

时序图

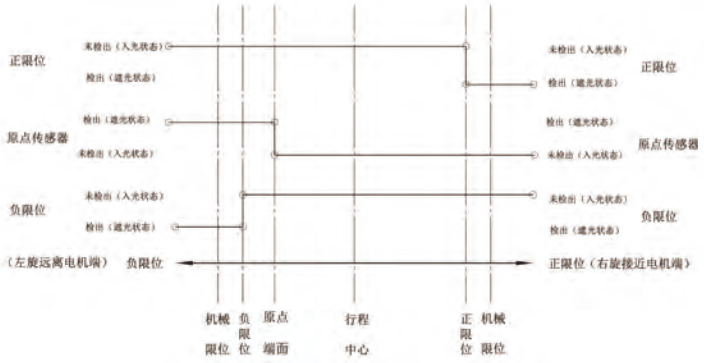

滑台线缆接口及定义

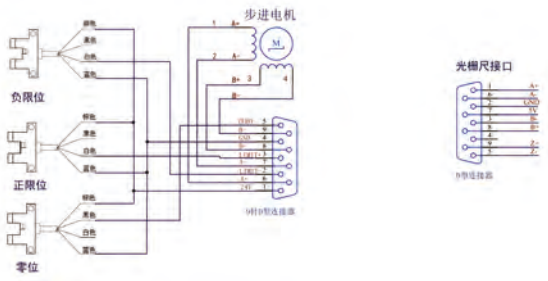

GALSA 系列精密型电动滑台的电机资料

通用技术参数		电气技术参数	
相数	2	电压	2.4V
步距角	1.8°	电流	2.8A/相（PHASE）
绝缘电阻	100MΩ以上/Min	电阻	0.85±10%Ω/相（PHASE）
绝缘等级	UL B级	电感	3.0mH/相（PHASE）
使用温度范围	0～+50°C	保持力矩	1.44N·m以上/Min
绝缘强度	500V AC 1分钟无异常	制动力矩	15mN·m参考值
重量	1.1Kg	转子惯量	245g·cm²
–	–	电机工作时允许温度上升范围	80°C Max

电机接线定义

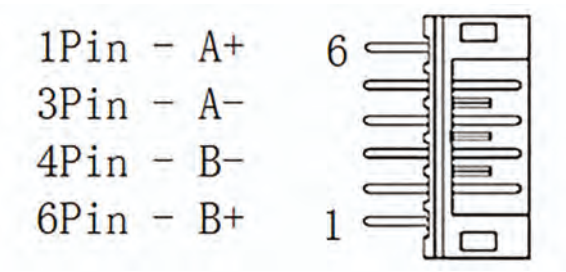

电机尺寸图

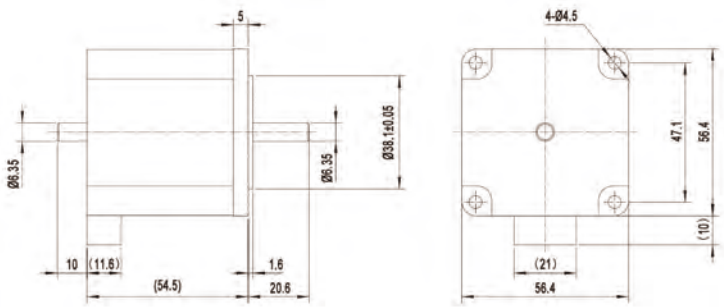

GALSA系列普通型电动滑台

GALSA-12050P / GALSA-120100P / GALSA-120150P / GALSA-120200P / GALSA-150300P
GALSA-150400P / GALSA-200500P / GALSA-200600P / GALSA-200800P / GALSA-2001000P

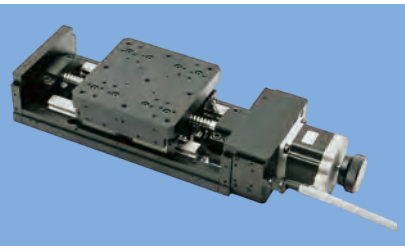

- 铝合金底板，基准面精密磨削，保证整体性能稳定；
- 采用精密级滚珠丝杠，可实现较高的定位精度；
- 采用精密线性滑块导轨，负载能力强，运行性能好；
- 标配二相步进电机，可定制更换伺服电机。

型号	GALSA-12050P	GALSA-120100P	GALSA-120150P	GALSA-120200P	GALSA-150300P	GALSA-150400P	GALSA-200500P	GALSA-200600P	GALSA-200800P	GALSA-2001000P
起订数量	1	1	1	1	1	1	1	1	1	1
含税单价	￥4,600.00	￥4,800.00	￥5,100.00	￥5,400.00	￥6,800.00	￥7,600.00	￥11,000.00	￥13,500.00	￥16,500.00	￥18,500.00
行程	50mm	100mm	150mm	200mm	300mm	400mm	500mm	600mm	800mm	1000mm
台面尺寸	120×120mm				150×150mm		200×200mm			
丝杠	导程 4mm，滚珠丝杠				导程 5mm，滚珠丝杠					
导轨	线性滑块导轨									
主体材料及表面处理	铝合金，黑色阳极氧化处理									
自重	5.8Kg	6.2Kg	6.6Kg	7Kg	8.9Kg	9.9Kg	12Kg	13Kg	15Kg	17Kg
8细分下的分辨率	2.5μm				3.125μm					
最大速度	40mm/s				50mm/s					
重复定位精度	⩽ ±2μm									
回程间隙	⩽ 3μm									
静态平行度	⩽ 0.1mm									
运动直线度	⩽ 10μm				⩽ 15μm					
运动平行度	⩽ 15μm				⩽ 20μm		⩽ 15μm			
电机及步距角 (°)	二相57步进电机，步距角1.8°									
工作电流	2.8A									
水平负载	30Kg				50Kg		80Kg			
竖直负载	15Kg				25Kg		40Kg			
倒置负载	15Kg				25Kg		40Kg			
工作电流 (A)	2.8						3			
电机保持转矩 (N·m)	1.44						1.57			
驱动器品牌及型号（另配）	鸣志SR4									
滑台接头	DB9(针)									

注：报价不含控制器。

型号	GALSA-12050P	GALSA-120100P	GALSA-120150P	GALSA-120200P	GALSA-150300P	GALSA-150400P	GALSA-200500P	GALSA-200600P	GALSA-200800P	GALSA-2001000P
滑台接头线缆类型	高柔性线缆									
滑台接头线缆长度 (m)	0.2									
限位传感器	2个PM-L25（日本SUNX）									
原点传感器	1个PM-L25（日本SUNX）									
传感器电源电压 (V)	DC5～24V±10%									
消耗电流 (mA)	合计60mA以下									
控制输出	NPN开路集电极输出；DC5～24V8mA以下残留电压0.3V以下（负载电流2mA时）									
输出逻辑	限位传感器：检测（遮光）时输出晶体管ON（导通）； 原点传感器：检测（遮光）时输出晶体管OFF（非导通）；									

注：报价不含控制器。

GALSA-12050P

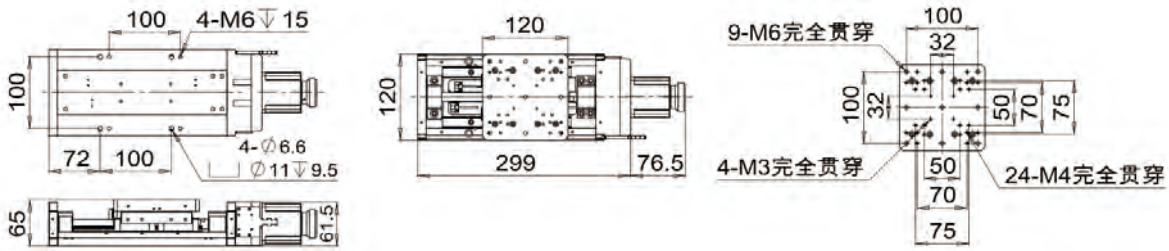

GALSA-120100P

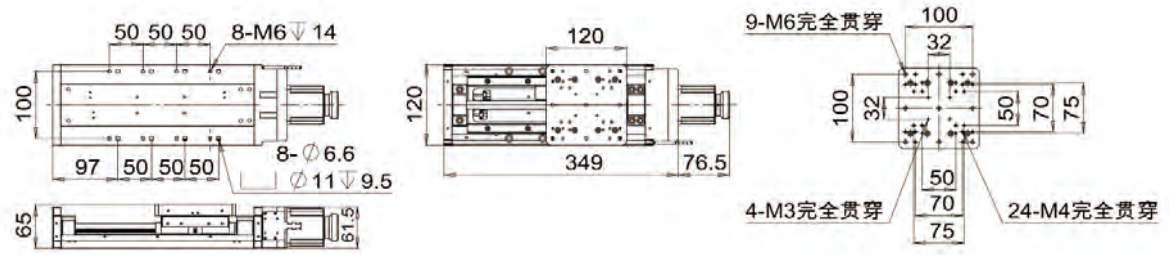

GALSA-120150P

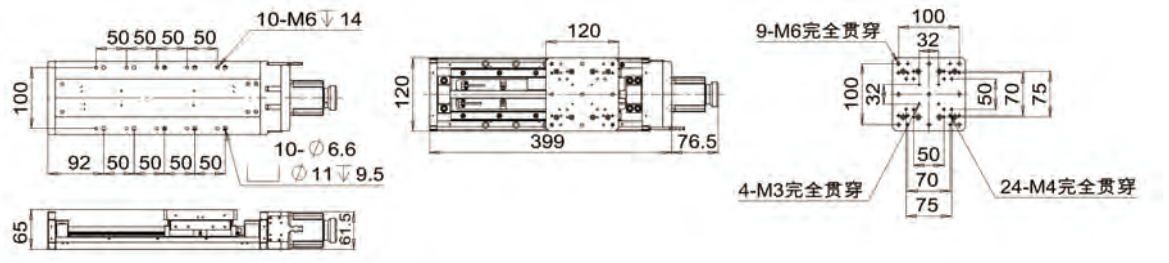

***产品照片仅供参考，实际外观请以尺寸图为准。**

GALSA-120200P

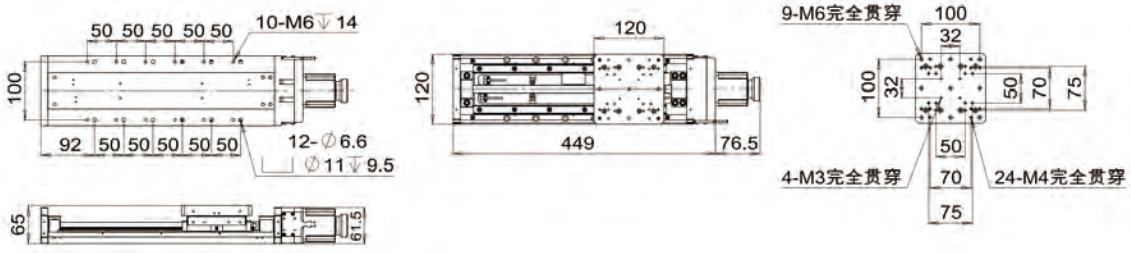

GALSA-150300P

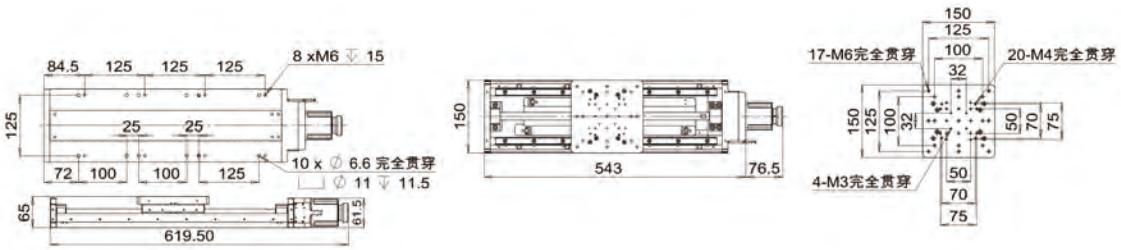

GALSA-150400P

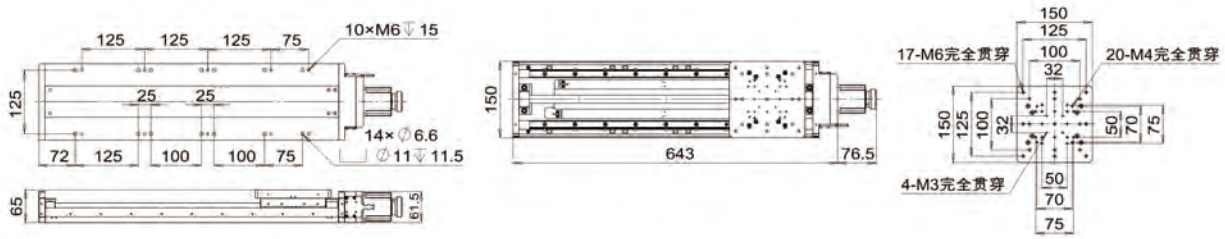

GALSA-200500P

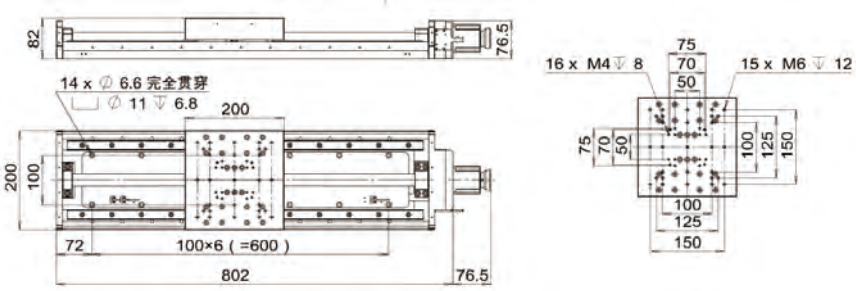

GALSA-200600P

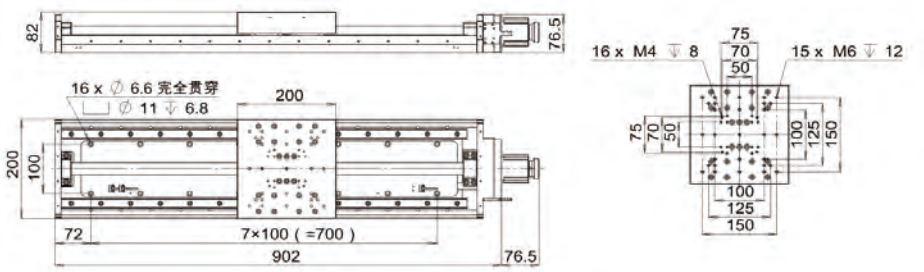

*产品照片仅供参考，实际外观请以尺寸图为准。

GALSA-200800P

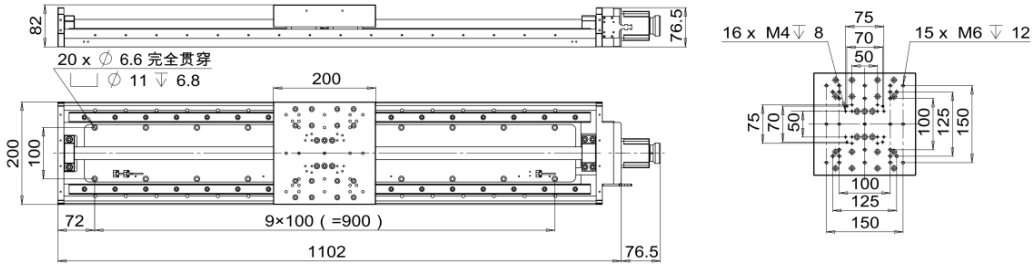

GALSA-2001000P

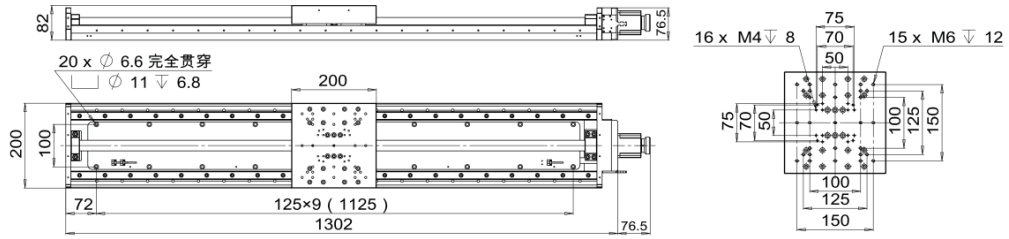

***产品照片仅供参考，实际外观请以尺寸图为准。**

GALSA 系列普通型电动滑台电气规格整体说明

型号	GALSA-12050P	GALSA-120100P	GALSA-120150P	GALSA-120200P	GALSA-150300P	GALSA-150400P	GALSA-200500P	GALSA-200600P	GALSA-200800P	GALSA-2001000P
电机类型	二相57步进电机									
驱动电流 (A)	2.8						3			
步距角 (°)	1.8									
滑台接头	1个DB9(针)									
限位传感器	2个PM-L25									
原点传感器	1个PM-L25									
消耗电流 (mA)	合计60mA以下									
控制输出	NPN开路集电极输出；DC5~24V8mA以下残留电压0.3V以下（负载电流2mA时）									
输出逻辑	限位传感器：检测（遮光）时输出晶体管ON（导通）；原点传感器：检测（遮光）时输出晶体管OFF（非导通）									

时序图

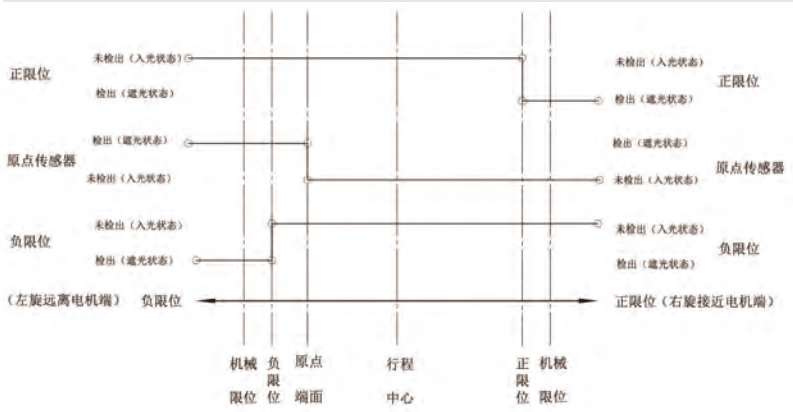

滑台线缆接口及定义

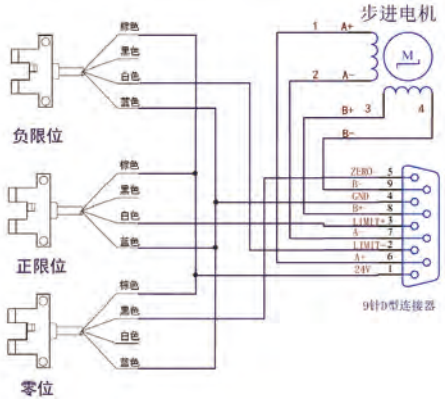

GALSA-12050P、GALSA-120100P、GALSA-120150P、GALSA-120200P、GALSA-150300P、GALSA-150400P的电机参数

通用技术参数		电气技术参数	
相数	2	电压	2.4V
步距角	1.8°	电流	2.8A/相
绝缘电阻	100MΩ以上/Min	电阻	0.85±10%Ω/相（PHASE）
绝缘等级	UL B级	电感	3.0mH/相（PHASE）
使用温度范围	0～+50°C	保持力矩	1.44N·m以上/Min
绝缘强度	500V AC 1分钟无异常	制动力矩	15mN·m参考值
重量	1.1Kg	转子惯量	245g·cm²
–	–	电机工作时允许温度上升范围	80°C Max

电机接线定义

1Pin - A+
3Pin - A-
4Pin - B-
6Pin - B+

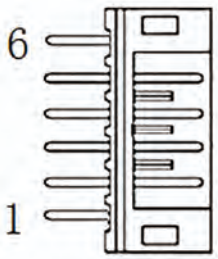

电机尺寸图

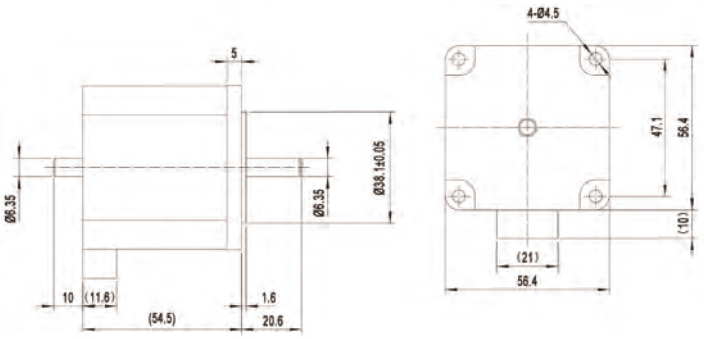

GALSA-200500P、GALSA-200600P、GALSA-200800P、GALSA-2001000P的电机参数

通用技术参数		电气技术参数	
相数	2	电压	3.6V
步距角	1.8°	电流	3.0A/相（PHASE）
绝缘电阻	100MΩ以上/Min	电阻	1.2±10%Ω/相（PHASE）
绝缘等级	UL B级	电感	2.2mH/相（PHASE）
使用温度范围	0～+50°C	保持力矩	1.57N·m以上/Min
绝缘强度	500V AC 1分钟无异常	制动力矩	88mN·m参考值
重量	1.11Kg	转子惯量	470g·cm²
–	–	电机工作时允许温度上升范围	80°C Max

电机接线定义

1Pin - A+
3Pin - A-
4Pin - B-
6Pin - B+

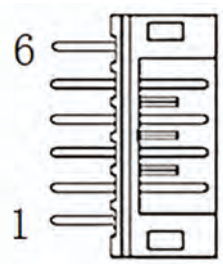

电机尺寸图

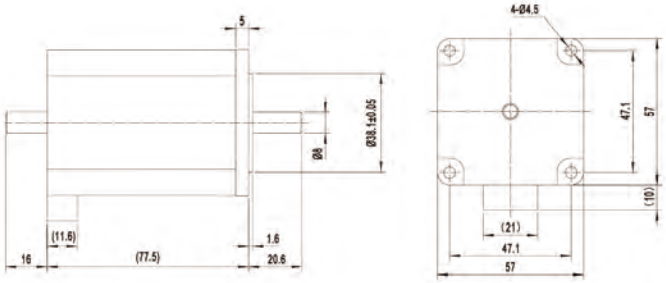

GALSA系列小尺寸中空XY电动滑台

GALSA-XY-50 / GALSA-XY-120 / GALSA-XY-160

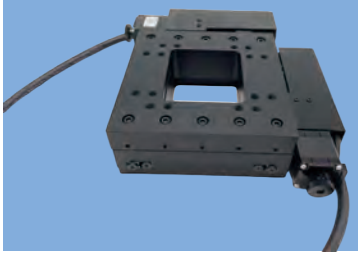

- 滚珠丝杠传动，符合高精度、高重复频率的使用要求；
- 交叉滚柱导轨提供更好的运动精度；
- 中心设计有通光孔，通光孔也可另配玻璃或铝合金盖板，实现透射、反射式的扫描或对位需求；
- 标配二相步进电机，也可根据实际使用要求换装五相步进电机或伺服电机。

型号	GALSA-XY-50	GALSA-XY-120	GALSA-XY-160
起订数量	1	1	1
含税单价	￥6,500 .00	￥12,800.00	￥22,000.00
行程	50×50mm	120×120mm	160×160mm
台面尺寸	125×125mm	280×280mm	300×300mm
无盖板时通光尺寸	60×64mm	188×188mm	200×200mm
滚珠丝杠	Φ6×1	Φ16×4	Φ8×2.5
导轨	交叉滚柱导轨		
主体材料及表面处理	铝合金，黑色阳极氧化处理		
自重	2.2Kg	7Kg	8.5Kg
分辨率（整步/半步）	5/2.5μm	20/10μm	12.5/6.25μm
20细分下的分辨率	0.25μm	1μm	0.625μm
最大速度	10mm/s	40mm/s	25mm/s
重复定位精度	⩽ ±1.5μm	⩽ ±3μm	⩽ ±2μm
回程间隙	⩽ 3μm	⩽ 5μm	⩽ 3μm
运动直线度	⩽ 10μm/100mm		⩽ 15μm/100mm
静态平行度	⩽ 0.1mm		⩽ 0.15mm
运动平行度	⩽ 25μm/100mm		
电机及步距角	二相 28 步进，1.8°	二相 42 步进，1.8°	二相 28 步进，1.8°
工作电流	1.3A	1.7A	1.3A
电机保持转矩	0.079N·m	0.456N·m	0.156N·m
限位传感器	2 个	2 个	3 个
水平负载	4Kg	20Kg	5Kg

注：报价不含控制器。

GALSA-XY-50

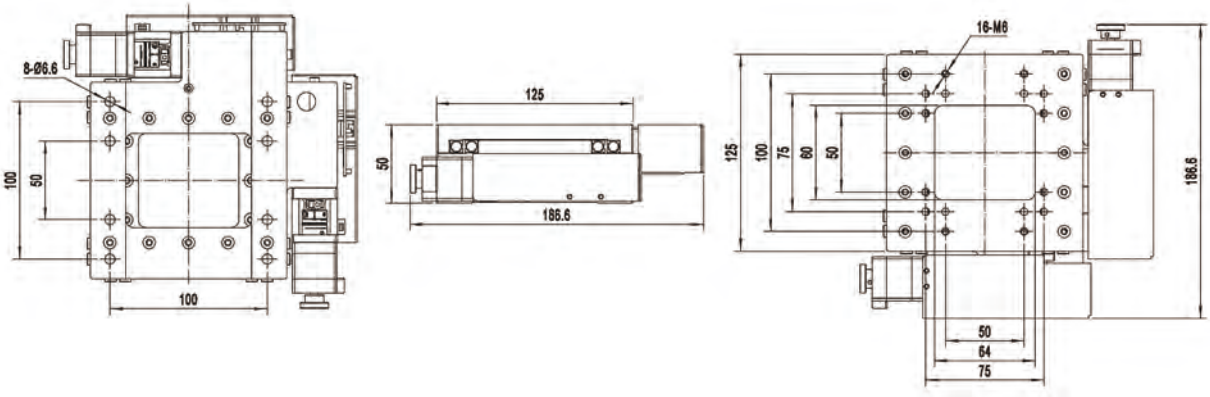

GALSA-XY-120

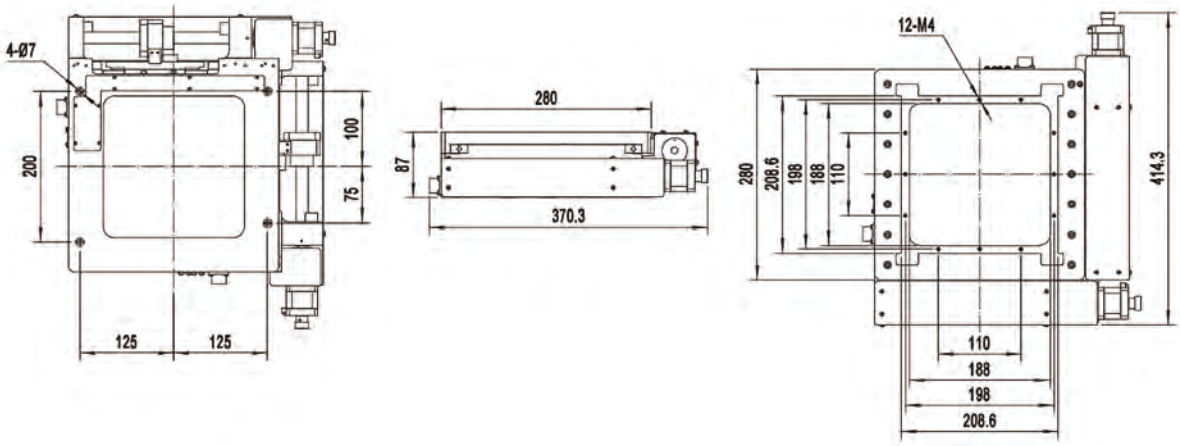

GALSA-XY-160

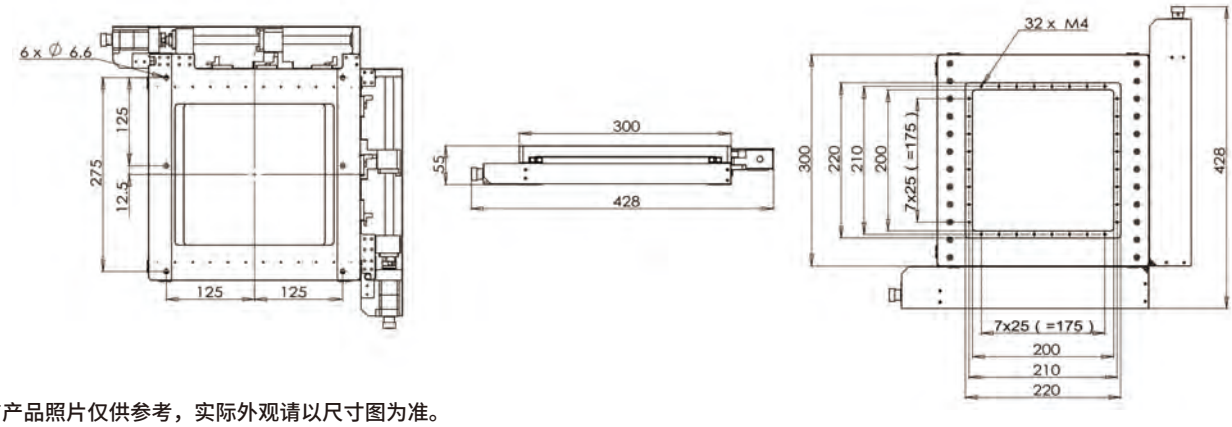

*产品照片仅供参考，实际外观请以尺寸图为准。

GALSA系列中空XY电动滑台

GALSA-XY-50P/ GALSA-XY-100P

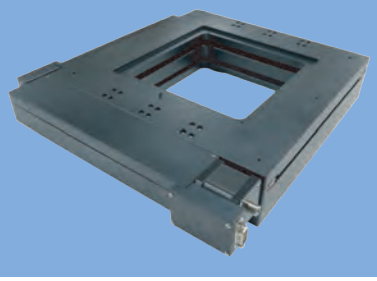

- 滚珠螺杆直结马达，机构单纯，能量损耗少；
- 直放面设计，减少转接板、垫高块使用；
- 大型中空设计，客户可灵活自行搭配治具使用；
- 可搭配光学尺进行闭回路使用；
- 提供选配件 (铝合金面包板)。

型号		GALSA-XY-50P	GALSA-XY-100P
起订数量		1	1
含税单价		￥21,000.00	￥25,000.00
移动方向		X 轴、Y 轴	X 轴、Y 轴
移动量		±25mm	±50mm
传动模式/导程		马达直结滚珠螺杆导程 2mm	马达直结滚珠螺杆导程 /4mm
平台大小		130x130mm	230x230mm
本体重量		2.0 kg	4.5 kg
本体材质/表面处理		铝合金 / 黑色雾面	铝合金 / 黑色雾面
最高速度		20 mm/sec	40 mm/sec
机构分辨率		0.01mm	0.02mm
运动平行度	X轴	0.010mm	0.015mm
	Y轴	0.030mm	0.035mm
直角度(垂直)		0.020mm	0.025mm
单向定位精度	X轴	0.015mm	0.025mm
	Y轴		
单向定位精度(1/10)	X轴	0.003mm	0.005mm
	Y轴		
往复定位精度		+0.0015mm	+0.002mm
荷重		3.0 kg	4.0 kg
马达	类型/出轴型式	二相四线步进马达 -28 框直结	
感测器	极限传感器	光电感测器 (前极限、后极限)	
	电源电压	3.8V	
接头	类型	D-SUB(公端)	

注：报价不含控制器。

GALSA-XY-50P

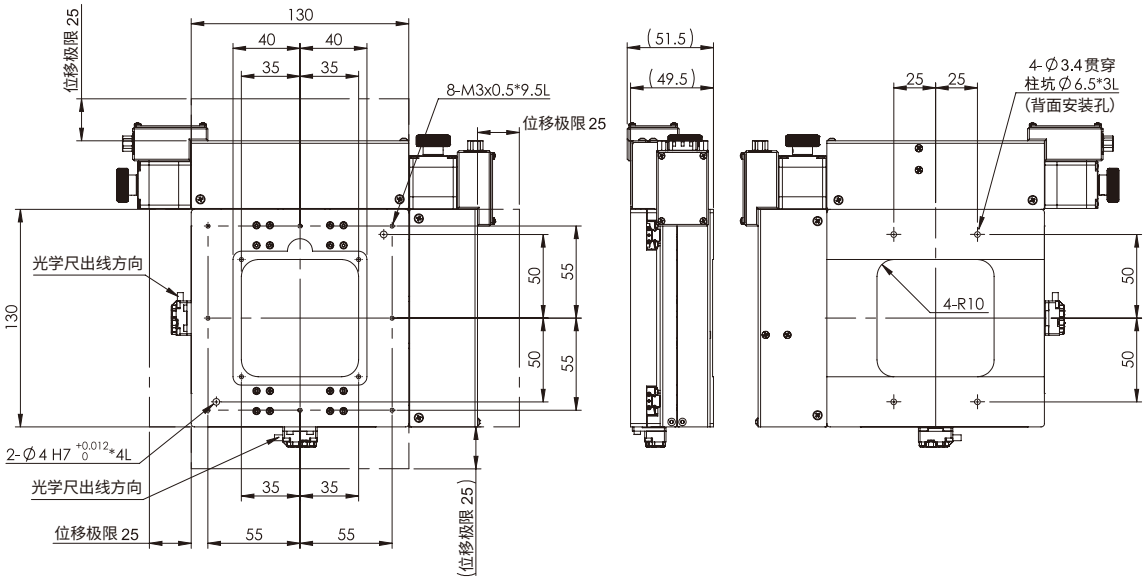

GALSA-XY-100P

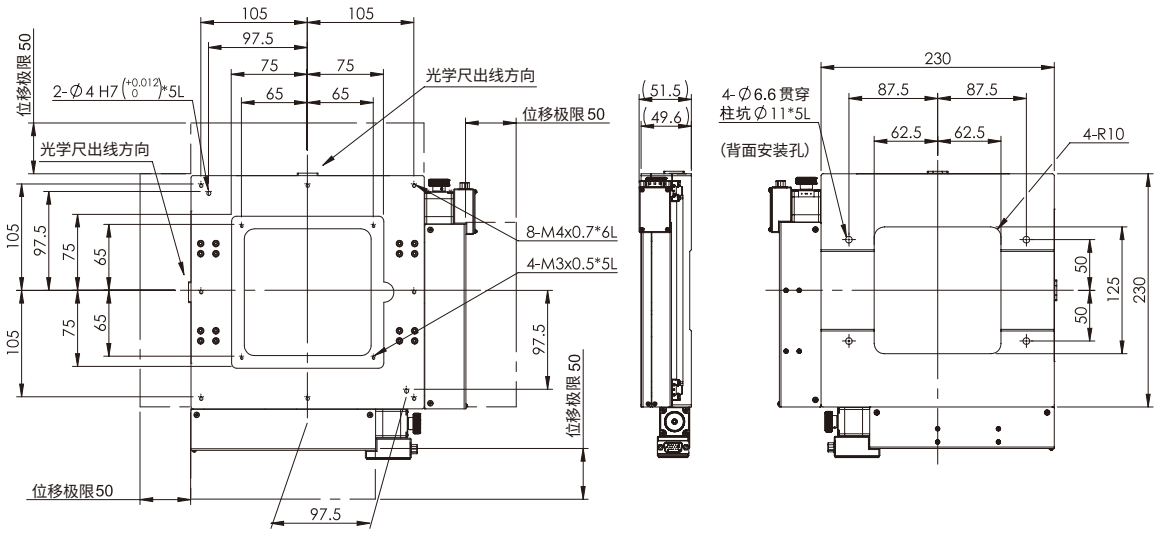

*产品照片仅供参考，实际外观请以尺寸图为准。

GALSG系列钢制电动滑台

GALSG-4015P / GALSG-6015P / GALSG-8015P

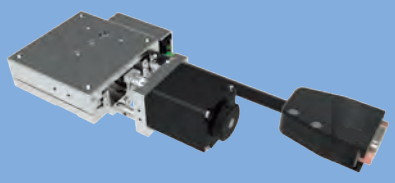

- 轨道方式使用线性滚珠导引，歌德式弧型构槽在本体的上、下滑轨面，各由双孤槽构成，单槽移动的钢球是二点接触的架构，双弧槽总共四个接触点，因此构成坚固的滑轨结构；
- 传动方式滚珠螺杆，透过钢珠在螺帽与螺杆之间做滚动接触，其定位精度与寿命较高，具备高速正逆向的传动及变换传动等特性；
- 材质采用碳素钢。

型号	GALSG-4015P	GALSG-6015P	GALSG-8015P
起订数量	1	1	1
含税单价	￥4,100.00	￥4,400.00	￥5,400.00
台面尺寸	40X40 mm	60X60 mm	80X80 mm
移动行程	15 mm		
传动方式	滚珠螺杆 φ6，导程 1mm		
轨道	线性滚珠导引式		
滑台材质/表面处理	碳素钢 / 镀无电解镍		
本体重量	0.4 Kg	0.7 Kg	1.0 Kg
联轴器	FAMC13-5*5		
精度等级	N：标准型		
出线方向	R：右出线 (标准库存) / L：左出线		
分辨率(脉冲)	5 µm (Full) / 2.5 µm (Half)		
最高速度 (全步级)	12 mm / s		
单向定位精度	15 µm		
往复定位精度	±1 µm		
荷重(水平安装)	10 Kgf	12 Kgf	14 Kgf
空转	3 µm		
平行度	20 µm		
运动真直度	3 µm		
运动平行度	10 µm		
马达	2 相步进 / □ 28 双出轴		
滑台侧接头	15Pin 公端连接器 D-SUB / 12Pin 公端连接器 HRS		
控制器侧接头	15Pin 母端连接器 D-SUB / 12Pin 母端连接器 HRS (另外选购)		
行程原点传感器	光电感测器		
行程极限传感器			
马达接近原点感测器	N/A		
电源电压	24V ± 10%		
控制输出	NPN 开放式集电极输出 24V 8mA 以下		
输出控制	输出控制检测 (感应时)：输出电晶体 OFF (非导通)		

注：报价不含控制器。

GALSG-4015P

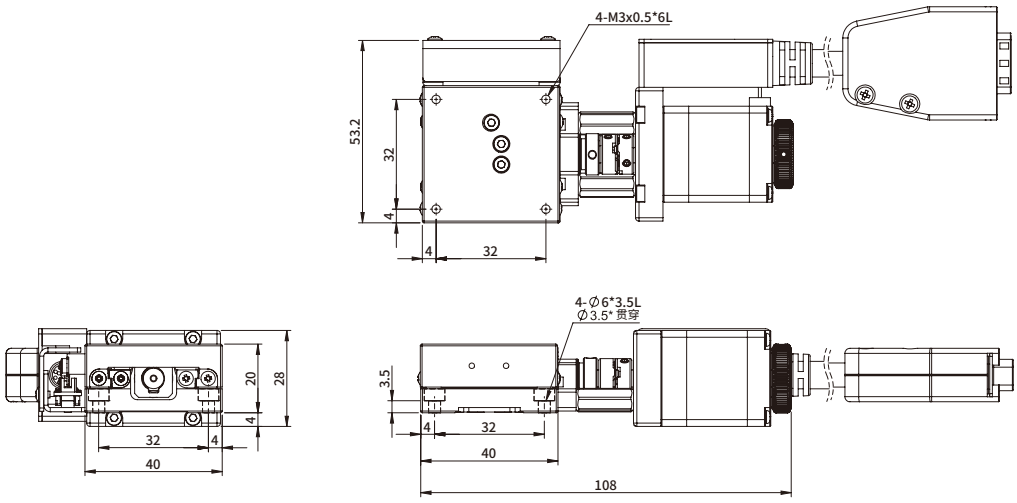

GALSG-6015P

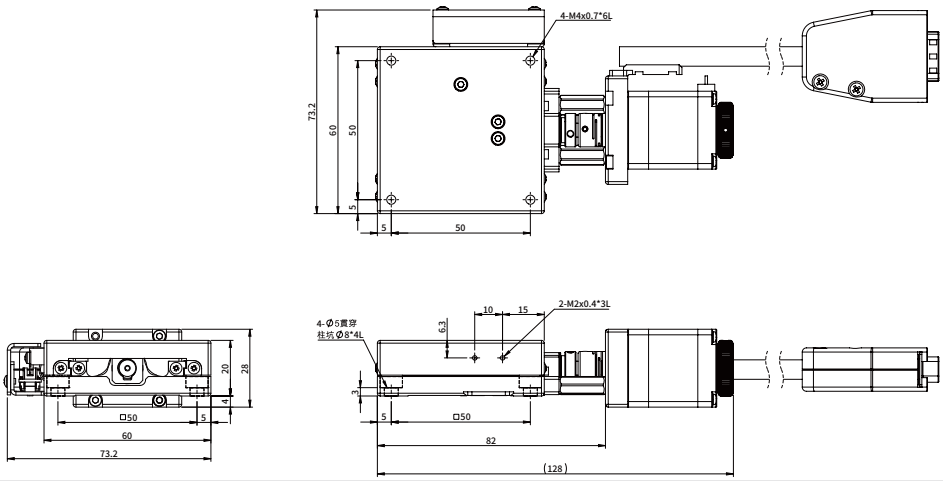

GALSG-8015P

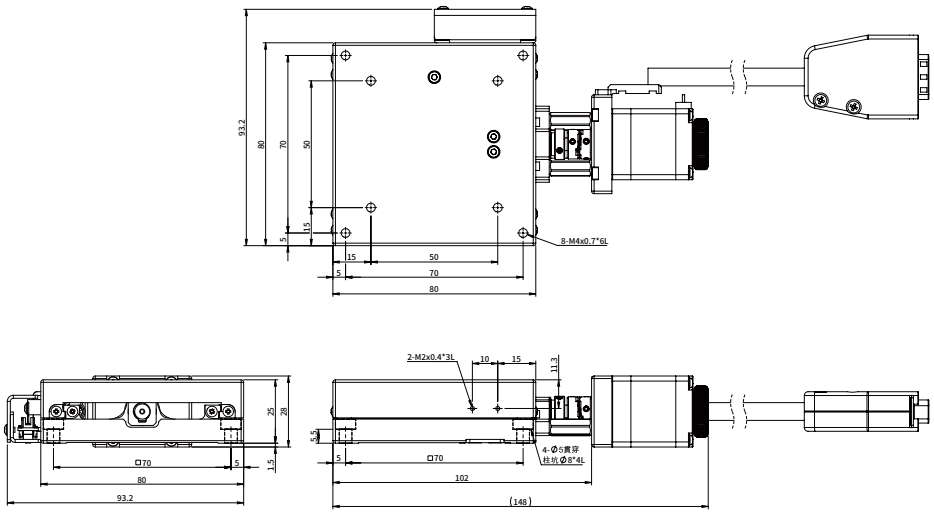

*产品照片仅供参考，实际外观请以尺寸图为准。

GALSG系列钢制精密型电动滑台

GALSG-5020U-P1 / GALSG-5030U-P1

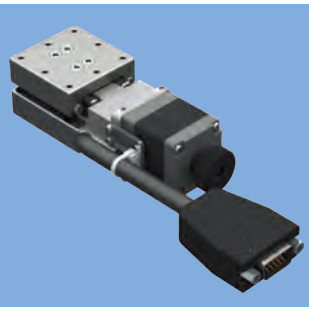

- 轨道方式使用线性滚珠导引，歌德式弧型构槽在本体的上、下滑轨面，各由双孤槽构成，单槽移动的钢球是二点接触的架构，双弧槽总共四个接触点，因此构成坚固的滑轨结构；
- 传动方式滚珠螺杆，透过钢珠在螺帽与螺杆之间做滚动接触，其定位精度与寿命较高，具备高速正逆向的传动及变换传动等特性；
- 材质采用碳素钢。

型号	GALSG-5020U-P1	GALSG-5030U-P1
起订数量	1	1
含税单价	￥5,800.00	￥6,300.00
台面尺寸	50X50 mm	
移动行程	20 mm	30 mm
传动方式	滚珠螺杆 φ8，导程 1mm	
轨道	线性滚珠循环式	
滑台材质/表面处理	不锈钢，碳素钢 / 镀无电解镍	
本体重量	0.57 Kg	0.72 Kg
联轴器	FAMCS11.6-5*5	
精度等级	P：精密型	
出线方向	N：一般出线	
分辨率(脉冲)	2μm (Full) / 1μm (Half)	
最高速度(全步级)	20mm/s	
单向定位精度	5μm	
往复定位精度	±0.5μm	
荷重(水平安装)	6Kgf	
空转	1μm	
平行度	20μm	
运动真直度	2μm	
运动平行度	10μm	
马达	5 相步进/□ 28双出轴	
滑台侧接头	15Pin 公端连接器 D-SUB / 12Pin 公端连接器 HRS	
控制器侧接头	15Pin 母端连接器 D-SUB/12Pin 母端连接器 HRS (另外选购)	
行程原点传感器	光电感测器	
行程极限传感器		
马达接近原点感测器	N/A	
电源电压	24V±10%	
控制输出	NPN开放式集电极输出 24V 8mA 以下	
输出控制	输出控制检测(感应时)：输出电晶体 OFF (非导通)	

注：报价不含控制器。

GALSG-5020U-P1　GALSG-5030U-P1

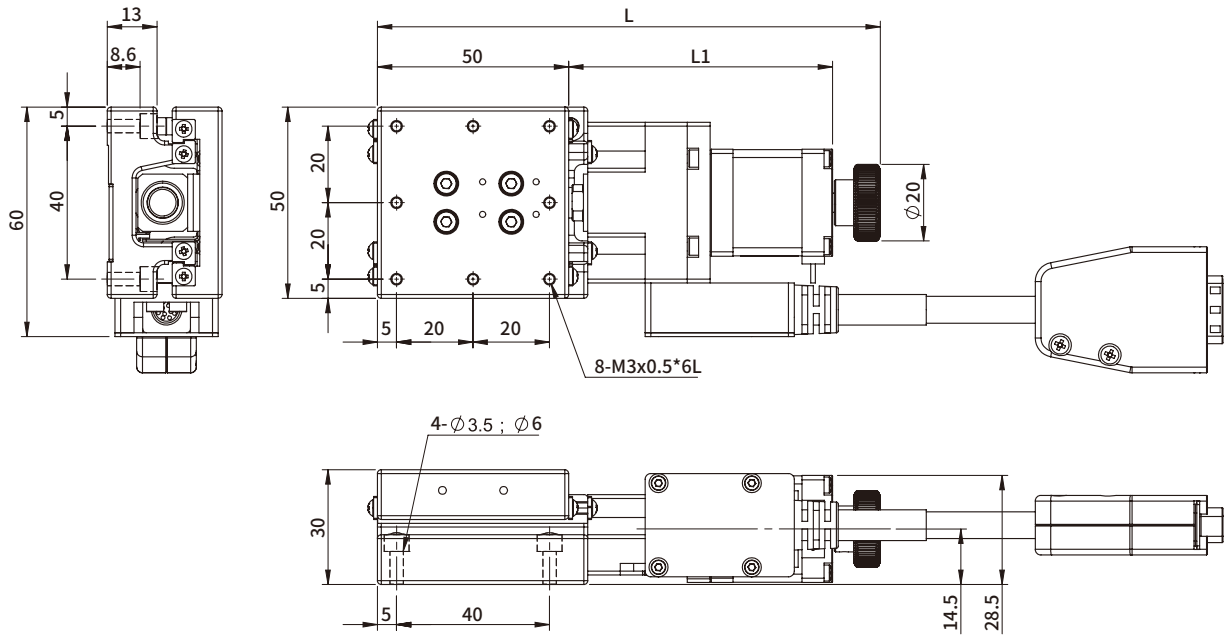

产品编号	移动行程	L	L1
GALSG-5020U-P1	20	131.5	69
GALSG-5030U-P1	30	141.5	79

*产品照片仅供参考，实际外观请以尺寸图为准。

GALSG系列钢制精密型电动滑台

GALSG-6020U-P1 / GALSG-6030U-P1 / GALSG-6050U-P1

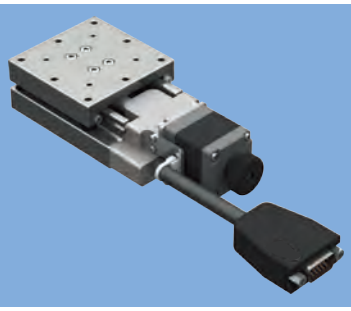

- 轨道方式使用线性滚珠导引，歌德式弧型构槽在本体的上、下滑轨面，各由双孤槽构成，单槽移动的钢球是二点接触的架构，双弧槽总共四个接触点，因此构成坚固的滑轨结构；
- 传动方式滚珠螺杆，透过钢珠在螺帽与螺杆之间做滚动接触，其定位精度与寿命较高，具备高速正逆向的传动及变换传动等特性；
- 材质采用碳素钢。

型号	GALSG-6020U-P1	GALSG-6030U-P1	GALSG-6050U-P1
起订数量	1	1	1
含税单价	￥6,300.00	￥6,800.00	￥7,800.00
台面尺寸	60X60 mm		60X80 mm
移动行程	20 mm	30 mm	50 mm
传动方式	滚珠螺杆 ϕ8，导程 1mm		
轨道	线性滚珠循环式		
滑台材质/表面处理	不锈钢，碳素钢 / 镀无电解镍		
本体重量	0.75 Kg	0.8 Kg	1.11 Kg
联轴器	FAMCS11.6-5*5		
精度等级	P：精密型		
出线方向	N：一般出线		
分辨率(脉冲)	2 μm (Full) / 1 μm (Half)		
最高速度 (全步级)	20 mm / s		
单向定位精度	5 μm		
往复定位精度	±0.5 μm		
荷重(水平安装)	7 Kgf		
空转	1 μm		
平行度	20 μm		
运动真直度	2 μm		
运动平行度	10 μm		
马达	5 相步进 / □ 28 双出轴		
滑台侧接头	15Pin 公端连接器 D-SUB / 12Pin 公端连接器 HRS		
控制器侧接头	15Pin 母端连接器 D-SUB / 12Pin 母端连接器 HRS (另外选购)		
行程原点传感器	光电感测器		
行程极限传感器			
马达接近原点感测器	N/A		
电源电压	24V ± 10%		
控制输出	NPN 开放式集电极输出 24V 8mA 以下		
输出控制	输出控制检测 (感应时)：输出电晶体 OFF (非导通)		

注：报价不含控制器。

GALSG-6020U-P1　　GALSG-6030U-P1　　GALSG-6050U-P1

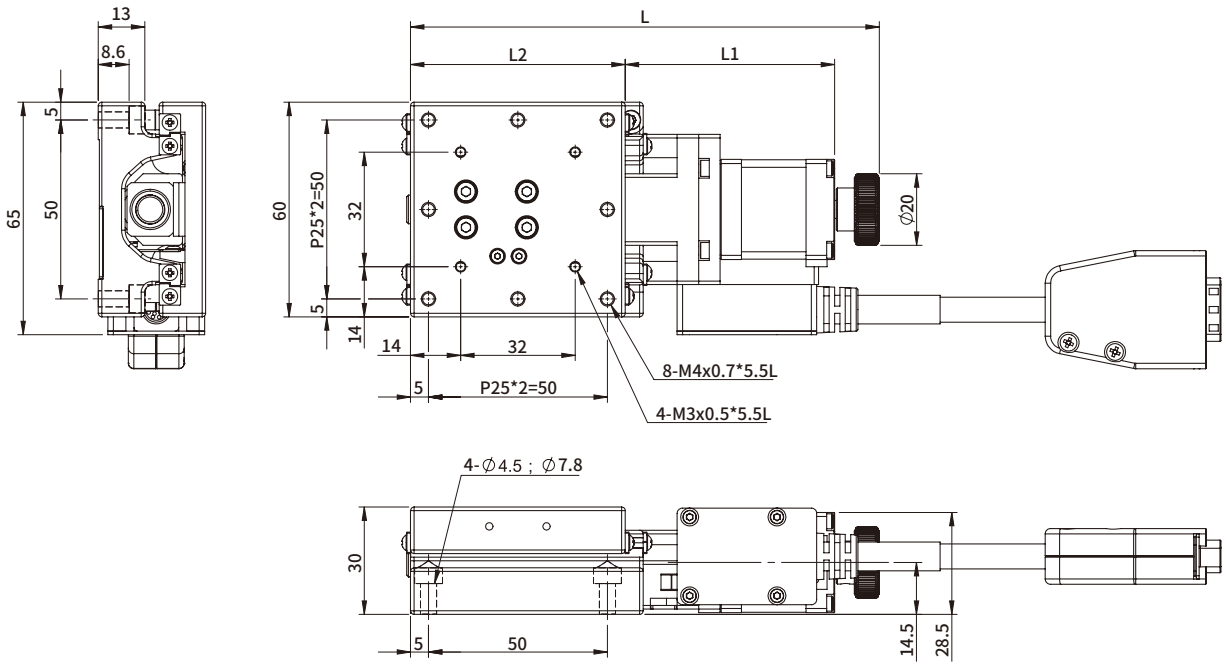

产品编号	移动行程	L	L1	L2
GALSG-6020U-P1	20	131	58.5	60
GALSG-6030U-P1	30	141	68.5	60
GALSG-6050U-P1	50	194	101.5	80

*产品照片仅供参考，实际外观请以尺寸图为准。

GALSG系列钢制精密型电动滑台

GALSG-8020U-P1 / GALSG-8030U-P1 / GALSG-8050U-P1

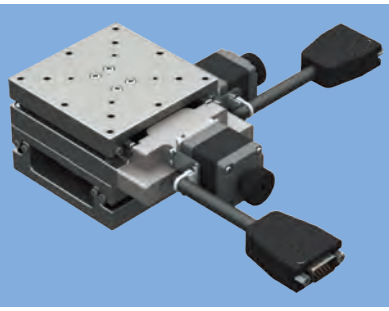

- 轨道方式使用线性滚珠导引，歌德式弧型构槽在本体的上、下滑轨面，各由双孤槽构成，单槽移动的钢球是二点接触的架构，双弧槽总共四个接触点，因此构成坚固的滑轨结构；
- 传动方式滚珠螺杆，透过钢珠在螺帽与螺杆之间做滚动接触，其定位精度与寿命较高，具备高速正逆向的传动及变换传动等特性；
- 材质采用不锈钢、碳素钢。

型号	GALSG-8020U-P1	GALSG-8030U-P1	GALSG-8050U-P1
起订数量	1	1	1
含税单价	￥6,600.00	￥7,300.00	￥8,400.00
台面尺寸	80X80 mm		
移动行程	20 mm	30 mm	50 mm
传动方式	滚珠螺杆 ϕ8，导程 1mm		
轨道	线性滚珠循环式		
滑台材质/表面处理	不锈钢 / 镀无电解镍		
(S)本体重量	1.15 Kg	1.2 Kg	1.35 Kg
联轴器	FAMCS11.6-5*5		
精度等级	P：精密型		
出线方向	N：一般出线		
分辨率(脉冲)	2 μm (Full) / 1 μm (Half)		
最高速度 (全步级)	20 mm / s		
单向定位精度	5 μm		
往复定位精度	±0.5 μm		
荷重(水平安装)	8 Kgf		
空转	1 μm		
平行度	20 μm		
运动真直度	2 μm		
运动平行度	10 μm		
马达	5 相步进 / □ 28 双出轴		
滑台侧接头	15Pin 公端连接器 D-SUB / 12Pin 公端连接器 HRS		
控制器侧接头	15Pin 母端连接器 D-SUB / 12Pin 母端连接器 HRS (另外选购)		
行程原点传感器	光电感测器		
行程极限传感器			
马达接近原点感测器	N/A		
电源电压	24V ± 10%		
控制输出	NPN 开放式集电极输出 24V 8mA 以下		
输出控制	输出控制检测 (感应时)：输出电晶体 OFF (非导通)		

注：报价不含控制器。

GALSG-8020U-P1　GALSG-8030U-P1　GALSG-8050U-P1

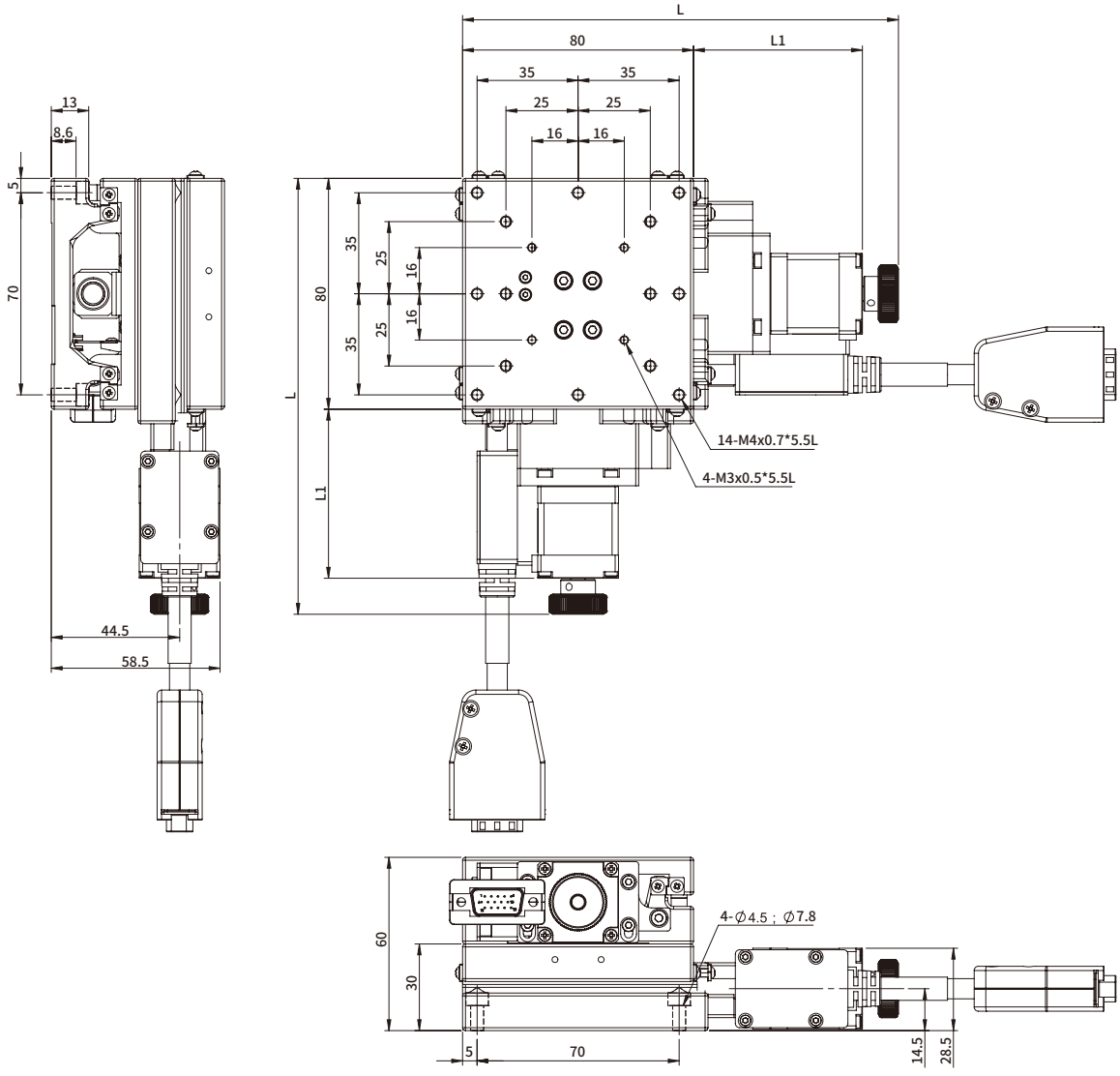

产品编号	移动行程	L	L1
GALSG-8020U-P1	20	151	58.5
GALSG-8030U-P1	30	161	68.5
GALSG-8050U-P1	50	194	101.5

*产品照片仅供参考，实际外观请以尺寸图为准。

GALSG系列钢制超高精密型电动滑台

GALSG-5020U / GALSG-5030U

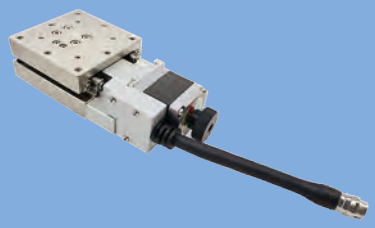

- 轨道方式使用线性滚珠导引，歌德式弧型构槽在本体的上、下滑轨面，各由双孤槽构成，单槽移动的钢球是二点接触的架构，双弧槽总共四个接触点，因此构成坚固的滑轨结构；
- 传动方式滚珠螺杆，透过钢珠在螺帽与螺杆之间做滚动接触，其定位精度与寿命较高，具备高速正逆向的传动及变换传动等特性；
- 材质采用不锈钢（耐腐蚀，耐热）。

型号		GALSG-5020U	GALSG-5030U
起订数量		1	1
含税单价		￥9,300.00	￥10,000.00
台面尺寸		50X50 mm	
移动行程		20mm	30mm
传动方式		滚珠螺杆 ϕ8，导程 1mm	
轨道		线性滚珠导引式	
滑台材质/表面处理		不锈钢 / 镀无电解镍	
精度等级		OP：高阶精密型	
出线方向		N：一般出线	
分辨率(脉冲)	M	1 μm (Full) / 0.5 μm (Half)	
最高速度 (全步级)		15 mm / s	
单向定位精度		5 μm	
反复定位精度		±0.5 μm	
多点反复定位精度		B：1 μm	
荷重(水平安装)		6 Kgf	
空转		1 μm	
力矩刚性		仰俯 0.11"/ 横摆 0.09"/ 侧倾 0.09"	
仰俯 / 横摆		仰俯：小于 20"/ 横摆：小于 15"	
平行度		15 μm	
运动真直度		2 μm	
运动平行度		10 μm	
马达		M：五相步进高解析马达 / □ 28 双出轴	
滑台侧接头		15Pin 公端连接器 D-SUB	
控制器侧接头		15Pin 母端连接器 D-SUB(另外选购)	
行程原点传感器		光电感测器	
行程极限传感器			
马达接近原点感测器		N/A	
电源电压		24V ± 10%	
控制输出		NPN 开放式集电极输出 24V 8mA 以下	
输出控制		检测 (感应时)：输出电晶体 OFF (非导通)	

注：报价不含控制器。

GALSG-5020U GALSG-5030U

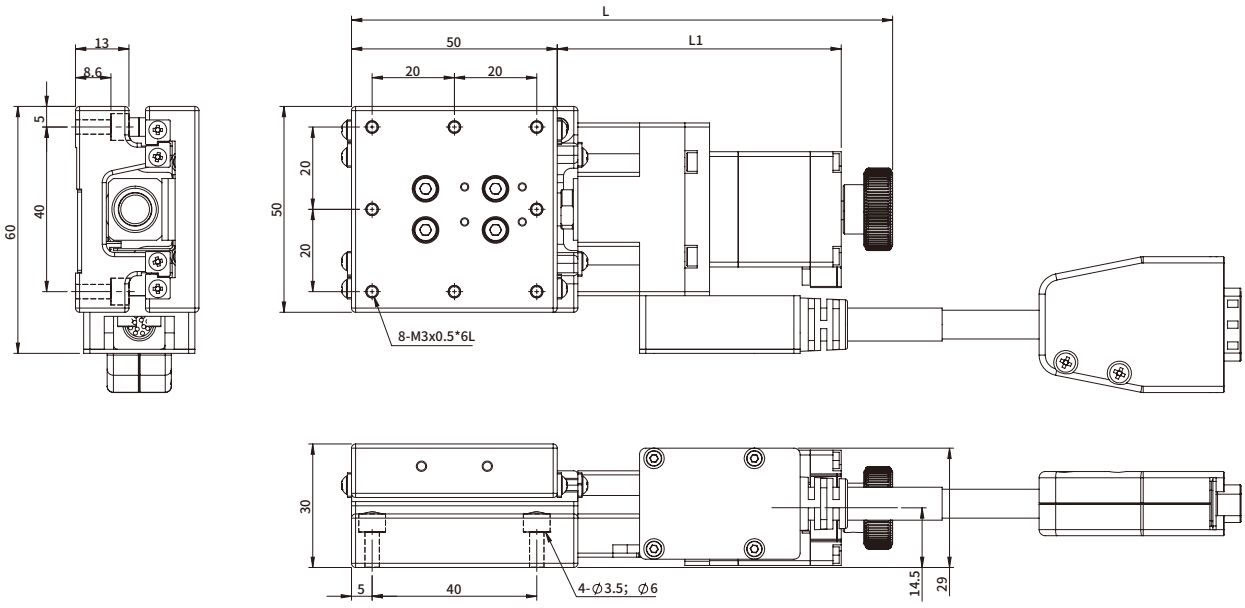

产品编号	移动行程	L	L1
GALSG-5020U	20	136.5	74
GALSG-5030U	30	146.5	84

*产品照片仅供参考，实际外观请以尺寸图为准。

GALSG系列钢制超高精密型电动滑台

GALSG-6020U / GALSG-6030U / GALSG-6050U

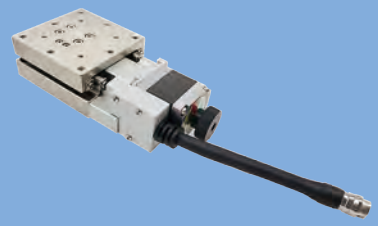

- 轨道方式使用线性滚珠导引，歌德式弧型构槽在本体的上、下滑轨面，各由双孤槽构成，单槽移动的钢球是二点接触的架构，双弧槽总共四个接触点，因此构成坚固的滑轨结构；
- 传动方式滚珠螺杆，透过钢珠在螺帽与螺杆之间做滚动接触，其定位精度与寿命较高，具备高速正逆向的传动及变换传动等特性；
- 材质采用不锈钢（耐腐蚀，耐热）。

型号	GALSG-6020U	GALSG-6030U	GALSG-6050U
起订数量	1	1	1
含税单价	￥10,000.00	￥10,700.00	￥12,000.00
台面尺寸	60X60 mm		
移动行程	20 mm	30 mm	50 mm
传动方式	滚珠螺杆 ϕ8，导程 1mm		
轨道	线性滚珠导引式		
滑台材质/表面处理	不锈钢 / 镀无电解镍		
精度等级	OP：高阶精密型		
出线方向	N：一般出线		
分辨率(脉冲) M	1 µm (Full) / 0.5 µm (Half)		
最高速度(全步级)	15 mm / s		
单向定位精度	5 µm		
反复定位精度	±0.5 µm		
多点反复定位精度	A：1.5 µm /B：1 µm		
荷重(水平安装)	7 Kgf		
空转	1 µm		
力矩刚性	仰俯 0.085"/ 横摆 0.065"/ 侧倾 0.065"		
仰俯 / 横摆	仰俯：小于 20"/ 横摆：小于 15"		
平行度	20 µm		
运动真直度	2 µm		
运动平行度	10 µm		
马达	M：五相步进高解析马达 / □ 28 双出轴 J：五相步进马达 / □ 28 双出轴		
滑台侧接头	15Pin 公端连接器 D-SUB 12Pin 公端连接器 HRS		
控制器侧接头	15Pin 母端连接器 D-SUB(另外选购) 12Pin 母端连接器 HRS(另外选购)		
行程原点传感器	光电感测器		
行程极限传感器			
马达接近原点感测器	N/A		
电源电压	24V ± 10%		
控制输出	NPN 开放式集电极输出 24V 8mA 以下		
输出控制	检测 (感应时)：输出电晶体 OFF (非导通)		

注：报价不含控制器。

GALSG-6020U GALSG-6030U GALSG-6050U

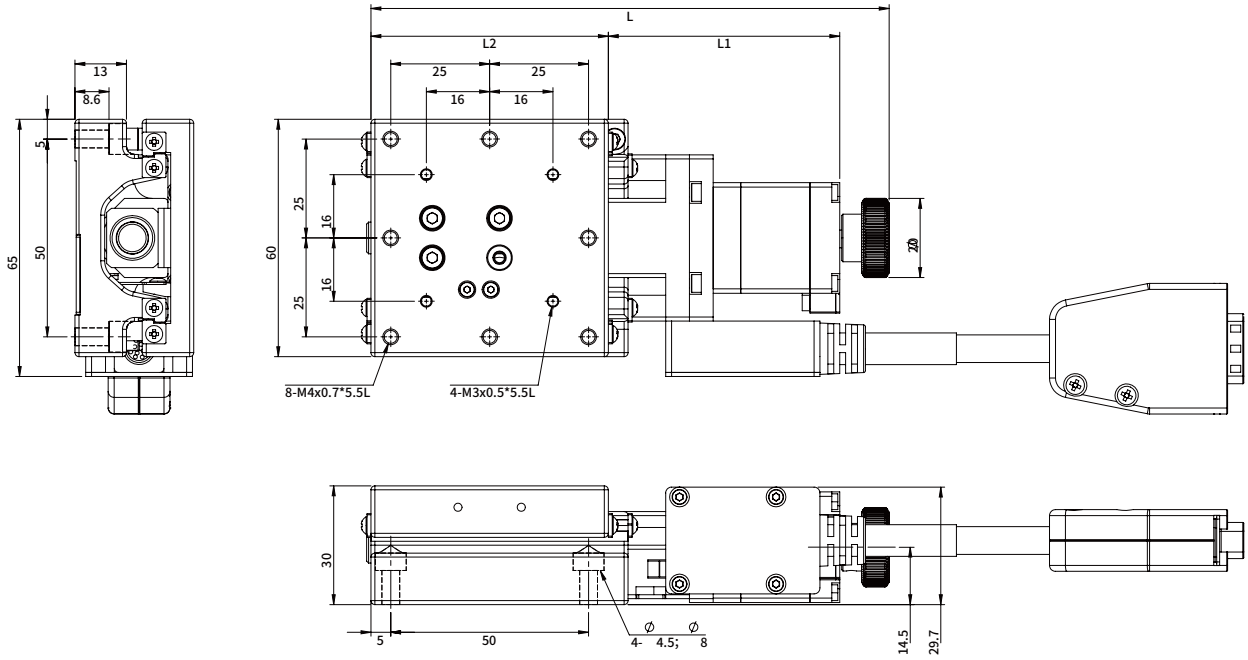

产品编号	移动行程	L	L1	L2
GALSG-6020U	20	131	58.5	60
GALSG-6030U	30	141	68.5	60
GALSG-6050U	50	194	101.5	80

*产品照片仅供参考，实际外观请以尺寸图为准。

GALSG系列钢制超高精密型电动滑台

GALSG-8020U / GALSG-8030U / GALSG-8050U

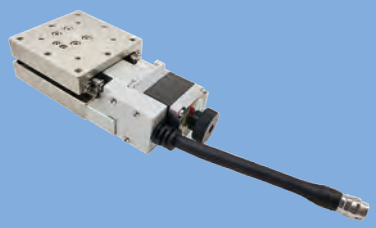

- 轨道方式使用线性滚珠导引，歌德式弧型构槽在本体的上、下滑轨面，各由双孤槽构成，单槽移动的钢球是二点接触的架构，双弧槽总共四个接触点，因此构成坚固的滑轨结构；
- 传动方式滚珠螺杆，透过钢珠在螺帽与螺杆之间做滚动接触，其定位精度与寿命较高，具备高速正逆向的传动及变换传动等特性；
- 材质采用不锈钢（耐腐蚀，耐热）。

型号		GALSG-8020U	GALSG-8030U	GALSG-8050U
起订数量		1	1	1
含税单价		￥10,700.00	￥11,500.00	￥12,800.00
台面尺寸		80X80 mm		
移动行程		20 mm	30 mm	50 mm
传动方式		滚珠螺杆 φ8，导程 1mm		
轨道		线性滚珠导引式		
滑台材质/表面处理		不锈钢 / 镀无电解镍		
精度等级		OP：高阶精密型		
出线方向		N：一般出线		
分辨率(脉冲)	M	1 μm (Full) / 0.5 μm (Half)		
最高速度(全步级)		15 mm / s		
单向定位精度		5 μm		
反复定位精度		±0.3 μm		
多点反复定位精度		B：1 μm		
荷重(水平安装)		8 Kgf		
空转		1 μm		
力矩刚性		仰俯 0.07"/ 横摆 0.05"/ 侧倾 0.05"		
仰俯 / 横摆		仰俯：小于 20"/ 横摆：小于 15"		
平行度		20 μm		
运动真直度		2 μm		
运动平行度		10 μm		
马达		J：五相步进马达 / □ 28 双出轴		
滑台侧接头		15Pin 公端连接器 HRS		
控制器侧接头		15Pin 母端连接器 HRS(另外选购)		
行程原点传感器		光电感测器		
行程极限传感器				
马达接近原点感测器		N/A		
电源电压		24V ± 10%		
控制输出		NPN 开放式集电极输出 24V 8mA 以下		
输出控制		检测 (感应时)：输出电晶体 OFF (非导通)		

注：报价不含控制器。

GALSG-8020U GALSG-8030U GALSG-8050U

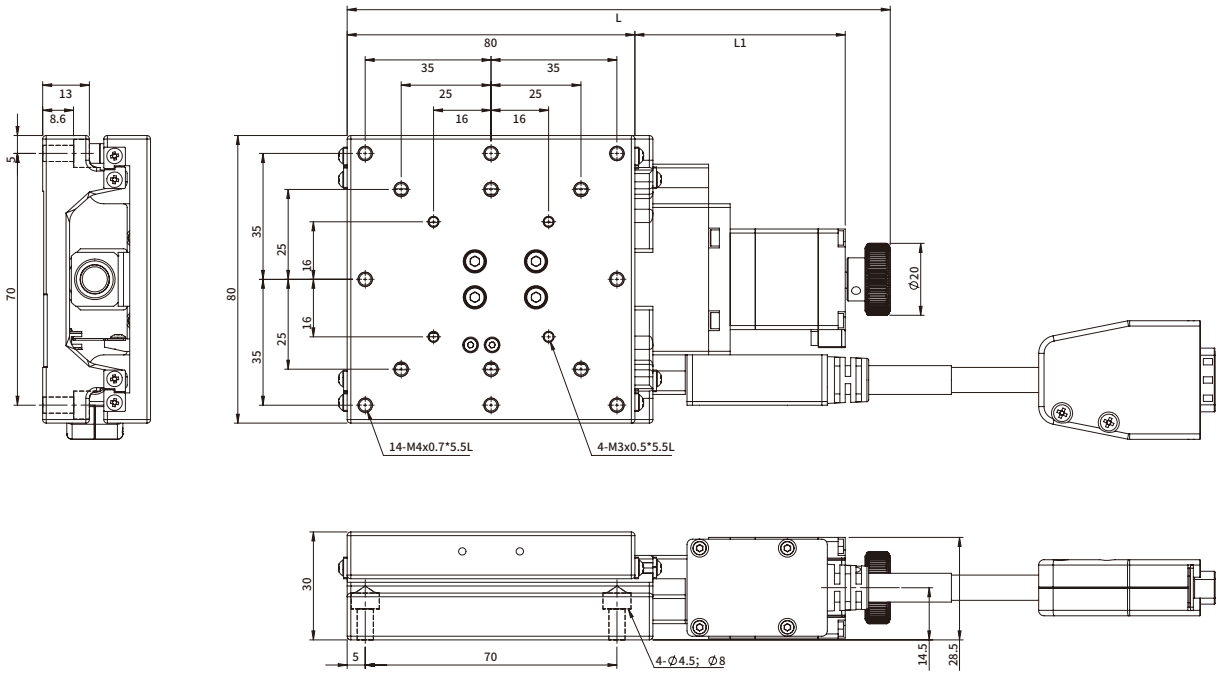

产品编号	移动行程	L	L1
GALSG-8020U	20	151	58.5
GALSG-8030U	30	161	68.5
GALSG-8050U	50	199	106

***产品照片仅供参考，实际外观请以尺寸图为准。**

GALSGR系列钢制精密型电动滑台

GALSGR-5030P-P1 / GALSGR-5030P-P2 / GALSGR-5050P-P1 / GALSGR-5050P-P2 / GALSGR-5075P-P1 / GALSGR-5075P-P2

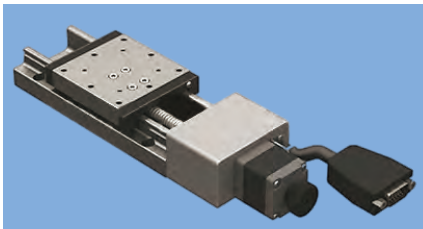

- 轨道方式使用线性滚珠循环式，歌德式弧型构槽在本体的上、下滑轨面，各由双孤槽构成，单槽移动的钢球是二点接触的架构，双弧槽总共四个接触点，因此构成坚固的滑轨结构；
- 传动方式滚珠螺杆，透过钢珠在螺帽与螺杆之间做滚动接触，其定位精度与寿命较高，具备高速正逆向的传动及变换传动等特性；
- 材质采用不锈钢、碳素钢。

型号	GALSGR-5030P-P1	GALSGR-5030P-P2	GALSGR-5050P-P1	GALSGR-5050P-P2	GALSGR-5075P-P1	GALSGR-5075P-P2
起订数量	1	1	1	1	1	1
含税单价	￥6,900.00	￥6,900.00	￥7,300.00	￥7,300.00	￥7,800.00	￥7,800.00
台面尺寸	50X50 mm					
移动行程	30mm		50mm		75mm	
传动方式	滚珠螺杆 φ8 导程 1mm	滚珠螺杆 φ8 导程 2mm	滚珠螺杆 φ8 导程 1mm	滚珠螺杆 φ8 导程 2mm	滚珠螺杆 φ8 导程 1mm	滚珠螺杆 φ8 导程 2mm
轨道	线性滚珠循环式					
滑台材质/表面处理	不锈钢，碳素钢 / 镀无电解镍					
本体重量	N：0.97Kg/C：1.06Kg		N：1.1Kg/C：1.17Kg		N：1.24Kg/C：1.29Kg	
联轴器	FAMCS 11.6-5*5					
精度等级	P：精密型					
出线方向	N：一般出线					
分辨率(脉冲)	2μm(Full)/1μm (Half)	4μm(Full)/2μm (Half)	2μm(Full)/1μm (Half)	4μm(Full)/2μm (Half)	2μm(Full)/1μm (Half)	4μm(Full)/2μm (Half)
最高速度 (全步级)	20mm/s	40mm/s	20mm/s	40mm/s	20mm/s	40mm/s
单向定位精度	5μm				7μm	
往复定位精度	±0.5μm					
荷重(水平安装)	10Kgf					
空转	1μm					
平行度	15μm					
运动真直度	2μm					
运动平行度	10μm					
马达	5相步进 / □ 28 双出轴					
滑台侧接头	15Pin 公端连接器 D-SUB / 12Pin 公端连接器 HRS					
控制器侧接头	15Pin 母端连接器 D-SUB /12Pin 母端连接器 HRS (另外选购)					
行程原点传感器	光电感测器					
行程极限传感器						
马达接近原点感测器	N/A					
电源电压	24V±10%					
控制输出	NPN 开放式集电极输出 24V 8mA以下					
输出控制	输出控制检测 (感应时)：输出电晶体 OFF (非导通)					

注：报价不含控制器。

GALSGR-5030P-P1 GALSGR-5030P-P2 GALSGR-5050P-P1 GALSGR-5050P-P2 GALSGR-5075P-P1 GALSGR-5075P-P2

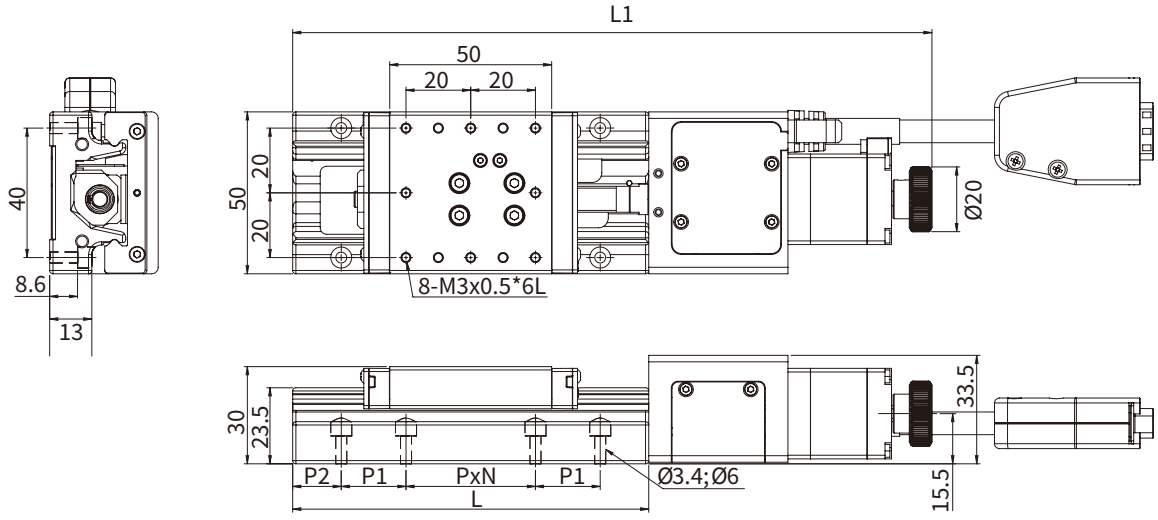

产品编号	移动行程	L	L1	P	N	P1	P2
GALSGR-5030P-P1	30	110	197.5	40	1	20	15
GALSGR-5030P-P2	30	110	197.5	40	1	20	15
GALSGR-5050P-P1	50	130	217.5	40	3	40	5
GALSGR-5050P-P2	50	130	217.5	40	3	40	5
GALSGR-5075P-P1	75	155	242.5	40	5	40	17.5
GALSGR-5075P-P2	75	155	242.5	40	5	40	17.5

*产品照片仅供参考，实际外观请以尺寸图为准。

GALSGR系列钢制精密型电动滑台

GALSGR-50100P-P1 / GALSGR-50100P-P2 / GALSGR-50150P-P2 / GALSGR-50150P-P4 / GALSGR-50200P-P2 / GALSGR-50200P-P4

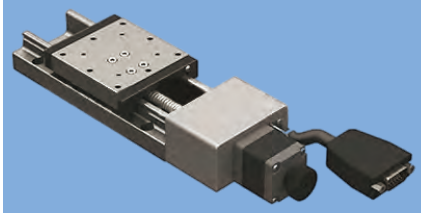

- 轨道方式使用线性滚珠循环式，歌德式弧型构槽在本体的上、下滑轨面，各由双孤槽构成，单槽移动的钢球是二点接触的架构，双弧槽总共四个接触点，因此构成坚固的滑轨结构；
- 传动方式滚珠螺杆，透过钢珠在螺帽与螺杆之间做滚动接触，其定位精度与寿命较高，具备高速正逆向的传动及变换传动等特性；
- 材质采用不锈钢、碳素钢。

型号	GALSGR-50100P-P1	GALSGR-50100P-P2	GALSGR-50150P-P2	GALSGR-50150P-P4	GALSGR-50200P-P2	GALSGR-50200P-P4
起订数量	1	1	1	1	1	1
含税单价	￥8,500.00	￥8,500.00	￥9,000.00	￥9,000.00	￥9,500.00	￥9,500.00
台面尺寸	50X50 mm					
移动行程	100mm		150mm		200mm	
传动方式	滚珠螺杆 φ8 导程 1mm	滚珠螺杆 φ8 导程 2mm	滚珠螺杆 φ8 导程 2mm	滚珠螺杆 φ8 导程 4mm	滚珠螺杆 φ8 导程 2mm	滚珠螺杆 φ8 导程 4mm
轨道	线性滚珠循环式					
滑台材质/表面处理	不锈钢，碳素钢 / 镀无电解镍					
本体重量	N：1.35 Kg / C：1.39 Kg		N：1.5 Kg / C：1.82 Kg		N：1.76 Kg / C：2.02 Kg	
联轴器	FAMCS11.6-5*5					
精度等级	P：精密型					
出线方向	N：一般出线					
分辨率(脉冲)	2 μm (Full) / 1 μm (Half)	4 μm (Full) / 2 μm (Half)	4 μm (Full) /2 μm (Half)	8μm (Full) / 4 μm (Half)	4 μm (Full) / 2 μm (Half)	8 μm (Full) / 4 μm (Half)
最高速度 (全步级)	20 mm / s	40 mm / s	20 mm / s	40 mm / s	20 mm / s	40 mm / s
单向定位精度	10μm		15μm			
往复定位精度	±0.5 μm					
荷重(水平安装)	10Kgf					
空转	1 μm					
平行度	15 μm					
运动真直度	4 μm				6 μm	
运动平行度	10 μm				15 μm	
马达	5 相步进 / □ 28 双出轴					
滑台侧接头	15Pin 公端连接器 D-SUB / 12Pin 公端连接器 HRS					
控制器侧接头	15Pin 母端连接器 D-SUB / 12Pin 母端连接器 HRS (另外选购)					
行程原点传感器	光电感测器					
行程极限传感器						
马达接近原点感测器	N/A					
电源电压	24V ± 10%					
控制输出	NPN 开放式集电极输出 24V 8mA 以下					
输出控制	输出控制检测 (感应时)：输出电晶体 OFF (非导通)					

注：报价不含控制器。

GALSGR-50100P-P1 GALSGR-50100P-P2 GALSGR-50150P-P2 GALSGR-50150P-P4 GALSGR-50200P-P2 GALSGR-50200P-P4

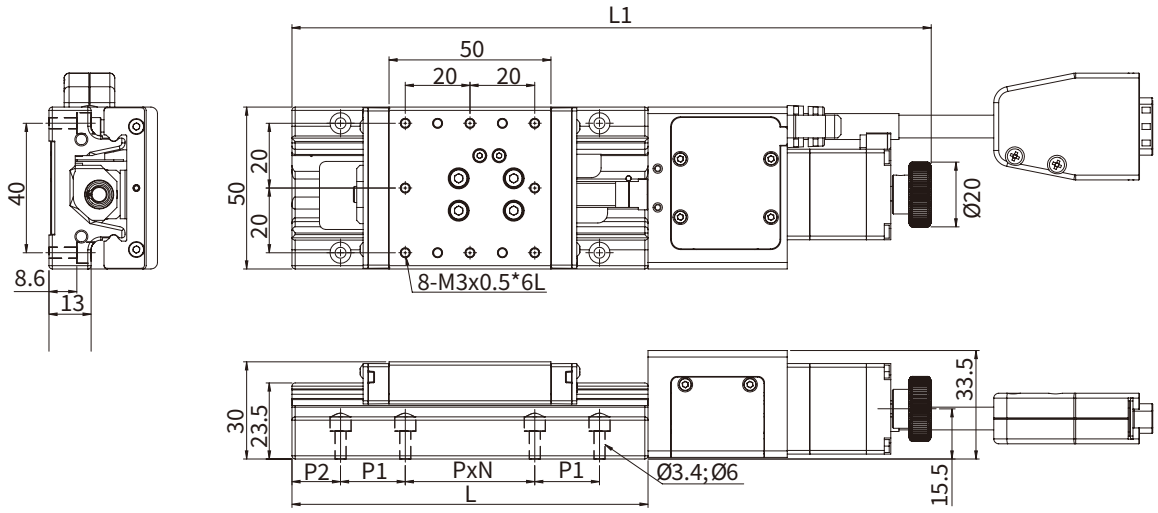

产品编号	移动行程	L	L1	P	N	P1	P2
GALSGR-50100P-P1	100	180	287	40	3	20	10
GALSGR-50100P-P2	100	180	287	40	3	20	10
GALSGR-50150P-P2	150	230	337	40	3	40	15
GALSGR-50150P-P4	150	230	337	40	3	40	15
GALSGR-50200P-P2	200	280	387	40	5	20	20
GALSGR-50200P-P4	200	280	387	40	5	20	20

*产品照片仅供参考，实际外观请以尺寸图为准。

GALSGR系列钢制精密型电动滑台

GALSGR-6030P-P1 / GALSGR-6030P-P2 / GALSGR-6050P-P1 / GALSGR-6050P-P2 / GALSGR-6075P-P1 / GALSGR-6075P-P2

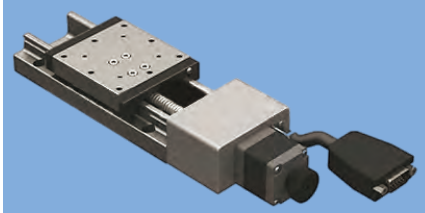

- 轨道方式使用线性滚珠循环式，歌德式弧型构槽在本体的上、下滑轨面，各由双孤槽构成，单槽移动的钢球是二点接触的架构，双弧槽总共四个接触点，因此构成坚固的滑轨结构；
- 传动方式滚珠螺杆，透过钢珠在螺帽与螺杆之间做滚动接触，其定位精度与寿命较高，具备高速正逆向的传动及变换传动等特性；
- 材质采用不锈钢、碳素钢。

型号	GALSGR-6030P-P1	GALSGR-6030P-P2	GALSGR-6050P-P1	GALSGR-6050P-P2	GALSGR-6075P-P1	GALSGR-6075P-P2
起订数量	1	1	1	1	1	1
含税单价	￥7,400.00	￥7,400.00	￥7,800.00	￥7,800.00	￥8,300.00	￥8,300.00
台面尺寸	60X60 mm					
移动行程	30mm		50mm		75mm	
传动方式	滚珠螺杆 φ8 导程 1mm	滚珠螺杆 φ8 导程 2mm	滚珠螺杆 φ8 导程 1mm	滚珠螺杆 φ8 导程 2mm	滚珠螺杆 φ8 导程 1mm	滚珠螺杆 φ8 导程 2mm
轨道	线性滚珠循环式					
滑台材质/表面处理	不锈钢，碳素钢 / 镀无电解镍					
本体重量	N：1.1Kg / C：1.29 Kg		N：1.19 Kg / C：1.33 Kg		N：1.3 Kg / C：1.44 Kg	
联轴器	FAMCS11.6-5*5					
精度等级	P：精密型					
出线方向	N：一般出线					
分辨率(脉冲)	2 μm (Full) / 1 μm (Half)	4 μm (Full) / 2 μm (Half)	2 μm (Full) / 1 μm (Half)	4 μm (Full) / 2 μm (Half)	2 μm (Full) / 1 μm (Half)	4 μm (Full) / 2 μm (Half)
最高速度 (全步级)	20 mm / s	40 mm / s	20 mm / s	40 mm / s	20 mm / s	40 mm / s
单向定位精度	5 μm				7 μm	
往复定位精度	±0.5 μm					
荷重(水平安装)	14 Kgf					
空转	1 μm					
平行度	20 μm					
运动真直度	2 μm					
运动平行度	10 μm					
马达	5 相步进 / □ 28 双出轴					
滑台侧接头	15Pin 公端连接器 D-SUB / 12Pin 公端连接器 HRS					
控制器侧接头	15Pin 母端连接器 D-SUB / 12Pin 母端连接器 HRS (另外选购)					
行程原点传感器	光电感测器					
行程极限传感器						
马达接近原点感测器	N/A					
电源电压	24V ± 10%					
控制输出	NPN 开放式集电极输出 24V 8mA 以下					
输出控制	输出控制检测 (感应时)：输出电晶体 OFF (非导通)					

注：报价不含控制器。

GALSGR-6030P-P1 GALSGR-6030P-P2 GALSGR-6050P-P1 GALSGR-6050P-P2 GALSGR-6075P-P1 GALSGR-6075P-P2

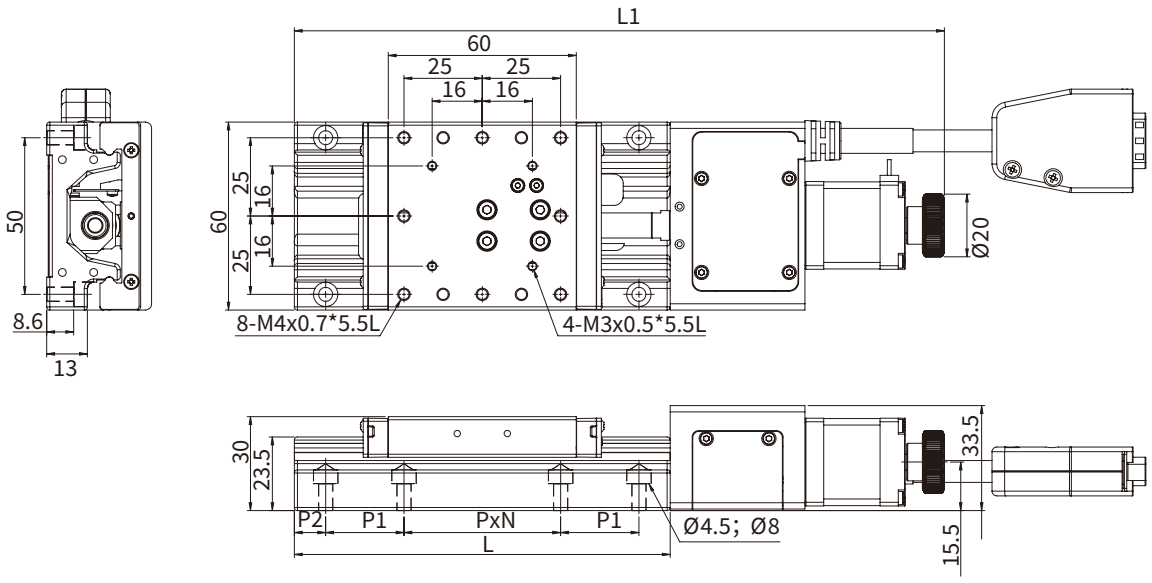

产品编号	移动行程	L	L1	P	N	P1	P2
GALSGR-6030P-P1	30	120	207.5	50	1	25	10
GALSGR-6030P-P2	30	120	207.5	50	1	25	10
GALSGR-6050P-P1	50	140	227.5	50	1	25	20
GALSGR-6050P-P2	50	140	227.5	50	1	25	20
GALSGR-6075P-P1	75	165	252.5	50	1	50	7.5
GALSGR-6075P-P2	75	165	252.5	50	1	50	7.5

*产品照片仅供参考，实际外观请以尺寸图为准。

GALSGR系列钢制精密型电动滑台

GALSGR-60100P-P1 / GALSGR-60100P-P2 / GALSGR-60150P-P2 / GALSGR-60200P-P2

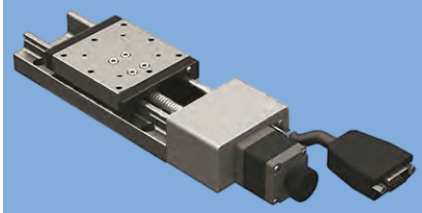

- 轨道方式使用线性滚珠循环式，歌德式弧型构槽在本体的上、下滑轨面，各由双孤槽构成，单槽移动的钢球是二点接触的架构，双弧槽总共四个接触点，因此构成坚固的滑轨结构；
- 传动方式滚珠螺杆，透过钢珠在螺帽与螺杆之间做滚动接触，其定位精度与寿命较高，具备高速正逆向的传动及变换传动等特性；
- 材质采用碳素钢。

型号	GALSGR-60100P-P1	GALSGR-60100P-P2	GALSGR-60150P-P2	GALSGR-60200P-P2
起订数量	1	1	1	1
含税单价	￥8,900.00	￥8,900.00	￥9,800.00	￥10,300.00
台面尺寸	60X60 mm			
移动行程	100 mm		150 mm	200 mm
传动方式	滚珠螺杆 φ8，导程 1mm	滚珠螺杆 φ8，导程 2mm	滚珠螺杆 φ8，导程 2mm	滚珠螺杆 φ8，导程 2mm
轨道	线性滚珠循环式			
滑台材质/表面处理	不锈钢，碳素钢 / 镀无电解镍			
本体重量	N：1.47 Kg / C：1.61 Kg		N：1.8 Kg / C：1.94 Kg	N：2 Kg / C：2.14 Kg
联轴器	FAMCS11.6-5*5			
精度等级	P：精密型			
出线方向	N：一般出线			
分辨率(脉冲)	2 μm (Full) / 1 μm (Half)	4 μm (Full) / 2 μm (Half)	4 μm (Full) / 2 μm (Half)	4 μm (Full) / 2 μm (Half)
最高速度 (全步级)	20 mm / s	40 mm / s	40 mm / s	40 mm / s
单向定位精度	10 μm		15 μm	
往复定位精度	±0.5 μm			
荷重(水平安装)	14 Kgf			
空转	1 μm			
平行度	20 μm			
运动真直度	4 μm			6 μm
运动平行度	10 μm			15 μm
马达	5 相步进 / □ 28 双出轴			
滑台侧接头	15Pin 公端连接器 D-SUB / 12Pin 公端连接器 HRS			
控制器侧接头	15Pin 母端连接器 D-SUB / 12Pin 母端连接器 HRS (另外选购)			
行程原点传感器	光电感测器			
行程极限传感器				
马达接近原点感测器	N/A			
电源电压	24V ± 10%			
控制输出	NPN 开放式集电极输出 24V 8mA 以下			
输出控制	输出控制检测 (感应时)：输出电晶体 OFF (非导通)			

注：报价不含控制器。

GALSGR-60100P-P1 GALSGR-60100P-P2 GALSGR-60150P-P2 GALSGR-60200P-P2

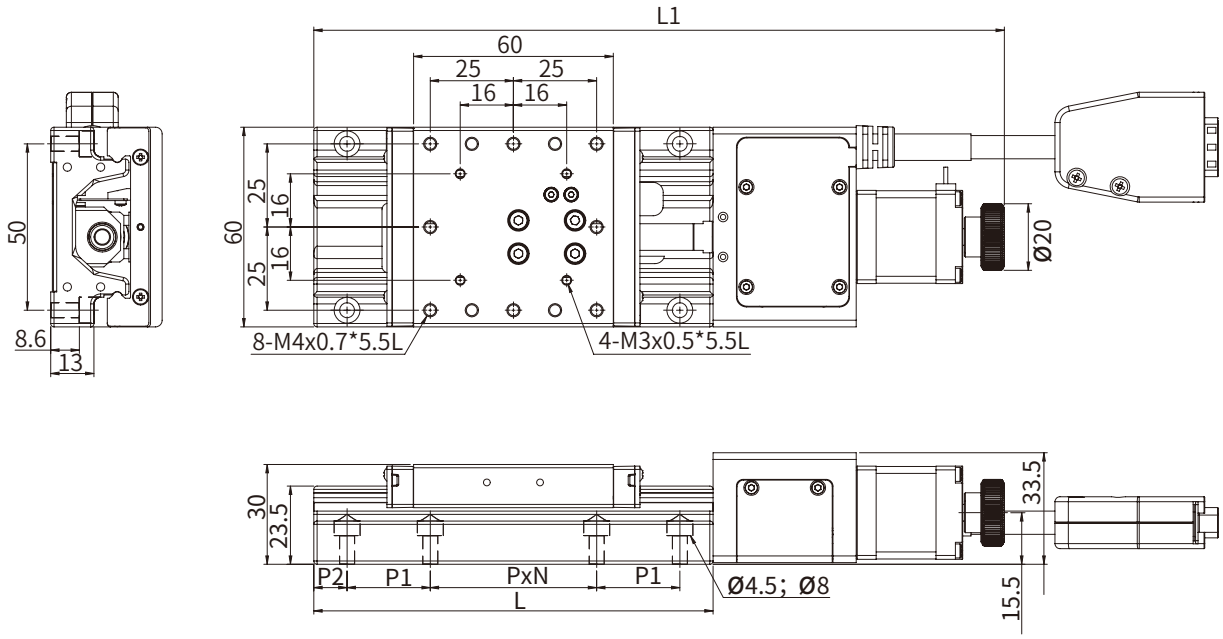

产品编号	移动行程	L	L1	P	N	P1	P2
GALSGR-60100P-P1	100	190	296.5	50	1	50	20
GALSGR-60100P-P2	100	190	296.5	50	1	50	20
GALSGR-60150P-P2	150	240	346.5	25	4	50	20
GALSGR-60200P-P2	200	290	396.5	50	3	50	20

*产品照片仅供参考，实际外观请以尺寸图为准。

GALSGR系列钢制精密型电动滑台

GALSGR-60250P-P2 / GALSGR-60300P-P2

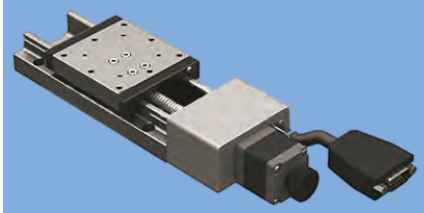

- 轨道方式使用线性滚珠循环式，歌德式弧型构槽在本体的上、下滑轨面，各由双孤槽构成，单槽移动的钢球是二点接触的架构，双弧槽总共四个接触点，因此构成坚固的滑轨结构；
- 传动方式滚珠螺杆，透过钢珠在螺帽与螺杆之间做滚动接触，其定位精度与寿命较高，具备高速正逆向的传动及变换传动等特性；
- 材质采用碳素钢。

型号	GALSGR-60250P-P2	GALSGR-60300P-P2
起订数量	1	1
含税单价	￥11,300.00	￥12,000.00
台面尺寸	60X60 mm	
移动行程	250 mm	300 mm
传动方式	滚珠螺杆 ϕ8，导程 2mm	
轨道	线性滚珠循环式	
滑台材质/表面处理	不锈钢，碳素钢 / 镀无电解镍	
本体重量	N：2.3 Kg / C：2.44 Kg	N：2.6 Kg / C：2.74 Kg
联轴器	FAMCS11.6-5*5	
精度等级	P：精密型	
出线方向	N：一般出线	
分辨率(脉冲)	4 μm (Full) / 2 μm (Half)	
最高速度 (全步级)	40 mm / s	
单向定位精度	25 μm	
往复定位精度	±0.5 μm	
荷重(水平安装)	14 Kgf	
空转	1 μm	
平行度	20 μm	
运动真直度	6 μm	
运动平行度	25 μm	
马达	5 相步进 / □ 28 双出轴	
滑台侧接头	15Pin 公端连接器 D-SUB / 12Pin 公端连接器 HRS	
控制器侧接头	15Pin 母端连接器 D-SUB / 12Pin 母端连接器 HRS (另外选购)	
行程原点传感器	光电感测器	
行程极限传感器		
马达接近原点感测器	N/A	
电源电压	24V ± 10%	
控制输出	NPN 开放式集电极输出 24V 8mA 以下	
输出控制	输出控制检测 (感应时)：输出电晶体 OFF (非导通)	

注：报价不含控制器。

GALSGR-60250P-P2　GALSGR-60300P-P2

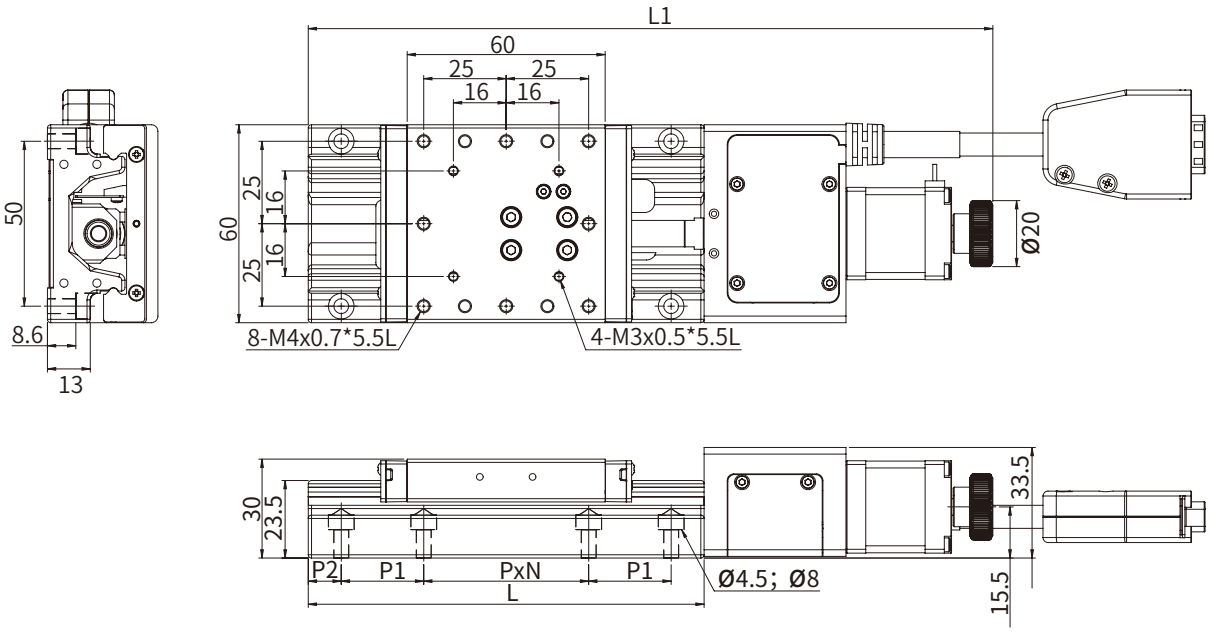

产品编号	移动行程	L	L1	P	N	P1	P2
GALSGR-60250P-P2	250	340	446.5	50	4	50	20
GALSGR-60300P-P2	300	390	496.5	50	5	50	20

*产品照片仅供参考，实际外观请以尺寸图为准。

GALSGR系列钢制精密型电动滑台

GALSGR-8030P-P1 / GALSGR-8030P-P2 / GALSGR-8050P-P1 / GALSGR-8050P-P2 / GALSGR-8075P-P1 / GALSGR-8075P-P2

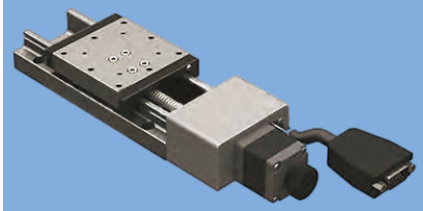

- 轨道方式使用线性滚珠循环式，歌德式弧型构槽在本体的上、下滑轨面，各由双孤槽构成，单槽移动的钢球是二点接触的架构，双弧槽总共四个接触点，因此构成坚固的滑轨结构；
- 传动方式滚珠螺杆，透过钢珠在螺帽与螺杆之间做滚动接触，其定位精度与寿命较高，具备高速正逆向的传动及变换传动等特性；
- 材质采用碳素钢。

型号	GALSGR-8030P-P1	GALSGR-8030P-P2	GALSGR-8050P-P1	GALSGR-8050P-P2	GALSGR-8075P-P1	GALSGR-8075P-P2
起订数量	1	1	1	1	1	1
含税单价	￥8,200.00	￥8,200.00	￥8,500.00	￥8,500.00	￥9,000.00	￥9,000.00
台面尺寸	80X80 mm					
移动行程	30mm		50mm		75mm	
传动方式	滚珠螺杆 φ8 导程 1mm	滚珠螺杆 φ8 导程 2mm	滚珠螺杆 φ8 导程 1mm	滚珠螺杆 φ8 导程 2mm	滚珠螺杆 φ8 导程 1mm	滚珠螺杆 φ8 导程 2mm
轨道	线性滚珠循环式					
滑台材质/表面处理	不锈钢，碳素钢 / 镀无电解镍					
本体重量	N：1.5 Kg / C：1.79 Kg		N：1.68 Kg / C：1.86 Kg		N：1.84 Kg / C：2.03 Kg	
联轴器	FAMCS11.6-5*5					
精度等级	P：精密型					
出线方向	N：一般出线					
分辨率(脉冲)	2 μm (Full) / 1 μm (Half)	4 μm (Full) / 2 μm (Half)	2 μm (Full) / 1 μm (Half)	4 μm (Full) / 2 μm (Half)	2 μm (Full) / 1 μm (Half)	4 μm (Full) / 2 μm (Half)
最高速度 (全步级)	20 mm / s	40 mm / s	20 mm / s	40 mm / s	20 mm / s	40 mm / s
单向定位精度	5 μm				7 μm	
往复定位精度	±0.5 μm					
荷重(水平安装)	18 Kgf					
空转	1 μm					
平行度	20 μm					
运动真直度	2 μm					
运动平行度	10 μm					
马达	5 相步进 / □ 28 双出轴					
滑台侧接头	15Pin 公端连接器 D-SUB / 12Pin 公端连接器 HRS					
控制器侧接头	15Pin 母端连接器 D-SUB / 12Pin 母端连接器 HRS (另外选购)					
行程原点传感器	光电感测器					
行程极限传感器						
马达接近原点感测器	N/A					
电源电压	24V ± 10%					
控制输出	NPN 开放式集电极输出 24V 8mA 以下					
输出控制	输出控制检测 (感应时)：输出电晶体 OFF (非导通)					

注：报价不含控制器。

GALSGR-8030P-P1 GALSGR-8030P-P2 GALSGR-8050P-P1 GALSGR-8050P-P2 GALSGR-8075P-P1 GALSGR-8075P-P2

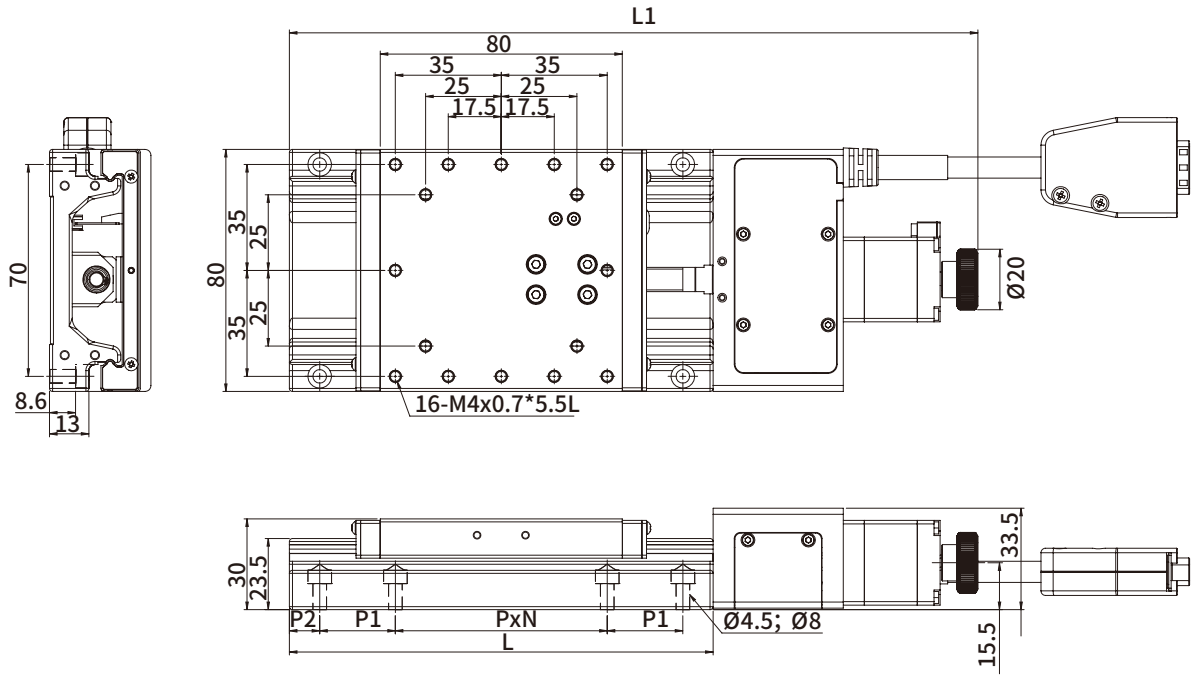

产品编号	移动行程	L	L1	P	N	P1	P2
GALSGR-8030P-P1	30	140	227.5	70	1	25	10
GALSGR-8030P-P2	30	140	227.5	70	1	25	10
GALSGR-8050P-P1	50	160	247.5	35	2	35	10
GALSGR-8050P-P2	50	160	247.5	35	2	35	10
GALSGR-8075P-P1	75	185	272.5	35	2	35	25
GALSGR-8075P-P2	75	185	272.5	35	2	35	25

*产品照片仅供参考，实际外观请以尺寸图为准。

GALSGR系列钢制精密型电动滑台

GALSGR-80100P-P1 / GALSGR-80100P-P2 / GALSGR-80150P-P2 / GALSGR-80150P-P4 / GALSGR-80200P-P2 / GALSGR-80200P-P4

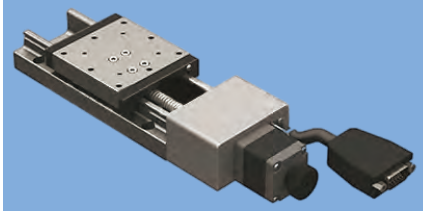

- 轨道方式使用线性滚珠循环式，歌德式弧型构槽在本体的上、下滑轨面，各由双孤槽构成，单槽移动的钢球是二点接触的架构，双弧槽总共四个接触点，因此构成坚固的滑轨结构；
- 传动方式滚珠螺杆，透过钢珠在螺帽与螺杆之间做滚动接触，其定位精度与寿命较高，具备高速正逆向的传动及变换传动等特性；
- 材质采用碳素钢。

型号	GALSGR-80100P-P1	GALSGR-80100P-P2	GALSGR-80150P-P2	GALSGR-80150P-P4	GALSGR-80200P-P2	GALSGR-80200P-P4
起订数量	1	1	1	1	1	1
含税单价	￥9,800.00	￥9,800.00	￥10,500.00	￥10,500.00	￥11,200.00	￥11,200.00
台面尺寸	80X80 mm					
移动行程	100mm		150mm		200mm	
传动方式	滚珠螺杆 φ8 导程 1mm	滚珠螺杆 φ8 导程 2mm	滚珠螺杆 φ8 导程 2mm	滚珠螺杆 φ8 导程 4mm	滚珠螺杆 φ8 导程 2mm	滚珠螺杆 φ8 导程 4mm
轨道	线性滚珠循环式					
滑台材质/表面处理	不锈钢，碳素钢 / 镀无电解镍					
本体重量	N：2.02 Kg / C：2.2 Kg		N：2.32 Kg / C：2.5 Kg		N：2.6 Kg / C：2.78 Kg	
联轴器	FAMCS11.6-5*5					
精度等级	P：精密型					
出线方向	N：一般出线					
分辨率(脉冲)	2 μm (Full) / 1 μm (Half)	4 μm (Full) / 2 μm (Half)	4 μm (Full) / 2 μm (Half)	8 μm (Full) / 4 μm (Half)	4 μm (Full) / 2 μm (Half)	8 μm (Full) / 4 μm (Half)
最高速度 (全步级)	20 mm / s	40 mm / s	40 mm / s	80 mm / s	40 mm / s	80 mm / s
单向定位精度	10 μm		15 μm			
往复定位精度	±0.5 μm					
荷重(水平安装)	18 Kgf					
空转	1 μm					
平行度	20 μm					
运动真直度	4 μm				6 μm	
运动平行度	10 μm				15 μm	
马达	5 相步进 / □ 28 双出轴					
滑台侧接头	15Pin 公端连接器 D-SUB / 12Pin 公端连接器 HRS					
控制器侧接头	15Pin 母端连接器 D-SUB / 12Pin 母端连接器 HRS (另外选购)					
行程原点传感器	光电感测器					
行程极限传感器						
马达接近原点感测器	N/A					
电源电压	24V ± 10%					
控制输出	NPN 开放式集电极输出 24V 8mA 以下					
输出控制	输出控制检测 (感应时)：输出电晶体 OFF (非导通)					

注：报价不含控制器。

GALSGR-80100P-P1 GALSGR-80100P-P2 GALSGR-80150P-P2 GALSGR-80150P-P4 GALSGR-80200P-P2 GALSGR-80200P-P4

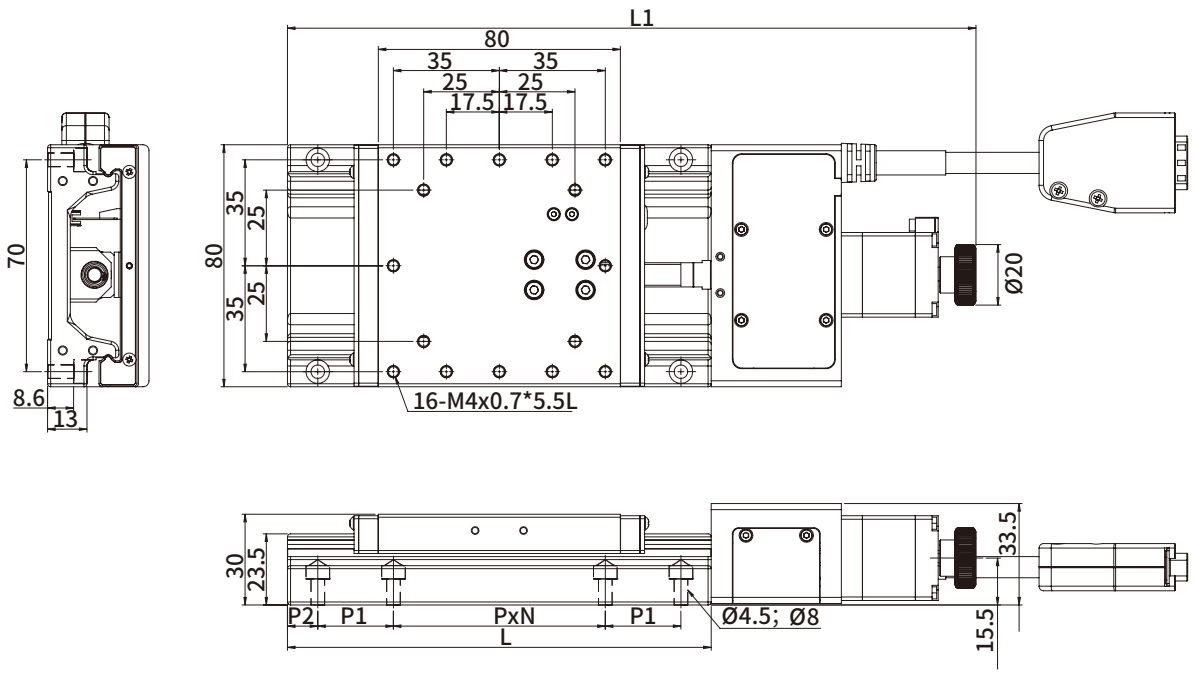

产品编号	移动行程	L	L1	P	N	P1	P2
GALSGR-80100P-P1	100	210	317	35	2	35	35
GALSGR-80100P-P2	100	210	316.5	35	2	35	35
GALSGR-80150P-P2	150	260	366.5	70	1	70	20
GALSGR-80150P-P4	150	260	366.5	70	1	70	20
GALSGR-80200P-P2	200	310	416.5	70	3	35	15
GALSGR-80200P-P4	200	310	416.5	70	3	35	15

*产品照片仅供参考，实际外观请以尺寸图为准。

GALSGR系列钢制精密型电动滑台

GALSGR-80250P-P2 / GALSGR-80250P-P4 / GALSGR-80300P-P2 / GALSGR-80300P-P4

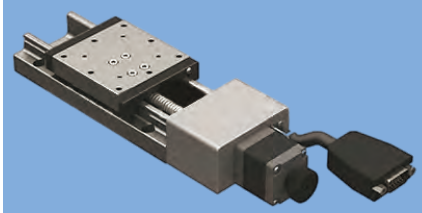

- 轨道方式使用线性滚珠循环式，歌德式弧型构槽在本体的上、下滑轨面，各由双孤槽构成，单槽移动的钢球是二点接触的架构，双弧槽总共四个接触点，因此构成坚固的滑轨结构；
- 传动方式滚珠螺杆，透过钢珠在螺帽与螺杆之间做滚动接触，其定位精度与寿命较高，具备高速正逆向的传动及变换传动等特性；
- 材质采用碳素钢。

型号	GALSGR-80250P-P2	GALSGR-80250P-P4	GALSGR-80300P-P2	GALSGR-80300P-P4
起订数量	1	1	1	1
含税单价	￥12,300.00	￥12,300.00	￥13,000.00	￥13,000.00
台面尺寸	80X80 mm			
移动行程	250 mm		300 mm	
传动方式	滚珠螺杆 φ8，导程 2mm	滚珠螺杆 φ8，导程 4mm	滚珠螺杆 φ8，导程 2mm	滚珠螺杆 φ8，导程 4mm
轨道	线性滚珠循环式			
滑台材质/表面处理	不锈钢，碳素钢 / 镀无电解镍			
本体重量	N：2.9 Kg / C：3.08 Kg		N：3.2 Kg / C：3.38 Kg	
联轴器	FAMCS11.6-5*5			
精度等级	P：精密型			
出线方向	N：一般出线			
分辨率(脉冲)	4 μm (Full) / 2 μm (Half)	8 μm (Full) / 4 μm (Half)	4 μm (Full) / 2 μm (Half)	8 μm (Full) / 4 μm (Half)
最高速度(全步级)	40 mm / s	80 mm / s	40 mm / s	80 mm / s
单向定位精度	25 μm			
往复定位精度	±0.5 μm			
荷重(水平安装)	18 Kgf			
空转	1 μm			
平行度	20 μm			
运动真直度	6 μm			
运动平行度	25 μm			
马达	5 相步进 / □ 28 双出轴			
滑台侧接头	15Pin 公端连接器 D-SUB / 12Pin 公端连接器 HRS			
控制器侧接头	15Pin 母端连接器 D-SUB / 12Pin 母端连接器 HRS (另外选购)			
行程原点传感器	光电感测器			
行程极限传感器				
马达接近原点感测器	N/A			
电源电压	24V ± 10%			
控制输出	NPN 开放式集电极输出 24V 8mA 以下			
输出控制	输出控制检测 (感应时)：输出电晶体 OFF (非导通)			

注：报价不含控制器。

GALSGR-80250P-P2 GALSGR-80250P-P4 GALSGR-80300P-P2 GALSGR-80300P-P4

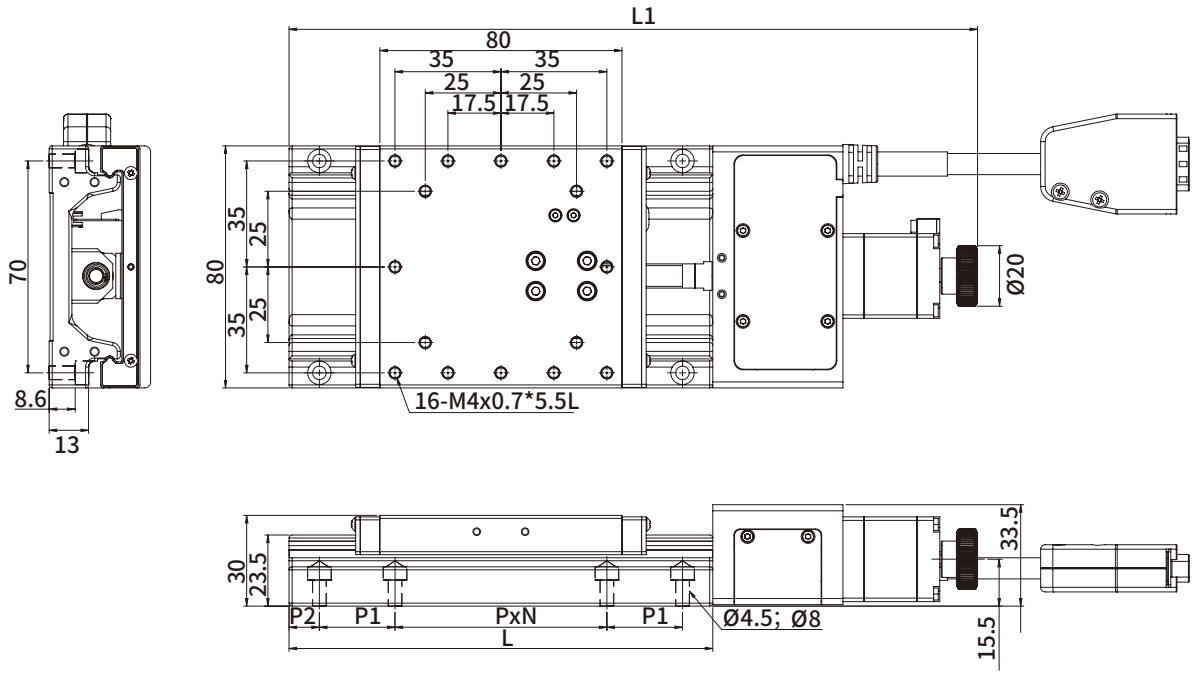

产品编号	移动行程	L	L1	P	N	P1	P2
GALSGR-80250P-P2	250	360	466.5	70	3	35	40
GALSGR-80250P-P4	250	360	466.5	70	3	35	40
GALSGR-80300P-P2	300	410	516.5	70	3	70	30
GALSGR-80300P-P4	300	410	516.5	70	3	70	30

*产品照片仅供参考，实际外观请以尺寸图为准。

GALV系列电动升降台

GALVA系列铝制交叉滚柱导轨-高精度

GALVA-116-P

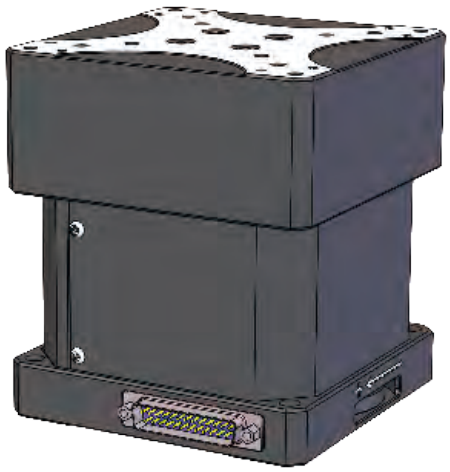

设计特点

- 研磨级滚珠丝杆以及低摩擦阻力防蠕动交叉滚柱导轨；
- 卓越的几何性能，出色的最小增量步长和在位稳定性；
- 光栅尺闭环反馈；
- 可提供真空兼容。

应用领域

- GALVA系列是一款伺服电机驱动的垂直线性定位平台，常用高度受限的应用或多个定位载物台堆叠的情况包括晶圆检测、表面计量、激光微加工、精密制造，用途广泛。

结构特点

- 坚固可靠的机械结构，低摩擦阻力防蠕动交叉滚柱导轨导向、精密研磨滚珠丝杆驱动、高刚性的航空铝合金基座、高性能伺服电机为其提供了超长的使用寿命和一致的定位性能。

精度性能

- 高性能的伺服电机以及可选配的光栅尺，可达亚微米的重复定位精度。

定制与集成的灵活性

- GALVA系列设计有许多标准功能和选型，可满足多样化的用户需求和配置，可进行快速的系统开发，极大的减少了设计和开发的工作量提升工作效率。

Model	GALVA-116-P
行程	30mm
定位精度	±1μm
双向重复定位精度	±0.2μm
分辨率	50nm
最小增量运动	100nm
直线度	±1μm
平面度	±1.5μm
俯仰	3.9arc sec
横滚	3.9arc sec
偏航	3.9arc sec
最大速度	10mm/s
最大加速度	40mm/s2
负载能力	4kg
平台质量	3.3kg
材料	Aluminum，7075
检测溯源性	GB_T 17421.2-2016, 往返 5 次，≥ 5Plot/L
平均无故障时间	23000Hours
含税单价	请咨询

注：精度指标为负载桌面上方25 mm处测量　注：报价不含控制器。

订购型号示例：GALVA-116-P-30-M1-E1	
GALVA-116-P	
有效行程：-30	30mm
电机选项：-M1	**50W伺服电机，不带制动器，20位绝对式编码器反馈选项**
反馈选项：-E1	**1Vpp Sin/Cos模拟量输出信号&index,20μm栅距**

GALVA-116-P

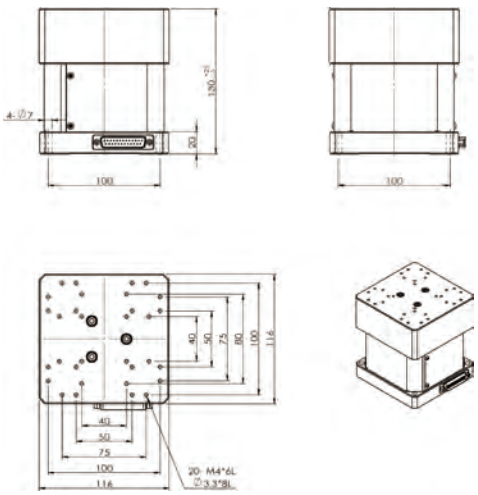

GALVG系列垂直升降电动滑台歌德式

GALVG-4006P / GALVG-6008P / GALVG-8010P

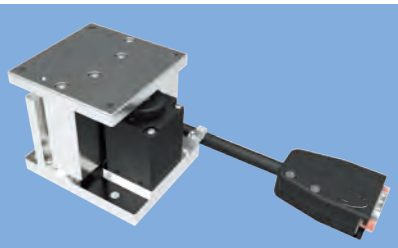

- 轨道方式使用线性滚珠导引，歌德式弧型构槽在本体的上、下滑轨面，各由双孤槽构成，单槽移动的钢球是二点接触的架构，双弧槽总共四个接触点，因此构成坚固的滑轨结构传动方式；
- 滚珠螺杆透过钢珠在螺帽与螺杆之间做滚动接触，其定位精度与寿命较高，具备高速正逆向的传动及变换传动等特性；
- 皮带传动主要用于传递相隔距离较大两轴间之驱动力及旋转运动，适合高速度低扭力的传动；
- 材质采用碳素钢。

型号	GALVG-4006P	GALVG-6008P	GALVG-8010P
起订数量	1	1	1
含税单价	￥6,500.00	￥8,300.00	￥10,500.00
台面尺寸	40X40 mm	60X60 mm	80X80 mm
移动行程	6 mm	8 mm	10 mm
传动方式	时规皮带 + 滚珠螺杆 φ6，导程 1mm		
轨道	线性滚珠导引式		
滑台材质/表面处理	碳素钢 / 镀无电解镍		
本体重量	0.6 Kg	1.0 Kg	1.5 Kg
联轴器	无配置联轴器		
精度等级	N：标准型		
出线方向	N：一般出线		
分辨率(脉冲)	5 µm (Full) / 2.5 µm (Half)	2.5 µm (Full) / 1.25 µm (Half)	
最高速度 (全步级)	12 mm / s	6 mm / s	
单向定位精度	30 µm		
往复定位精度	±5 µm		
荷重(水平安装)	3 Kgf	5 Kgf	
空转	5 µm		
平行度	50 µm		
运动真直度	4 µm		
运动平行度	20 µm		
马达	2 相步进 / □ 28 双出轴		
滑台侧接头	15Pin 公端连接器 D-SUB / 12Pin 公端连接器 HRS		
控制器侧接头	15Pin 母端连接器 D-SUB / 12Pin 母端连接器 HRS (另外选购)		
行程原点传感器	光电感测器		
行程极限传感器			
电源电压	24V ± 10%		
控制输出	NPN 开放式集电极输出 24V 8mA 以下		
输出控制	输出控制检测 (感应时)：输出电晶体 OFF (非导通)		

注：报价不含控制器。

GALVG-4006P

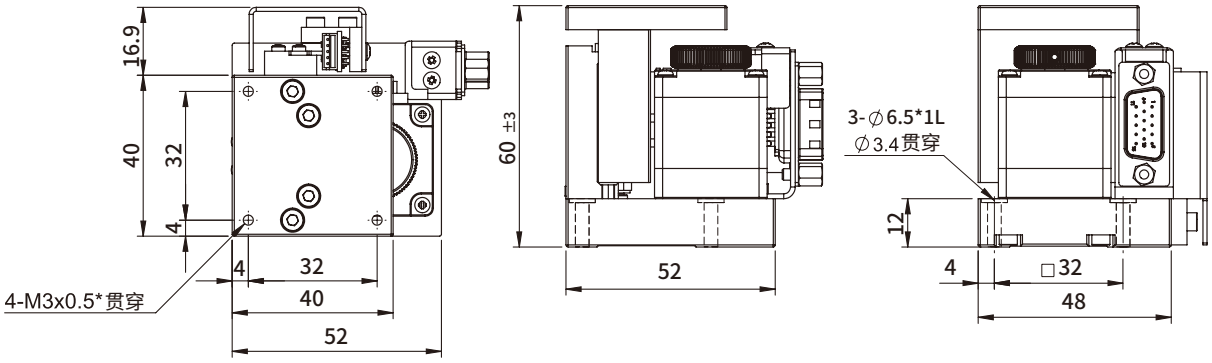

GALVG-6008P

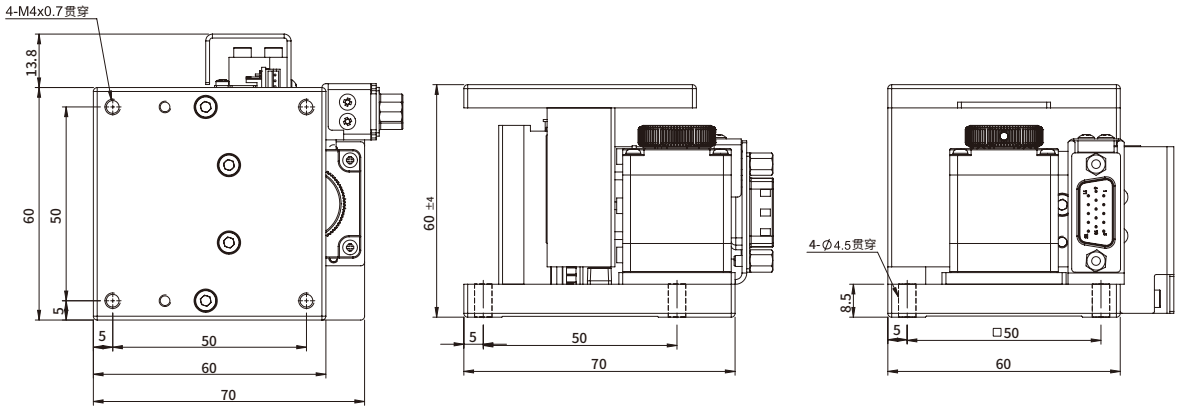

GALVG-8010P

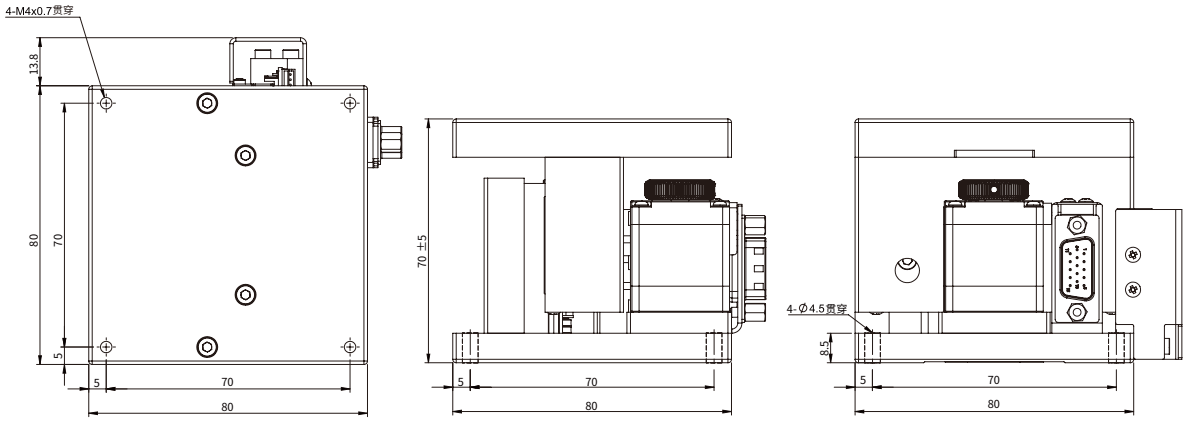

*产品照片仅供参考，实际外观请以尺寸图为准。

GALVAR系列铝制电动升降台

GALVAR-12020P / GALVAR-20040P



- 采用滚珠丝杆和蜗轮蜗杆传动，标配两相步进电机，可实现较高分辨率和定位精度；
- 采用线性滑块导轨导向，负载能力强，刚性好；
- 导轨安装面经过精加工工艺，有较高的运动精度；
- 内置限位、零位光电开关，线缆模块化，维护方便。

型号	GALVAR-12020P	GALVAR-20040P
起订数量	1	1
含税单价	￥6,000.00	￥8,200.00
行程	20mm	40mm
台面尺寸	120×120mm	200×200mm
滚珠丝杆	Φ12 导程 5mm	Φ16 导程 10mm
传动机构	蜗轮蜗杆减速机构	
传动比	80:1	120:1
电机旋转一周行程	0.063mm	≈ 0.083mm
蜗轮材质	耐磨锡青铜	
蜗杆材料及工艺	钢制、高频淬火	
导轨	线性滑块导轨	
主体材料及表面处理	铝合金，黑色阳极氧化处理	
自重	4.2Kg	12.5Kg
分辨率（整步/半步）	≈ 0.31/0.155μm	≈ 0.42/0.21μm
8细分下的分辨率	≈ 0.039μm	≈ 0.052μm
最大速度	0.625mm/s	0.833mm/s
重复定位精度	⩽ ±2μm	
空载回程间隙	⩽ 5μm	
静态平行度	⩽ 0.1mm	⩽ 0.12mm
电机步距角	两相 42 步进电机，1.8°	两相 57 步进电机，1.8°
工作电流	1.7A	2.8A
限位传感器（内置）	2 个 GP1S092HCPI	
原点传感器（内置）	1 个 GP1S092HCPI	
传感器电压	DC5 ～ 24V±10%	
消耗电流	合计 60mA 以下	
传感器控制输出	NPN 开路集电极输出 ;DC5 ～ 24V 8mA 以下 ; 残留电压 0.3V 以下（负载电流 2mA 时）	
输出逻辑	检测（遮光）时：输出晶体管 ON（导通）	
水平负载	20Kg	30Kg

注：报价不含控制器。

GALVAR-12020P

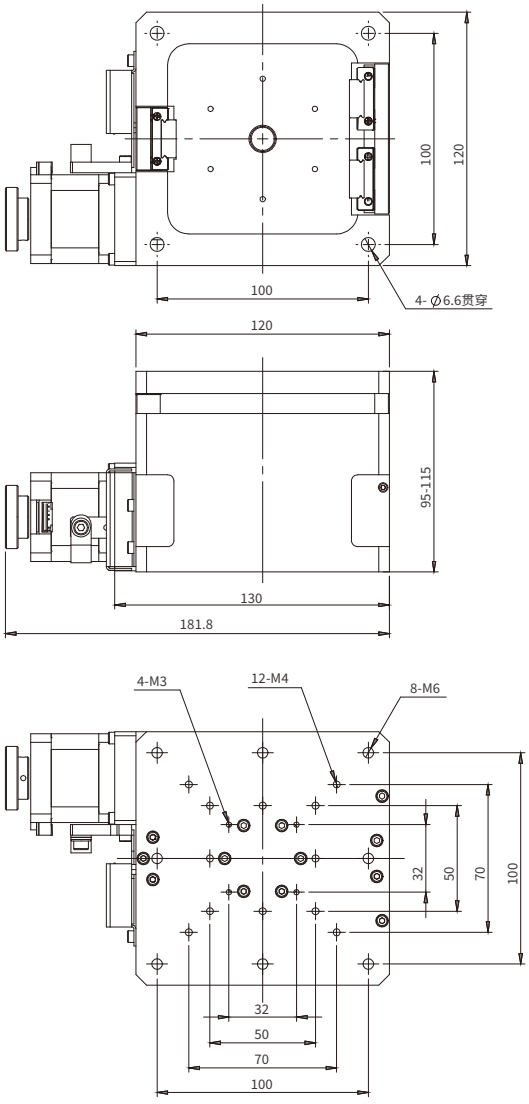

GALVAR-20040P

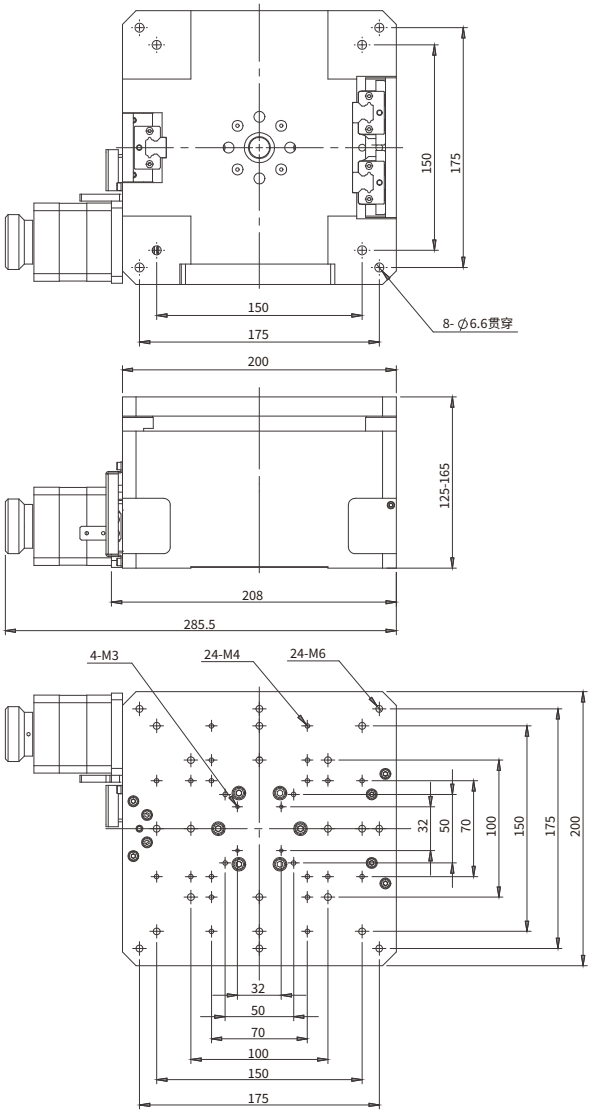

***产品照片仅供参考，实际外观请以尺寸图为准。**

GAR系列电动旋转台

GARA-40 / GARA-60 / GARA-100 / GARA-200

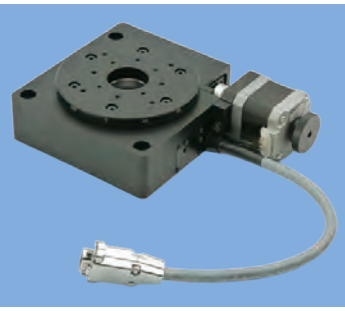

- 蜗轮采用锡青铜材料，具有非常突出的耐磨性；
- 蜗杆为硬质合金钢，经过高频淬火处理，硬度高、刚性好；
- 导向机构采用精密交叉滚柱轴环（也称交叉滚子轴环）强度高、负载能力强、耐用性好，可水平、竖直、倒置使用；
- 使用高啮合度蜗轮蜗杆的基础上，增加调隙结构，保证运行顺畅的同时，有效减小背隙；
- 标配二相步进电机，也可根据实际使用要求换装各品牌伺服电机；
- 内置光电零位开关使用方便。

型号	GARA-40	GARA-60	GARA-100	GARA-200
起订数量	1	1	1	1
含税单价	￥2,500.00	￥2,700.00	￥3,200.00	￥6,800.00
台面尺寸	Φ39mm	ϕ59mm	ϕ102mm	ϕ196mm
角度范围	360°			
蜗轮蜗杆传动比	120:1	180:1		
导轨（导向机构）	角接触轴承		交叉滚柱轴环	
蜗轮材料	耐磨锡青铜			
蜗杆材料及工艺	钢制、高频淬火			
主体材料	6061 铝合金，黑色阳极氧化处理			
自重	0.45Kg	0.7Kg	2Kg	7Kg
整步分辨率	0.015°	0.01°	0.01°	
8细分下的分辨率	0.002°	0.001°	0.001°	
最大速度	30° /s	20° /s	20° /s	
定位精度	≤ 0.05°	≤ 0.05°	≤ 0.05°	
重复定位精度	≤ ±0.01°	≤ ±0.005°	≤ ±0.005°	
背隙（反冲间隙）	≤ 25μm	≤ 8μm	≤ 6μm	≤ 12μm
回程间隙（空转或反转定位精度）	≤ 0.1°	≤ 0.01°	≤ 0.005°	≤ 0.005°
静态平行度	≤ 0.03mm	≤ 0.08mm	≤ 0.1mm	
端跳（轴向跳动）	≤ 30μm	≤ 40μm	≤ 40μm	≤ 40μm
同心度（径向跳动）	≤ 30μm	≤ 25μm	≤ 30μm	≤ 45μm
步进电机（步距角1.8°）	二相 28		二相 42	二相 57
工作电流	1A		1.7A	2.4A
电机扭矩	0.09N·m	0.1N·m	0.42N·m	1N·m
传感器电压	5 to 24V DC ±10%			
消耗电流	＜ 60mA	＜ 60mA	＜ 15mA	
控制输出	NPN 开路集电极输出， DC5 ～ 24V 8mA 以下		NPN 开路集电极输出，DC5 ～ 24V 50mA 以下	
输出逻辑	检测（遮光）时：输出晶体管 OFF（非导通）	检测（遮光）时：输出晶体管 ON（导通）		
水平负载	3Kg	5Kg	20Kg	40Kg
倒置负载	1Kg	2Kg	5Kg	10Kg
竖直负载	1Kg	2Kg	5Kg	10Kg

注：报价不含控制器。

GARA-40

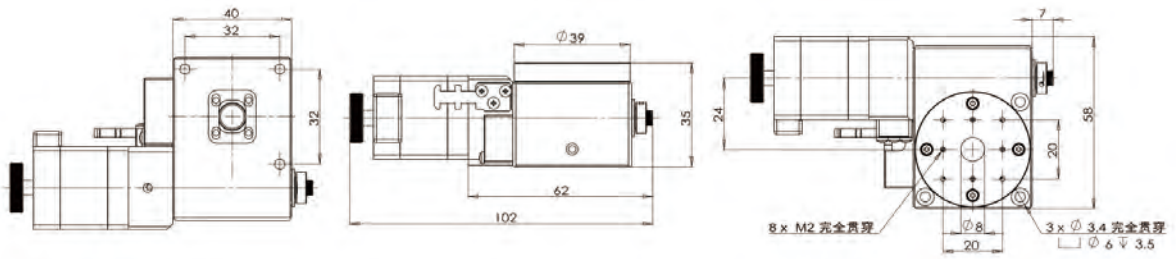

GARA-60

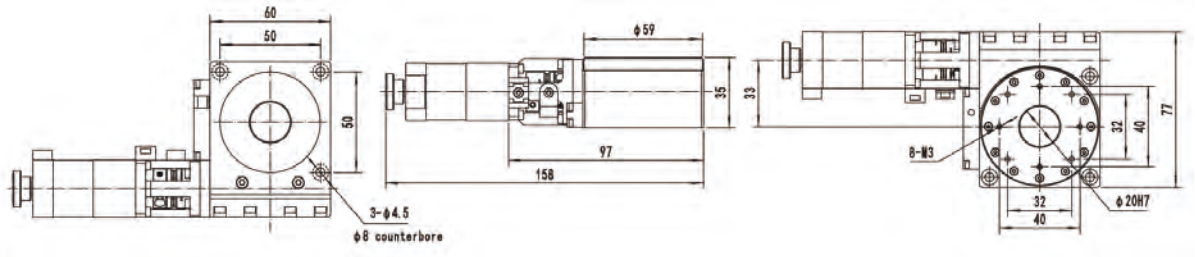

GARA-100

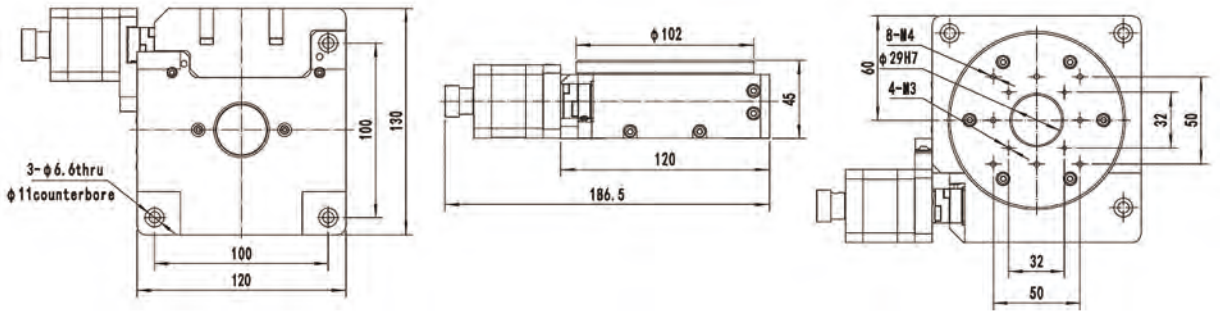

GARA-200

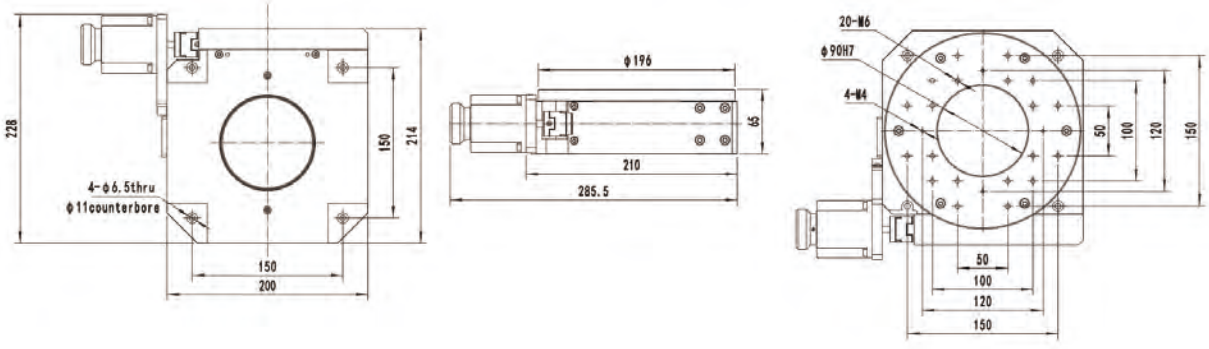

*产品照片仅供参考，实际外观请以尺寸图为准。

GAG系列电动角位台

GAGA-4560 / GAGA-8060



- 采用精研蜗轮蜗杆驱动，定位精度较高；
- 采用弧形 V 型导轨，有效控制旋转时的空间中心位置偏差；
- 尺寸较小，方便同欧普特其他电移台产品组合使用；
- 标配二相步进电机，带自锁、稳定、可靠。

型号	GAGA-4560	GAGA-8060
起订数量	1	1
含税单价	￥4,200.00	￥4,200.00
设计中心高度	45mm	80mm
台面尺寸	60*60mm	
角度范围	±10°	±8°
蜗轮蜗杆传动比	159:1	247:1
主体材料	铝合金，黑色阳极氧化	
导轨	弧形 V 型滚珠导轨	
蜗轮材质	耐磨锡青铜	
蜗杆材料及工艺	钢质、高频淬火	
整步分辨率	≈ 0.011°	≈ 0.007°
最大速度	≈ 22° /s	≈ 14° /s
台面厚度	35mm	
重复定位精度	⩽ ±0.005°	
回程间隙	⩽ 0.01°	
步进电机及步距角	两相 42 步进电机、1.8°	
工作电流	1.7A	
电机扭矩	0.456N.m	
自重	0.9Kg	1.2Kg
负载	4Kg	5Kg

注：报价不含控制器。

GAGA-4560	GAGA-8060

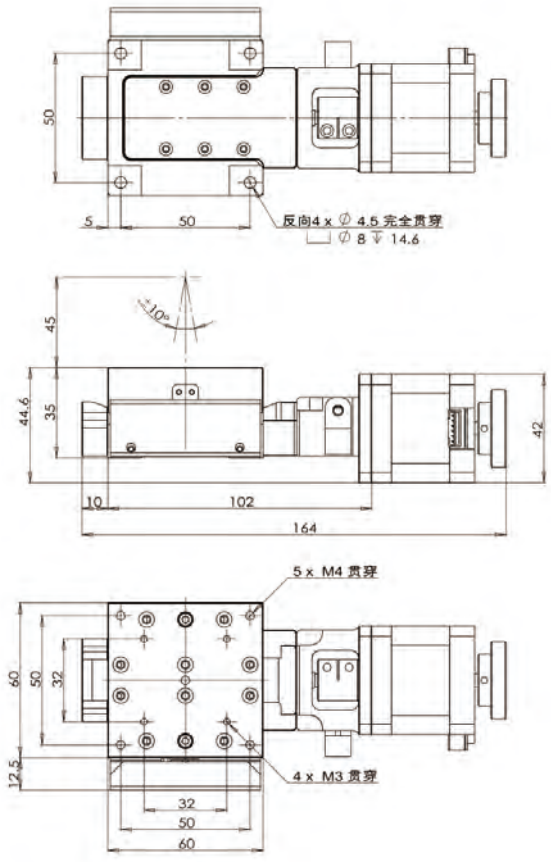

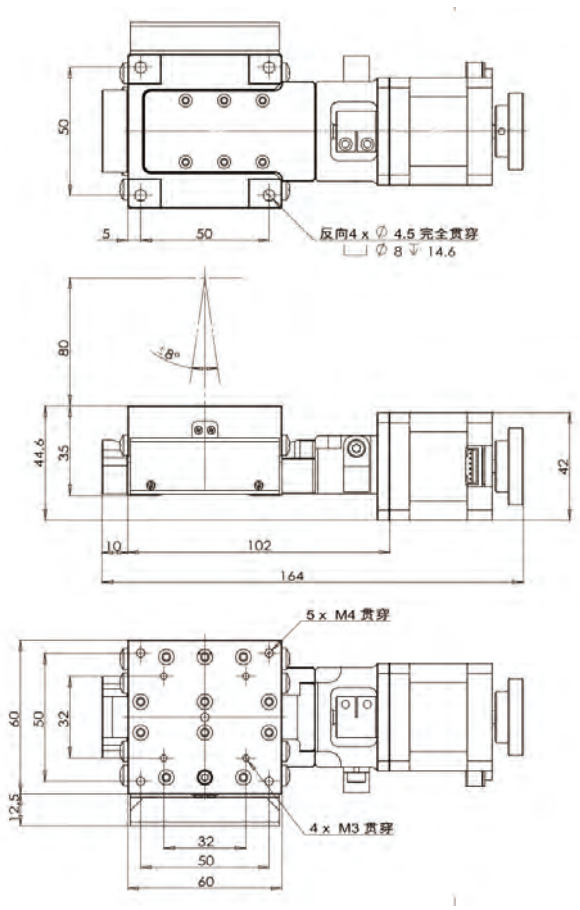

*产品照片仅供参考，实际外观请以尺寸图为准。

GAG系列电动角位台

GAGA-15130 / GAGA-15195



- 采用精研蜗轮蜗杆驱动，定位精度较高；
- 采用弧形 V 型导轨，有效控制旋转时的空间中心位置偏差；
- 尺寸适中，方便同欧普特其他电移台产品组合使用；
- 调整角度较大，适合于大多数调整领域；
- 标配二相步进电机，带自锁、稳定、可靠。

型号	GAGA-15130	GAGA-15195
起订数量	1	1
含税单价	￥12,000.00	￥15,000.00
角度范围	±15°	±15°
台面尺寸	120×130mm	120×180mm
轴心高	130mm	195mm
导轨	弧形 V 型导轨	弧形 V 型导轨
驱动机构	精研蜗轮蜗杆	精研蜗轮蜗杆
传动比	320:1	450:1
8细分下分辨率	0.0007°	0.0005°
步进电机 (步距角)	42（1.8°）	42（1.8°）
工作电流	1.7A	1.7A
自重	3.5Kg	4.3Kg
中心负载	20Kg	20Kg

注：报价不含控制器。

GAGA-15130

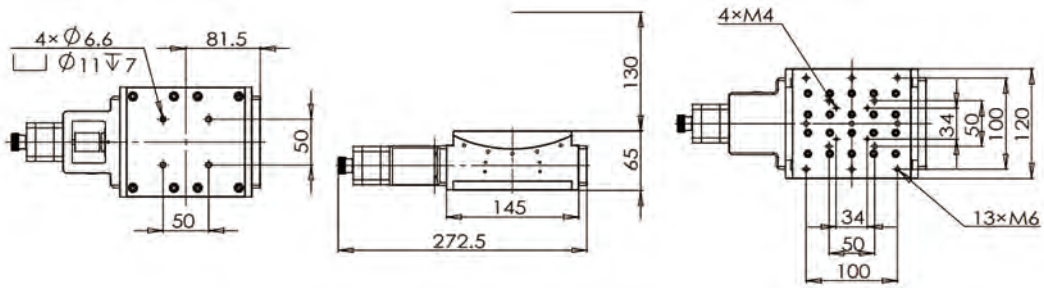

GAGA-15195

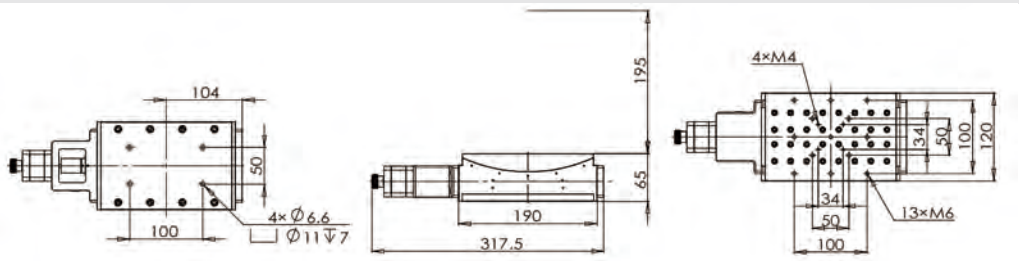

***产品照片仅供参考，实际外观请以尺寸图为准。**

GC系列开环控制器

GC-1.7/ GC-2.5



- GC 系列总线型运动控制器是我司研发的一款单轴或多轴的总线型点对点的位置控制的两相步进电机运动控制器。
- 该控制器集成度高、体积小、重量轻，非常适合科研或工业客户使用，具有非常高的性价比。控制器可通过 RS485 总线与电脑进行通讯，完成运动控制和参数设置等功能，可单轴使用，也可多轴级联使用，最多支持 16 轴的控制。

型号	GC-1.7	GC-2.5
起订数量	1	1
含税单价	￥3,000.00	￥3,000.00
控制轴数	1	
是否能级联	能，通过多个控制器，不同 ID 号实现级联控制	
可控制步进电机类型	两相步进电机	
电流范围	0.1 ～ 3.0A	
驱动器细分范围	200 ～ 51200	
脉冲范围	-2147483647 ～ 2147483647	
速度范围	0.0042 ～ 133.3333r/s	
通讯协议	Modbus/RTU	
限位逻辑	可自定义限位逻辑，即可设置常开或常闭模式	
通讯接口	双口 RS485（RJ45 连接器），可通过转换器转成 USB 接口与电脑相连	
供电电压	DC24V	
外形尺寸	129*180*44mm	
保存和使用环境温度	0°C～ +55°C	
保存和使用环境湿度	10 ～ 90%RH(25°C无凝露)	
使用环境	无腐蚀性气体及过多粉尘	
自重	0.66Kg	



前面板



后面板

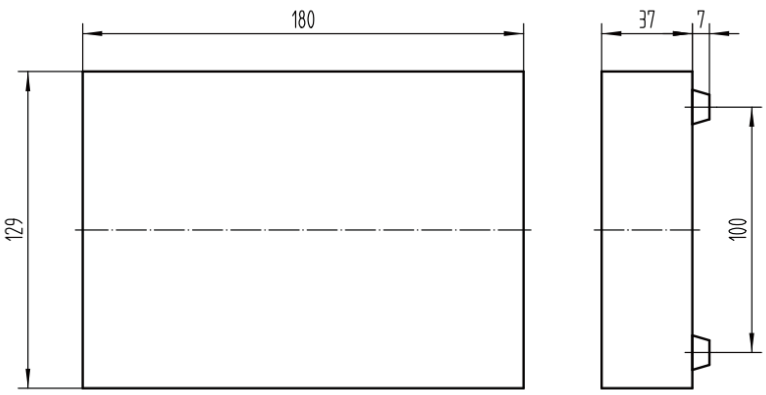

外形尺寸图

软件界面（仅支持单轴控制器控制，多轴级联需自行二次开发）：

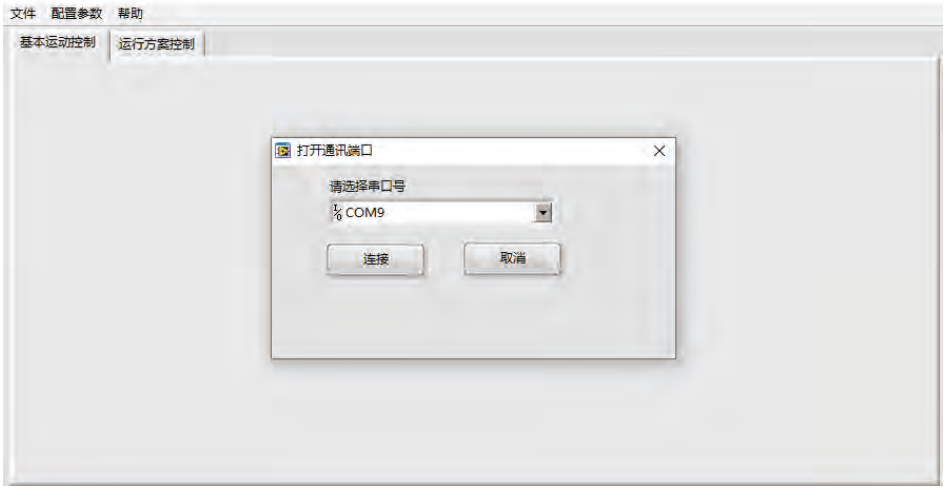

基本运动控制界面：



运行方案控制界面：



***产品照片仅供参考，实际外观请以尺寸图为准。**

GCL系列开环控制器

GCL-1 / GCL-2 / GCL-3 / GCL-4

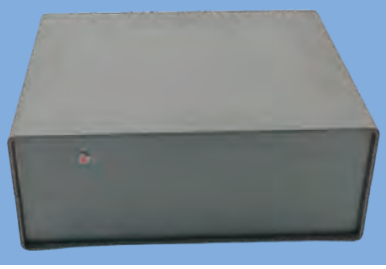

- GCL-LAN 系列运动控制器是一款基于运动控制卡开发的多功能运动控制器。
- 可支持两相、三相、五相步进电机控制。通讯端口采用网口接口方式，通讯速率快、效率高，可支持控制一轴、两轴、三轴、四轴电机，性能稳定，性价比高，广泛应用于科研或工业领域。

型号	GCL-1	GCL-2	GCL-3	GCL-4
起订数量	1	1	1	1
含税单价	￥6,000.00	￥6,300.00	￥6,800.00	￥7,200 .00
控制轴数	1	2	3	4
主控制模块	运动控制卡			
脉冲输出方式	脉冲 + 方向			
最高输出脉冲频率	6MHZ			
逻辑计数器位数	32 位			
归零方式	用户原点归零、光学原点归零			
电压	AC 220V±10%50HZ			
功率	<1KW			
存储和工作温度	-20°C～ +80°C /0°C～ +50°C			
存储和工作湿度	0% ～ 95%/20% ～ 95%			
四轴控制器自重	4Kg			



前面板



后面板

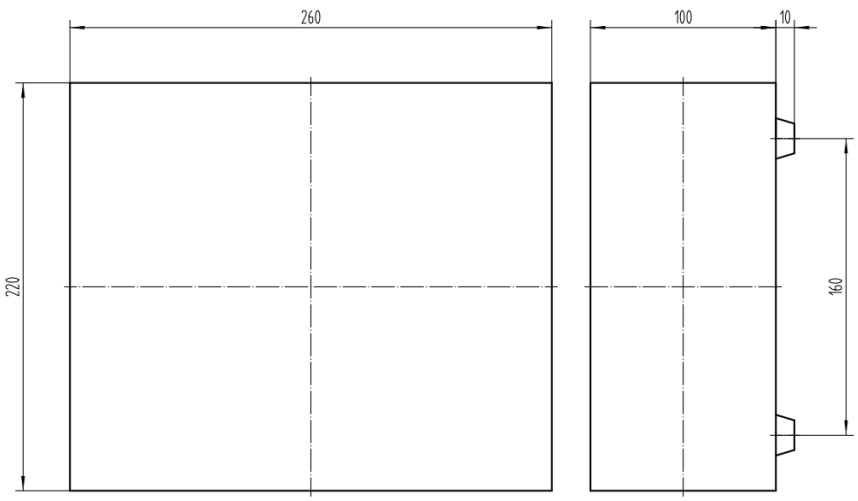

外形尺寸图

软件界面：

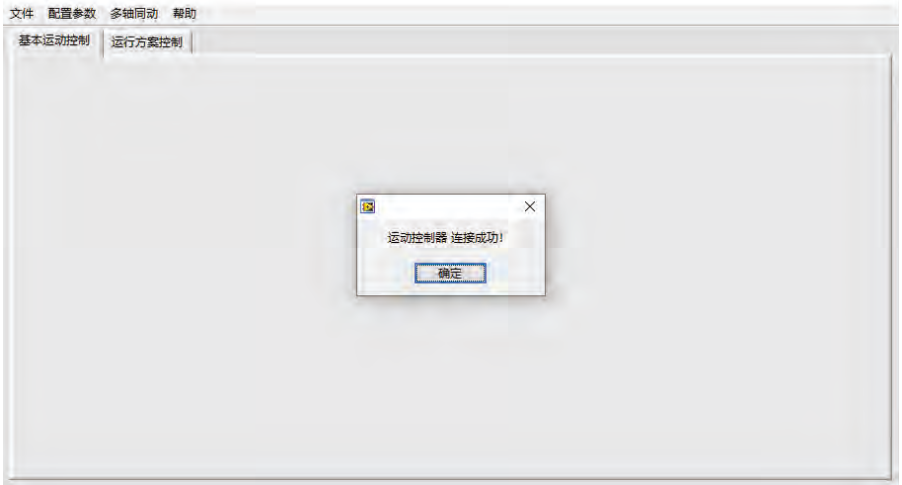

基本运动控制界面：



运行方案控制界面：



***产品照片仅供参考，实际外观请以尺寸图为准。**

GCLC系列闭环控制器

GCLC-1 / GCLC-2 / GCLC-3 / GCLC-4 / GCLC-5 / GCLC-6

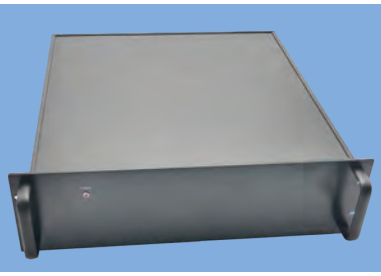

- GCLC-LAN-C-SE 系列运动控制器是一款基于运动控制卡开发的多功能运动控制器。
- 可支持两相、三相、五相步进电机控制。通讯端口采用网口接口方式，通讯速率快、效率高，可支持控制一轴、两轴、三轴、四轴电机，性能稳定，性价比高，广泛应用于科研或工业领域。

型号	GCLC-1	GCLC-2	GCLC-3	GCLC-4	GCLC-5	GCLC-6
起订数量	1	1	1	1	1	1
含税单价	￥10,500.00	￥11,000.00	￥11,500.00	￥12,000.00	￥12,500.00	￥13,000.00
控制轴数	1-6 轴数					
主控制模块	运动控制卡					
脉冲输出方式	脉冲 + 方向					
最高输出脉冲频率	6MHZ					
逻辑计数器位数	32 位					
归零方式	用户原点归零、负限位归零、光学原点归零、光栅尺归零					
电压	AC 220V±10%50HZ					
功率	<1KW					
存储和工作温度	-20°C ~+80°C /0°C ~+50°C					
存储和工作湿度	0%~95%/20%~95%					

注：报价不含控制器。



前面板



后面板

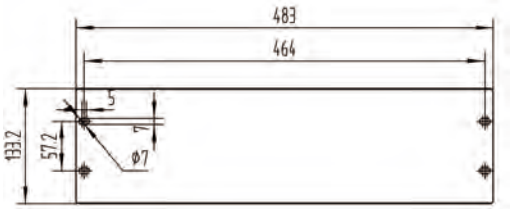

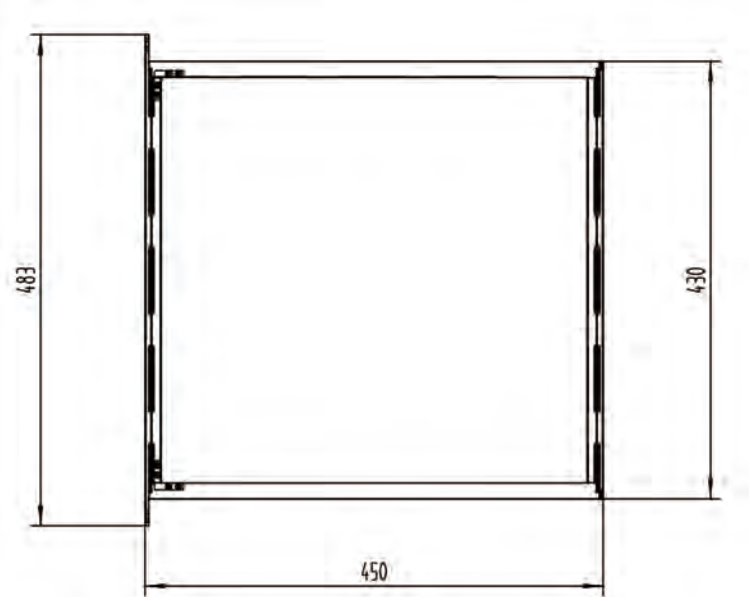

外形尺寸图

基本运动控制界面：



运行方案控制界面：



*产品照片仅供参考，实际外观请以尺寸图为准。

MGWsys-4W-CM龙门系统

MGWsys-4W-CM



设计特点

- 龙门双直驱结构；
- 扫描轴可安装Z轴或旋转轴；
- 卓越的几何性能，出色的最小增量步长；
- 光栅尺闭环反馈。

应用领域

- MGWsys-4W-CM是一款笛卡尔龙门系统专为超精密和高动态轮廓加工而设计，在各种自动化平台中提供出色的性能，可以应用在高速拾取和放置、自动装配、视觉检测、点胶和高精度检测等领域，用途广泛。

结构特点

- 坚固可靠的机械结构，低摩擦阻力线性导轨导向、高刚性的大理石基座、高性能伺服电机以及高性能的无铁心高效率直驱电机为其提供了超长的使用寿命和一致的定位性能。

精度性能

- 高性能的无铁心高效率直驱电机和伺服电机以及可选配的光栅尺，可达微米的重复定位精度。

定制与集成的灵活性

- 设计有许多标准功能和选型，可满足多样化的用户需求和配置，可进行快速的系统开发，极大的减少了设计和开发的工作量提升工作效率。

Model	MGWsys-4W-CM		
轴系	X	Y	Z
行程	800mm	400mm	200mm
定位精度	±3μm	±2μm	±1μm
双向重复定位精度	±1μm	±1μm	±0.75μm
分辨率	50nm		
最小增量运动	100nm	200nm	200nm
直线度	±3μm	±2μm	±2.5μm
平面度	±3μm	±2μm	±2.5μm
最大速度	1000mm/s	200mm/s	200mm/s
最大加速度	5000mm/s2	500mm/s2	500mm/s2
负载能力	25kg		
正交性	5arc sec		
检测溯源性	GB_T 17421.2-2016,往返5次，≥5Plot/		
平均无故障时间	23000Hours		
含税单价	请咨询		

注：精度指标为负载桌面上方25 mm处测量　　注：其它驱动方式和精度要求可定制，请联系欧普特。 注：报价不含控制器。

MGWsys-4W-CM 龙门系统

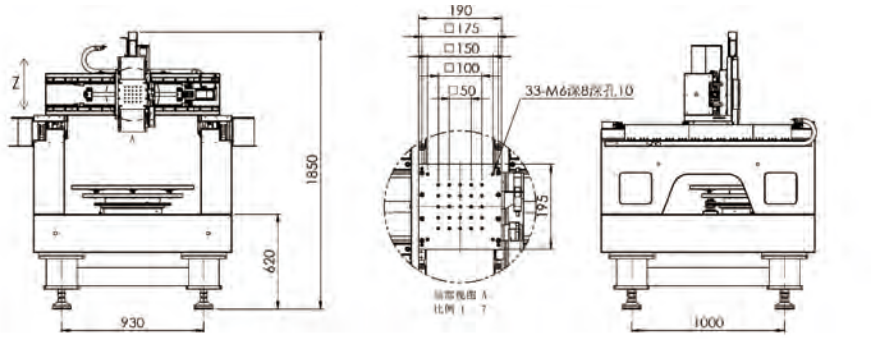

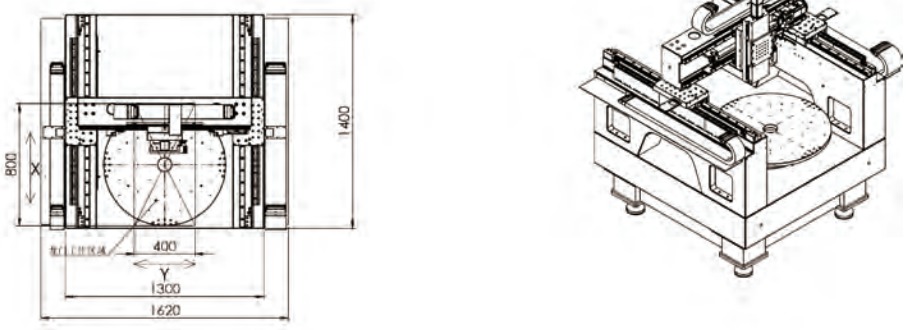

***产品照片仅供参考，实际外观请以尺寸图为准。**

【手动滑台】

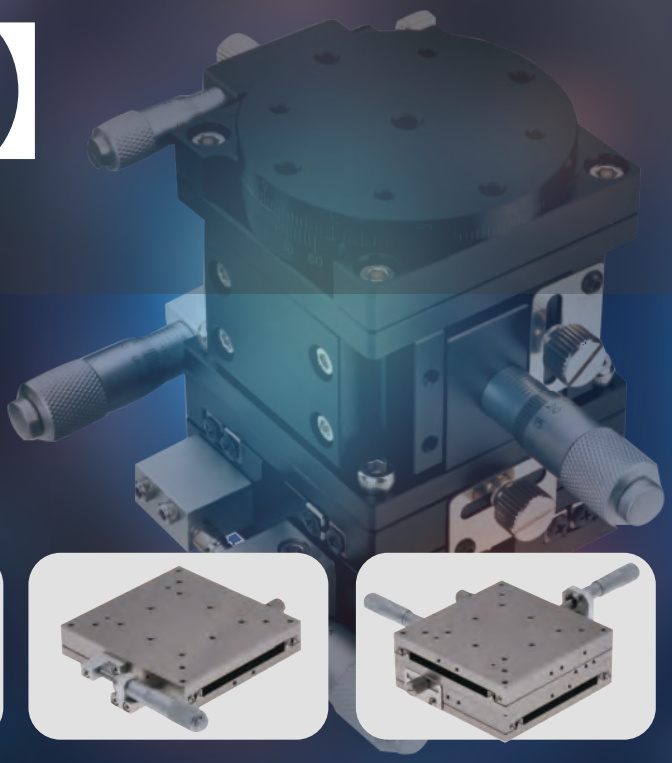

北京欧普特科技有限公司
www.goldway.com.cn



GMLGX40-L

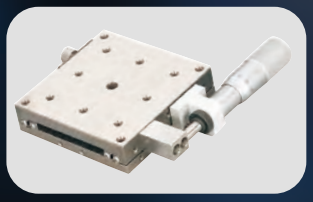

GMLGX80-L

GMLGX100-L

GMLGXY100-C



GMLX25-C



GMLXY25-R



GMLXY25-L

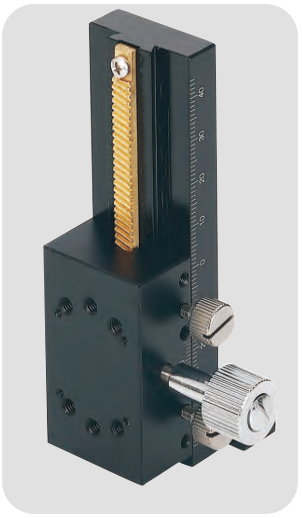

GMLPZ30-L100

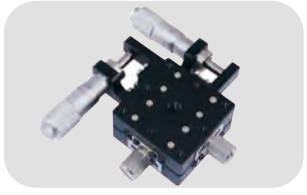

GMLXY40-L-H22

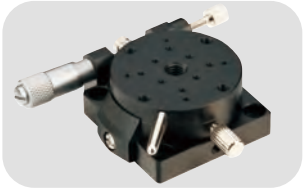

GMR40



微分头

备注：1. 特殊规格要求，请具体联络我司。
2. 敬请登录 www.goldway.com.cn 查寻本目录未及时录入的手动滑台产品。
3. 我司欢迎 OEM 需求，敬请垂询。
4. 我司样本价格信息可能存在时效性差异，实时报价数据请以官网动态更新为准。

手动滑台产品线命名规则

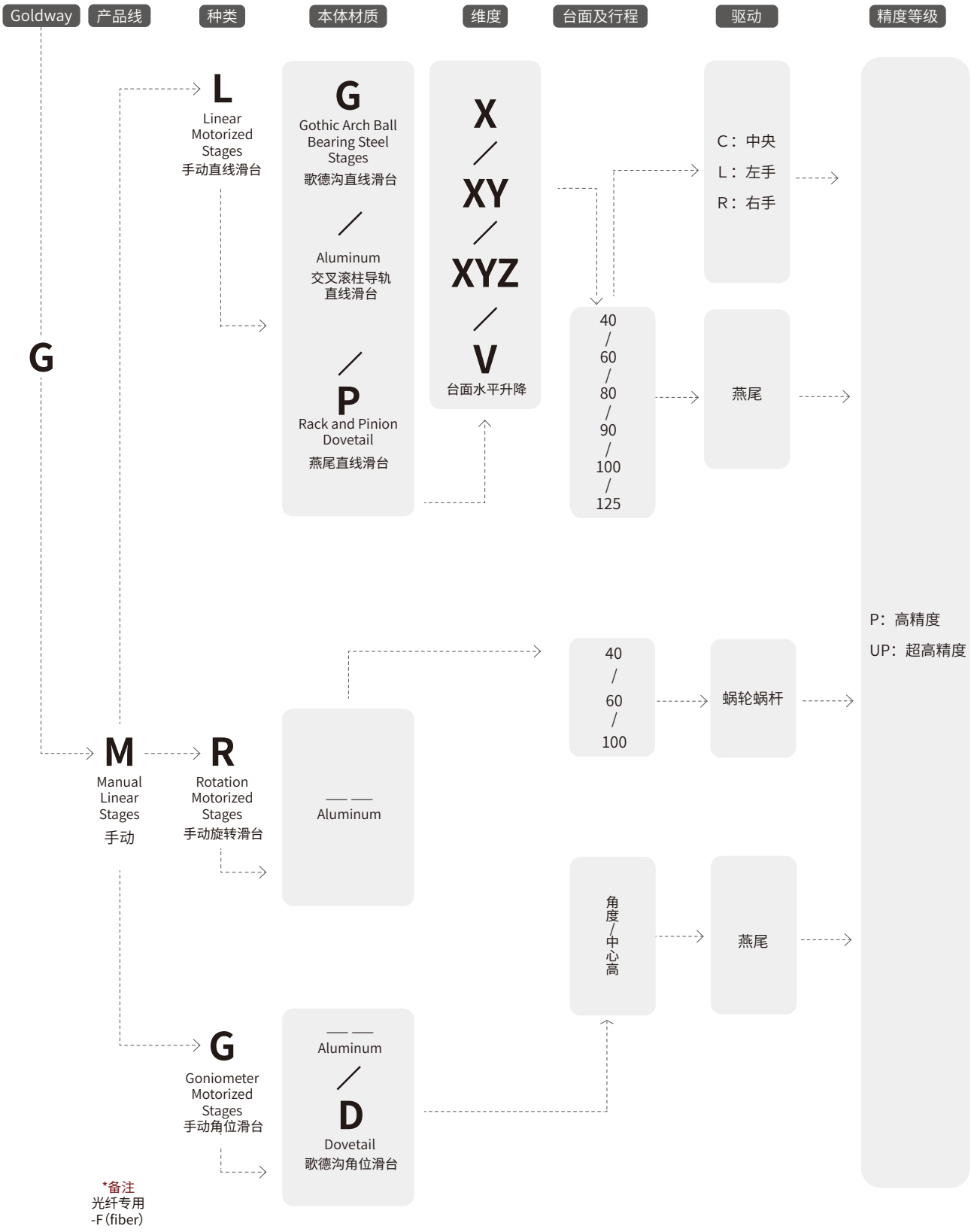

手动滑台种类和注意事项

手动滑台种类

类型	图示	特长
交叉导轨型	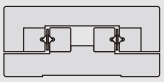	高精度，容易调整预压。
钢条滚珠型	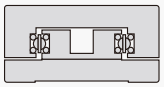	质量轻，运动顺畅，负载较轻，低价格。
直线滚珠型	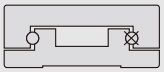	高精度，高刚性，薄型。
燕尾槽型	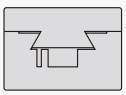	移动量大，可快速移动，工作频率可较高。





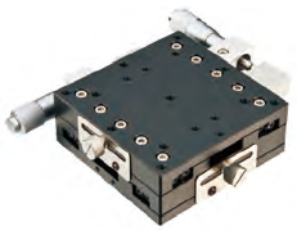



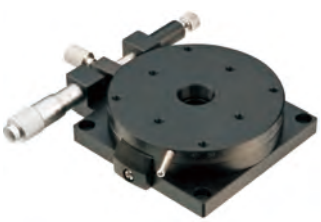

滑台使用注意事项

关于轴的名称:

水平方向为X轴、Y轴; 垂直方向为θ轴; 绕Z转动θ轴(θz)。

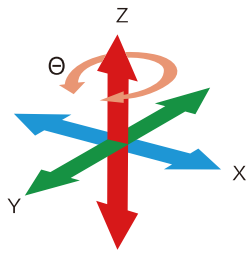

负载:

是指工作重心位于平台中间时平台可承受的力，若超负载使用，可能会 使平台动作不畅。水平太美上承载物体的重心请勿超出台面。

外保证平台的运动精度及寿命服务，请在平台使用时查核该平台的容许负载，勿做超负荷的承载。

承载体积建议:

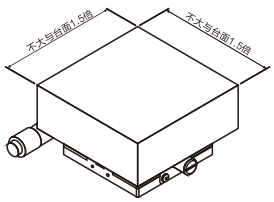

使用环境:

本系列产品皆由高精密零件所组成，请避免使用于极高温、极低温、温 度变动剧烈、日光直射、高湿度、高粉尘、高动动、高冲击及使用环 境中。

使用环境温度: 10~50°C,推荐使用温度: 22±5°C

垂直使用X 轴时:



如上图所示，如果施加的力度超过弹簧的拉伸负载， 平台台面可能无法承重而滑落。

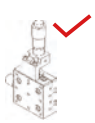

如上图所示，因通过测微承重，故平台台面不会滑落。但是，若在台面上施加超过规定的负载时，精度回下降，甚至可能损坏，请尽量避免。

关于行程(移动量)的标注:

例如行程为±6.5时，如下图所示，平台在一侧移动6.5mm, 另一侧移动6.5mm，总行程位13mm。

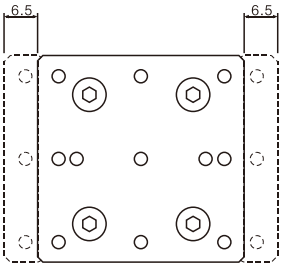

平台安装方法:

将平台面移至极限外置，如下图所示，露出2处安装孔，请先将配套的螺栓放入，作暂时固定即可。请确认螺栓已经完 全进入螺栓安装孔中，然后进行下一步的操作。

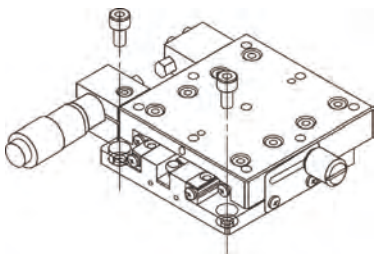

接下来，请逆时针转动测微头，将平台面移到另一侧极限位 置。在与刚才位置相反的一侧，会露出另外2处安装孔。请将配套的螺栓放入，并拧紧到一定程度。确认与安装位置吻 合后，先将2处安装孔的螺栓完全固定，最后在固定前2处安 装孔的螺栓。

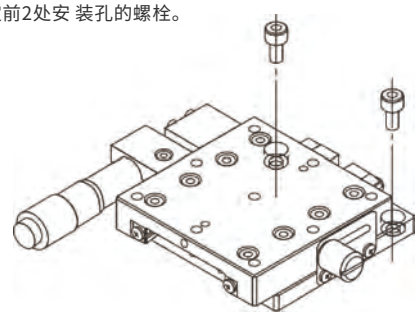

GML系列手动直线滑台

GML系列手动直线滑台-歌德沟直线滑台

产品外观及尺寸图

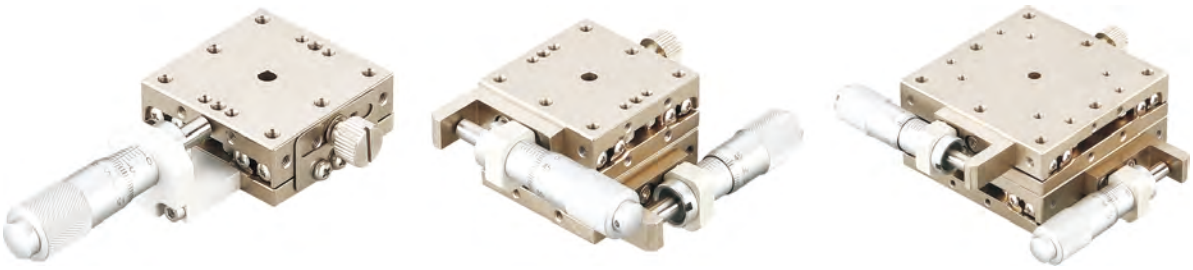

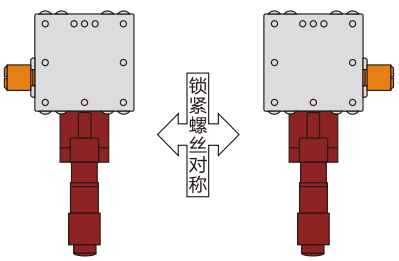

C1　　C

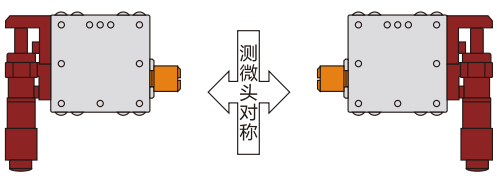

L　　R

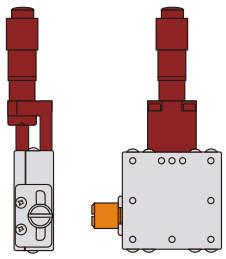

C2

Z轴使用

GML系列手动直线滑台-歌德沟直线滑台 X轴一个方向, 台面:40mm×40mm

特点

- 在上板与下板同时对导轨进行直接加工, 该结构方式的加工误差与组装误差极少;
- 可实现高精度、平滑的移动。

产品型号	行程	负载	材料	最小刻度	移动平行度	平行度	重量	含税单价
GMLGX40-C	±6.5mm	98N(10kgf)	不锈钢	0.01mm	≤0.005mm/13mm	0.02mm	0.23kg	¥680.00
GMLGX40-L	±6.5mm	98N(10kgf)	不锈钢	0.01mm	≤0.005mm/13mm	0.02mm	0.23kg	¥680.00
GMLGX40-R	±6.5mm	98N(10kgf)	不锈钢	0.01mm	≤0.005mm/13mm	0.02mm	0.23kg	¥680.00

产品外观及尺寸图



GMLGX40-C

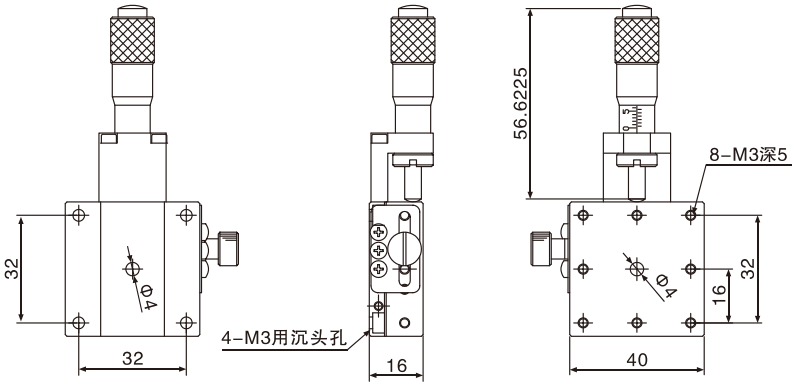



GMLGX40-L

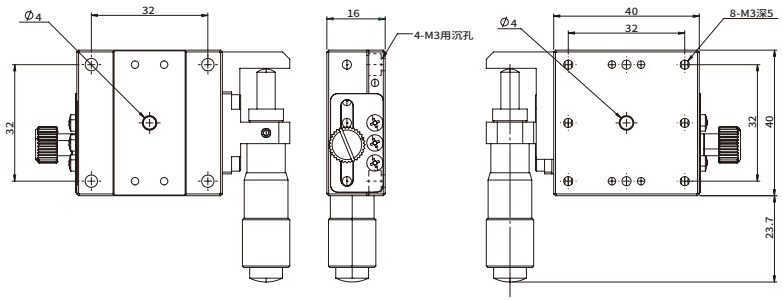



GMLGX40-R

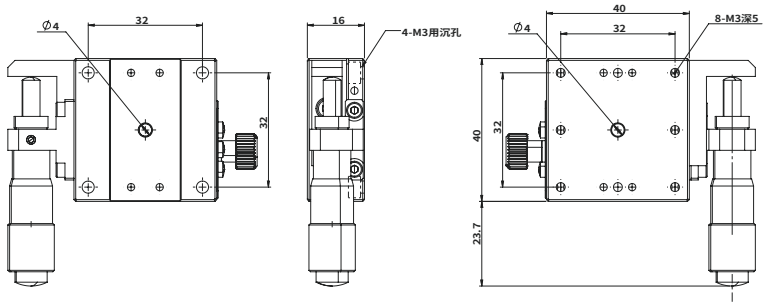

GML系列手动直线滑台-歌德沟直线滑台　X轴一个方向，台面：60mm×60mm

特点

- 在上板与下板同时对导轨进行直接加工，该结构方式的加工误差与组装误差极少；
- 可实现高精度、平滑的移动。

产品型号	行程	负载	材料	最小刻度	移动平行度	平行度	重量	含税单价
GMLGX60-C	±6.5mm	196N(20kgf)	轴承钢	0.01mm	≤0.005mm/13mm	0.02mm	0.40kg	¥880.00
GMLGX60-L	±6.5mm	196N(20kgf)	轴承钢	0.01mm	≤0.005mm/13mm	0.02mm	0.40kg	¥880.00
GMLGX60-R	±6.5mm	196N(20kgf)	轴承钢	0.01mm	≤0.005mm/13mm	0.02mm	0.40kg	¥880.00

产品外观及尺寸图

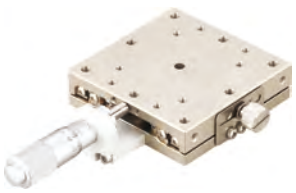

GMLGX60-C

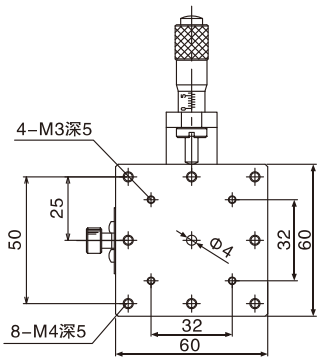

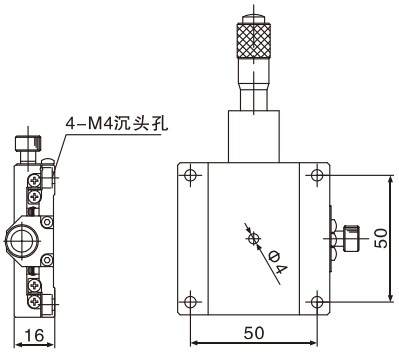

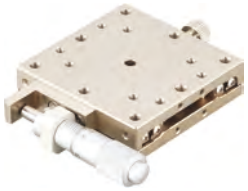

GMLGX60-L

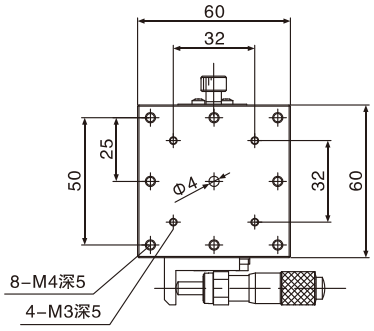

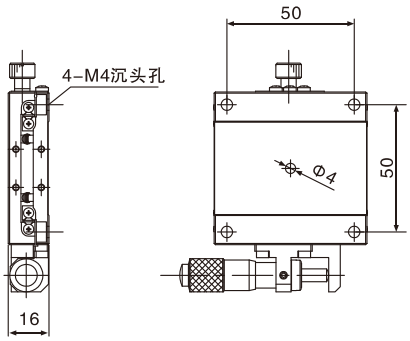

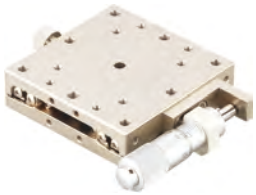

GMLGX60-R

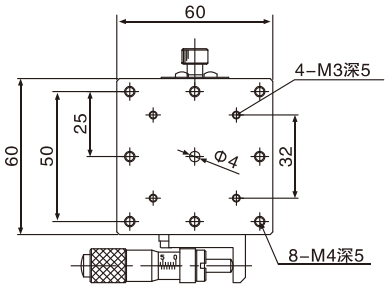

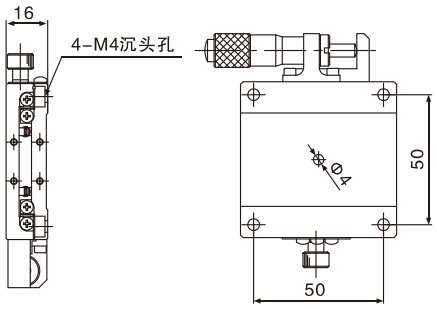

GML系列手动直线滑台-歌德沟直线滑台　X轴一个方向，台面：80mm×80mm

特点

- 在上板与下板同时对导轨进行直接加工，该结构方式的加工误差与组装误差极少；
- 可实现高精度、平滑的移动。

产品型号	行程	负载	材料	最小刻度	移动平行度	平行度	台面厚度	重量	含税单价
GMLGX80-C	±12.5mm	264.6N(27kgf)	轴承钢	0.01mm	≤0.01mm/25mm	0.03mm	20mm	0.90kg	¥1,280.00
GMLGX80-L	±12.5mm	264.6N(27kgf)	轴承钢	0.01mm	≤0.01mm/25mm	0.03mm	20mm	0.90kg	¥1,280.00
GMLGX80-R	±12.5mm	264.6N(27kgf)	轴承钢	0.01mm	≤0.01mm/25mm	0.03mm	20mm	0.90kg	¥1,280.00

产品外观及尺寸图



GMLGX80-C

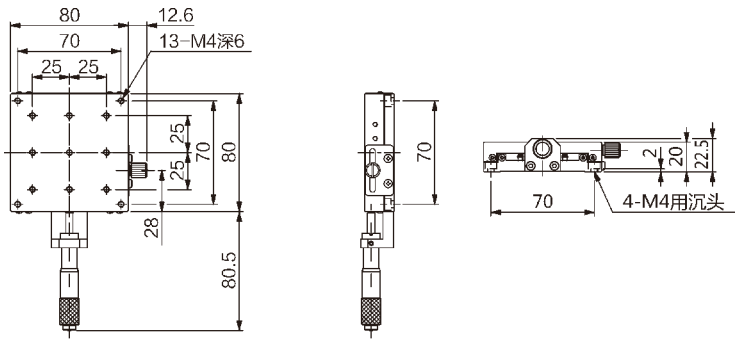

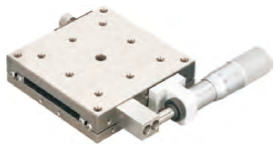

GMLGX80-L

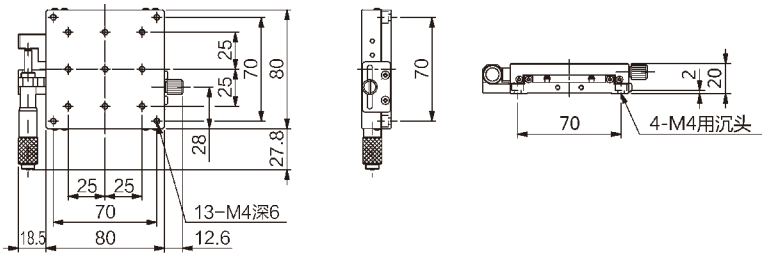

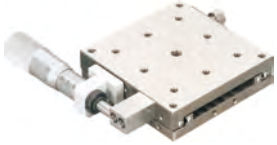

GMLGX80-R

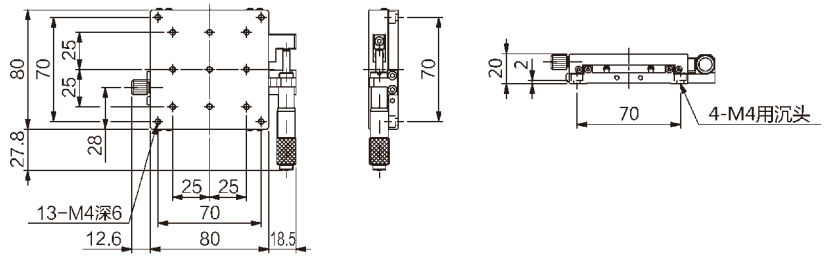

手动滑台

GML系列手动直线滑台-歌德沟直线滑台　X轴一个方向, 台面:100mm×100mm

特点

- 在上板与下板同时对导轨进行直接加工，该结构方式的加工误差与组装误差极少；
- 可实现高精度、平滑的移动。

产品型号	行程	负载	材料	最小刻度	移动平行度	平行度	台面厚度	重量	含税单价
GMLGX100-C	±12.5mm	343N(35kgf)	轴承钢	0.01mm	≤0.01mm/25mm	0.03mm	20mm	1.27kg	¥1,580.00
GMLGX100-L	±12.5mm	343N(35kgf)	轴承钢	0.01mm	≤0.01mm/25mm	0.03mm	20mm	1.27kg	¥1,580.00
GMLGX100-R	±12.5mm	343N(35kgf)	轴承钢	0.01mm	≤0.01mm/25mm	0.03mm	20mm	1.27kg	¥1,580.00

产品外观及尺寸图

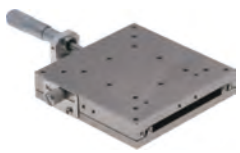

GMLGX100-C

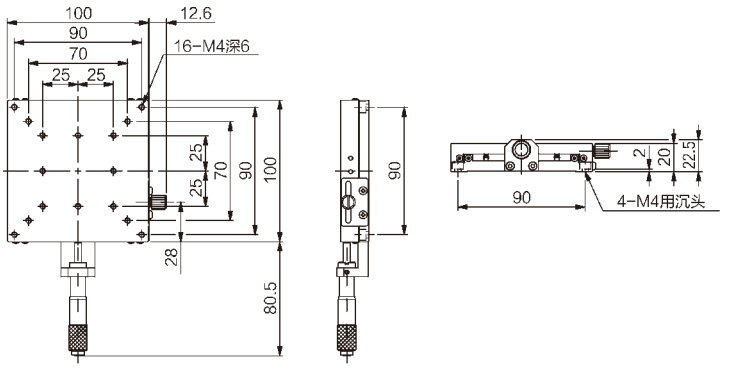

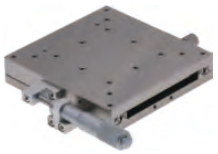

GMLGX100-L

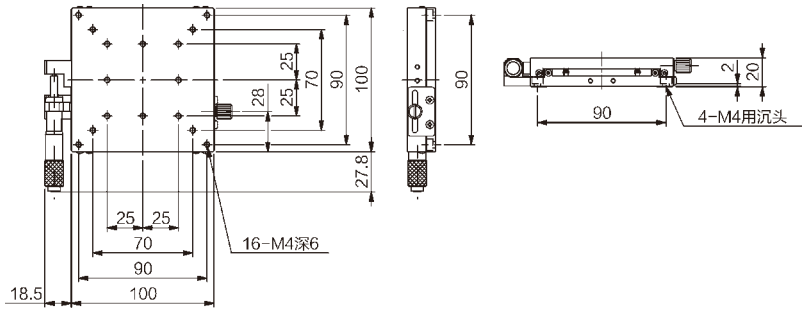

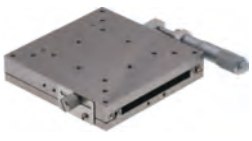

GMLGX100-R

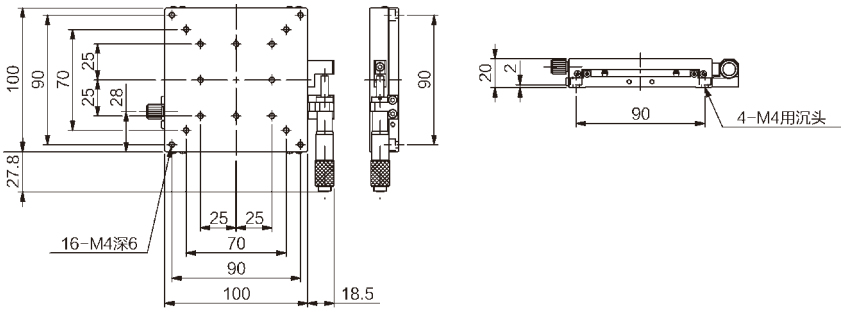

GML系列手动直线滑台-歌德沟直线滑台 XY 轴两个方向，台面：40mm×40mm

特点

- 在上板与下板同时对导轨进行直接加工，该结构方式的加工误差与组装误差极少；
- 可实现高精度、平滑的移动。

产品型号	行程	负载	材料	最小刻度	移动平行度	平行度	重量	含税单价
GMLGXY40-C	±6.5mm	98N(10kgf)	轴承钢	0.01mm	≤0.005mm/13mm	0.04mm	0.46kg	¥1,300.00
GMLGXY40-L	±6.5mm	98N(10kgf)	轴承钢	0.01mm	≤0.005mm/13mm	0.04mm	0.46kg	¥1,300.00
GMLGXY40-R	±6.5mm	98N(10kgf)	轴承钢	0.01mm	≤0.005mm/13mm	0.04mm	0.46kg	¥1,300.00

产品外观及尺寸图

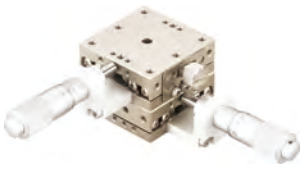

GMLGXY40-C

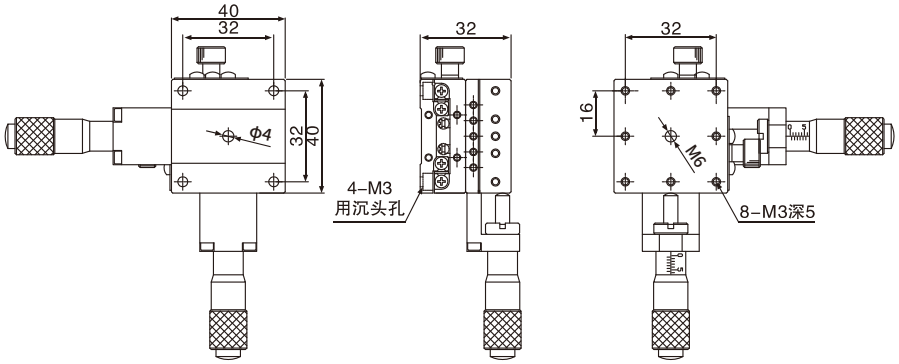

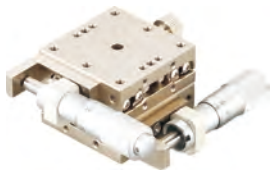

GMLGXY40-L

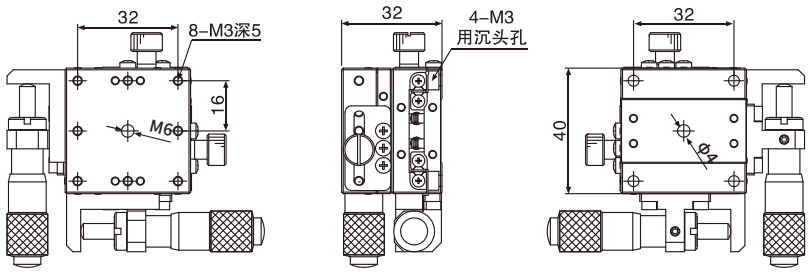

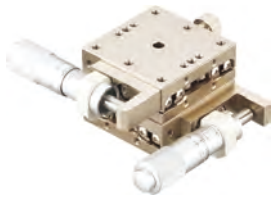

GMLGXY40-R

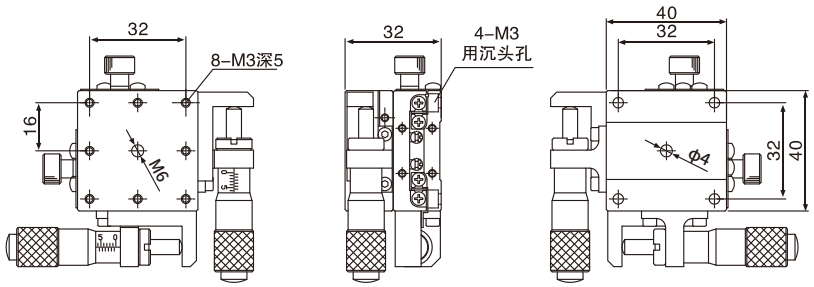

GML系列手动直线滑台-歌德沟直线滑台　XY轴两个方向，台面：60mm×60mm

特点

- 在上板与下板同时对导轨进行直接加工，该结构方式的加工误差与组装误差极少；
- 可实现高精度、平滑的移动。

产品型号	行程	负载	材料	最小刻度	移动平行度	平行度	重量	含税单价
GMLGXY60-C	±6.5mm	196N(20kgf)	轴承钢	0.01mm	≤0.005mm/13mm	0.04mm	0.80kg	¥1,700.00
GMLGXY60-L	±6.5mm	196N(20kgf)	轴承钢	0.01mm	≤0.005mm/13mm	0.04mm	0.80kg	¥1,700.00
GMLGXY60-R	±6.5mm	196N(20kgf)	轴承钢	0.01mm	≤0.005mm/13mm	0.04mm	0.80kg	¥1,700.00

产品外观及尺寸图

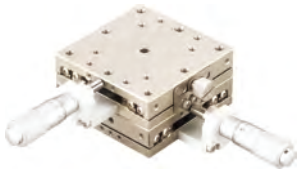

GMLGXY60-C

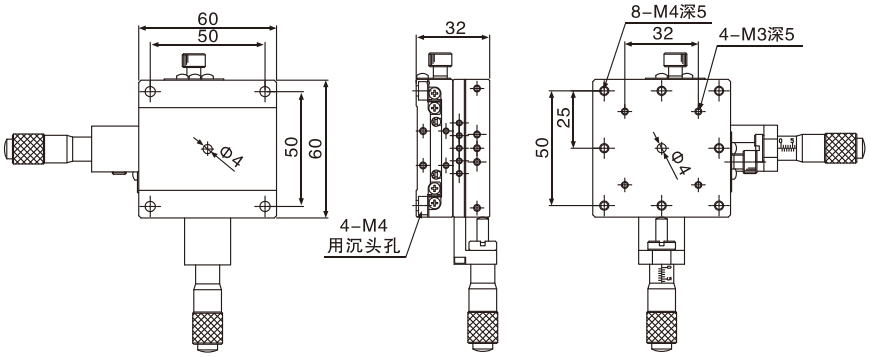



GMLGXY60-L

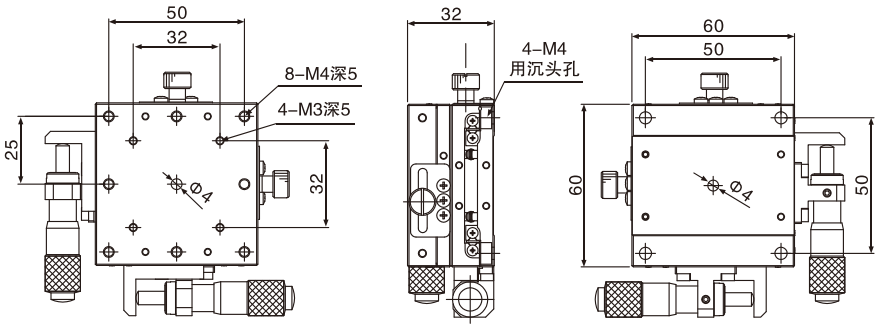



GMLGXY60-R

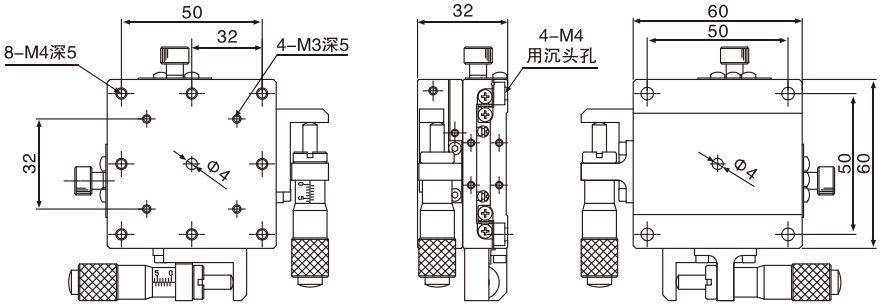

GML系列手动直线滑台-歌德沟直线滑台 XY轴两个方向, 台面:80mm×80mm

特点

- 在上板与下板同时对导轨进行直接加工, 该结构方式的加工误差与组装误差极少;
- 可实现高精度、平滑的移动。

产品型号	行程	负载	材料	最小刻度	移动平行度	平行度	台面厚度	重量	含税单价
GMLGXY80-C	±12.5mm	264.6N(27kgf)	轴承钢	0.01mm	≤0.01mm/25mm	0.06mm	40mm	1.80kg	¥2,450.00
GMLGXY80-L	±12.5mm	264.6N(27kgf)	轴承钢	0.01mm	≤0.01mm/25mm	0.06mm	40mm	1.80kg	¥2,450.00
GMLGXY80-R	±12.5mm	264.6N(27kgf)	轴承钢	0.01mm	≤0.01mm/25mm	0.06mm	40mm	1.80kg	¥2,450.00

产品外观及尺寸图



GMLGXY80-C

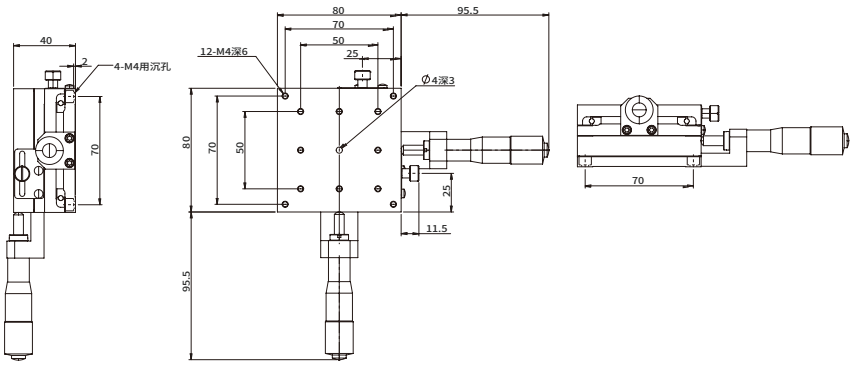



GMLGXY80-L

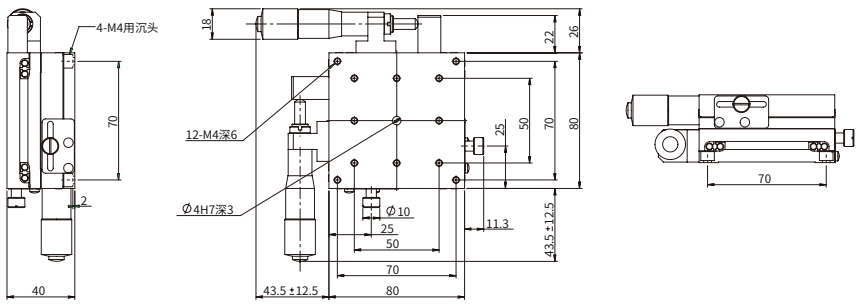



GMLGXY80-R

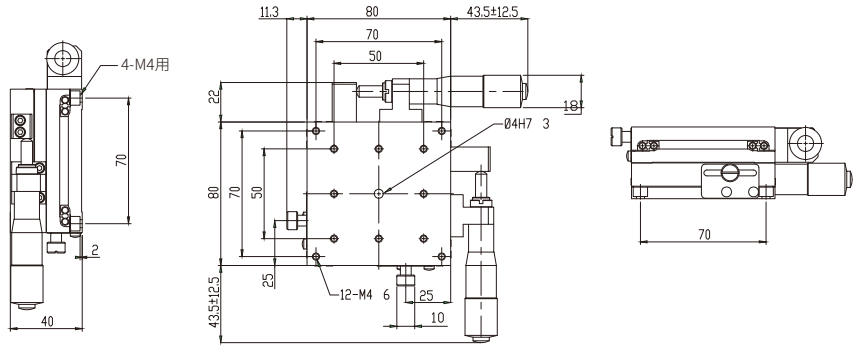

GML系列手动直线滑台-歌德沟直线滑台 XY 轴两个方向, 台面:100mm×100mm

特点

- 在上板与下板同时对导轨进行直接加工，该结构方式的加工误差与组装误差极少；
- 可实现高精度、平滑的移动。

产品型号	行程	负载	材料	最小刻度	移动平行度	平行度	台面厚度	重量	含税单价
GMLGXY100-C	±12.5mm	343N(35kgf)	轴承钢	0.01mm	≤0.01mm/25mm	0.06mm	40mm	2.54kg	¥2,950.00
GMLGXY100-L	±12.5mm	343N(35kgf)	轴承钢	0.01mm	≤0.01mm/25mm	0.06mm	40mm	2.54kg	¥2,950.00
GMLGXY100-R	±12.5mm	343N(35kgf)	轴承钢	0.01mm	≤0.01mm/25mm	0.06mm	40mm	2.54kg	¥2,950.00

产品外观及尺寸图

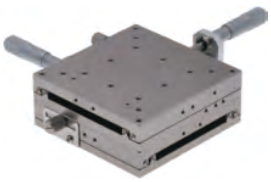

GMLGXY100-C

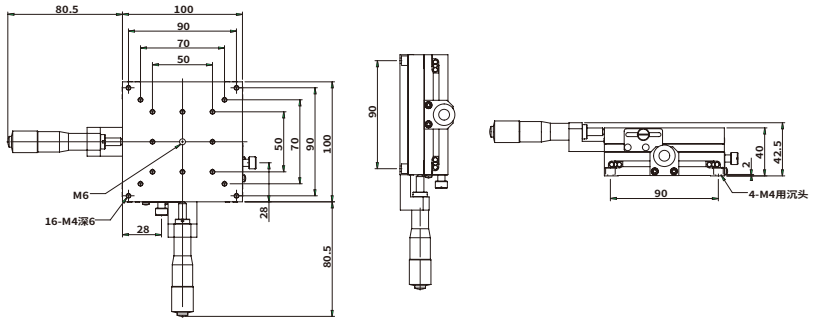

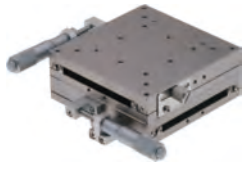

GMLGXY100-L

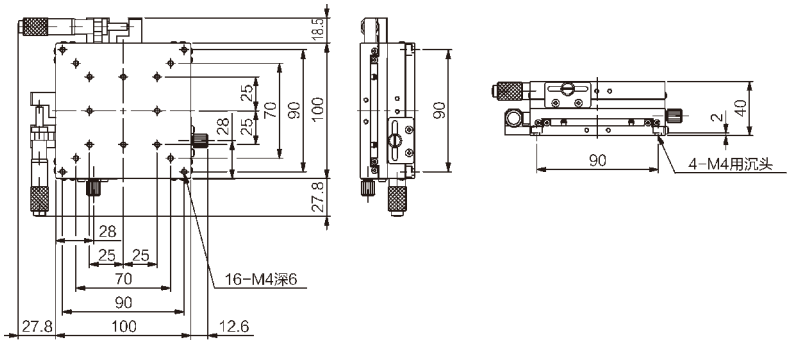

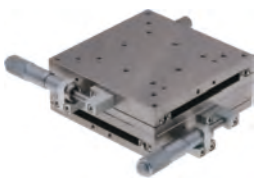

GMLGXY100-R

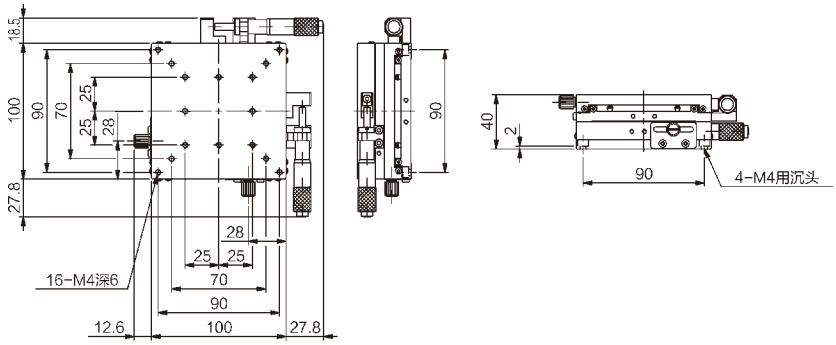

GML系列手动直线滑台-交叉滚柱导轨直线滑台



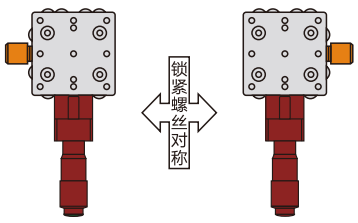

C1　　C

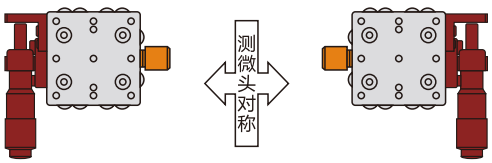

L　　R

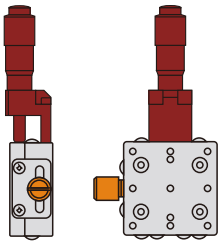

C2
Z轴使用

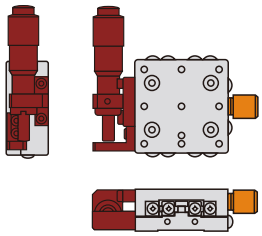

L2
Z轴使用

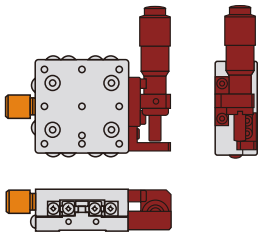

R2
Z轴使用

GML系列手动直线滑台-交叉滚柱导轨直线滑台 X轴一个方向，台面：25mm×25mm

特点

- 采用为交叉滚柱导轨，可实现高精度、平滑的移动；
- 主要材料为铝合金，质量轻,适合于内置于其它装置；
- 驱动方式：微分头。

产品型号	行程	负载	材料	最小刻度	移动平行度	平行度	台面厚度	重量	含税单价
GMLX25-C	±3.25mm	9.8N(1kgf)	铝合金	0.01mm	≤0.005mm/6.5mm	0.01mm	15mm	0.04kg	¥448.00
GMLX25-L	±3.25mm	9.8N(1kgf)	铝合金	0.01mm	≤0.005mm/6.5mm	0.01mm	15mm	0.04kg	¥448.00
GMLX25-R	±3.25mm	9.8N(1kgf)	铝合金	0.01mm	≤0.005mm/6.5mm	0.01mm	15mm	0.04kg	¥448.00

产品外观及尺寸图



GMLX25-C

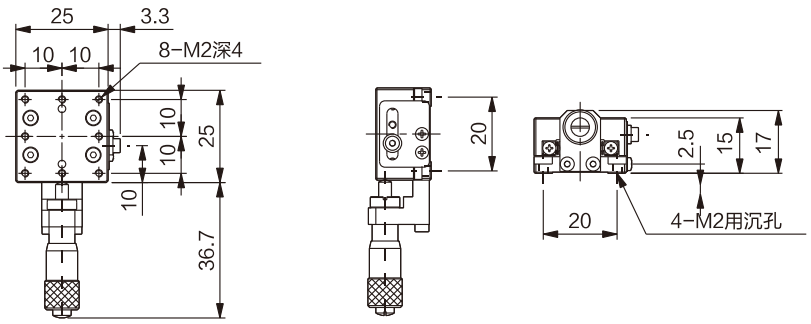



GMLX25-L

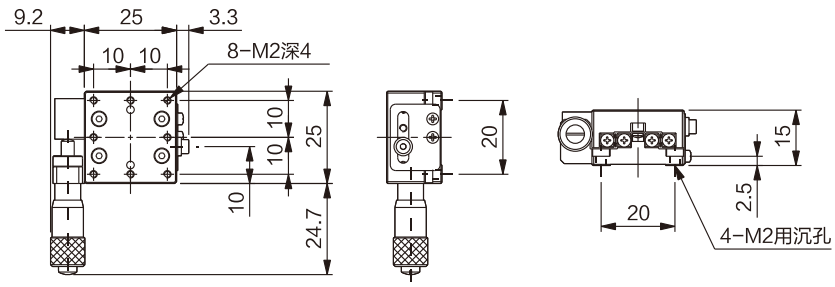



GMLX25-R

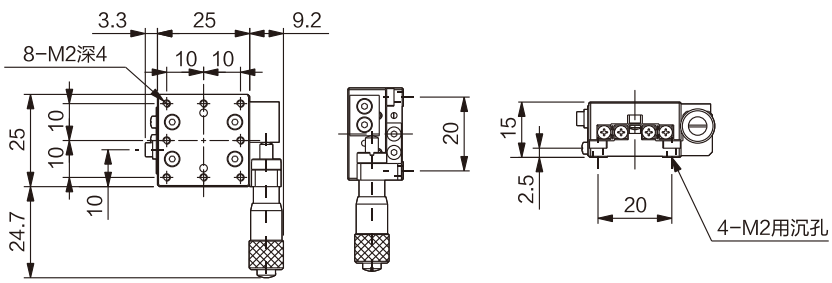

GML系列手动直线滑台-交叉滚柱导轨直线滑台 X轴一个方向，台面:30mm×30mm

特点

- 采用为交叉滚柱导轨，可实现高精度、平滑的移动；
- 主要材料为铝合金，质量轻,适合于内置于其它装置。

产品型号	行程	负载	材料	最小刻度	移动平行度	平行度	重量	含税单价
GMLX30-C	±3mm	14.7N(1.5kgf)	铝合金	0.01mm	≤0.005mm/6.5mm	0.02mm	0.06kg	¥448.00
GMLX30-L	±3mm	14.7N(1.5kgf)	铝合金	0.01mm	≤0.005mm/6.5mm	0.02mm	0.06kg	¥448.00
GMLX30-R	±3mm	14.7N(1.5kgf)	铝合金	0.01mm	≤0.005mm/6.5mm	0.02mm	0.06kg	¥448.00

产品外观及尺寸图



GMLX30-C

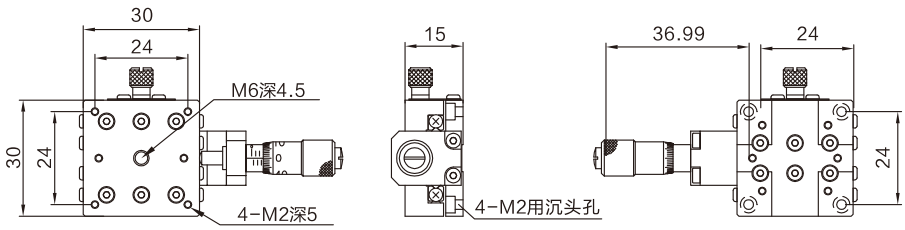



GMLX30-L

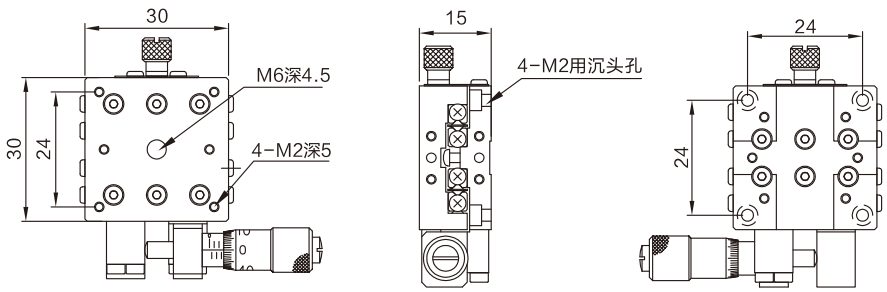



GMLX30-R

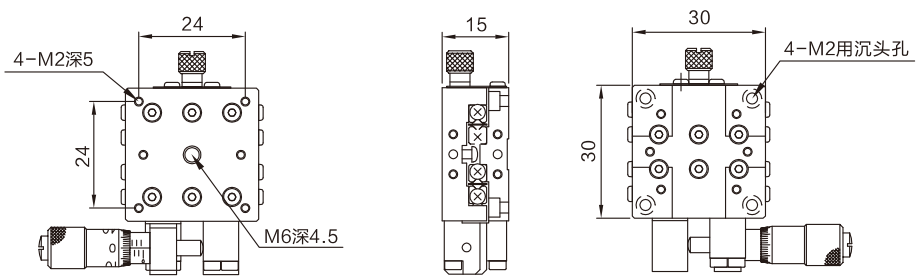

GML系列手动直线滑台-交叉滚柱导轨直线滑台　X轴一个方向, 台面:40mm×40mm

特点

- 采用交叉滚柱导轨，可实现高精度、平滑的移动；
- 主要材料为铝合金，质量轻,适合于内置于其它装置。

产品型号	行程	负载	材料	最小刻度	移动平行度	平行度	重量	含税单价
GMLX40-C	±6.5mm	29.4N(3kgf)	铝合金	0.01mm	≤0.01mm/13mm	0.02mm	0.14kg	¥468.00
GMLX40-L	±6.5mm	29.4N(3kgf)	铝合金	0.01mm	≤0.01mm/13mm	0.02mm	0.14kg	¥468.00
GMLX40-R	±6.5mm	29.4N(3kgf)	铝合金	0.01mm	≤0.01mm/13mm	0.02mm	0.14kg	¥468.00

产品外观及尺寸图



GMLX40-C

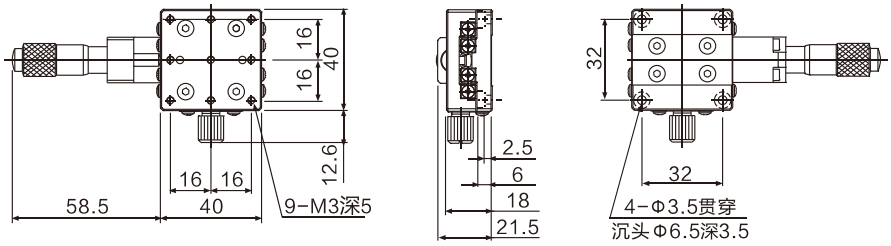



GMLX40-L

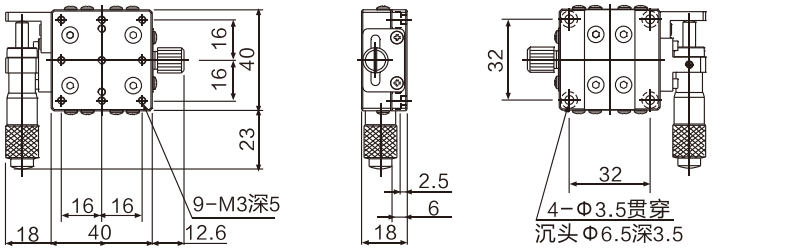



GMLX40-R

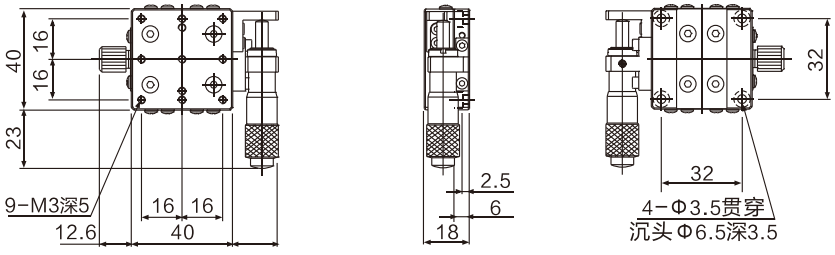

GML系列手动直线滑台-交叉滚柱导轨直线滑台　X轴一个方向，台面:40mm×40mm

特点

- 采用交叉滚柱导轨，可实现高精度、平滑的移动；
- 主要材料为铝合金，质量轻,适合于内置于其它装置。

产品型号	行程	负载	材料	最小刻度	移动平行度	平行度	重量	含税单价
GMLX40-C-H20	±6.5mm	29.4N(3kgf)	铝合金	0.01mm	≤0.01mm/13mm	0.02mm	0.16kg	¥468.00
GMLX40-L-H20	±6.5mm	29.4N(3kgf)	铝合金	0.01mm	≤0.01mm/13mm	0.02mm	0.16kg	¥468.00
GMLX40-R-H20	±6.5mm	29.4N(3kgf)	铝合金	0.01mm	≤0.01mm/13mm	0.02mm	0.16kg	¥468.00

产品外观及尺寸图



GMLX40-C-H20

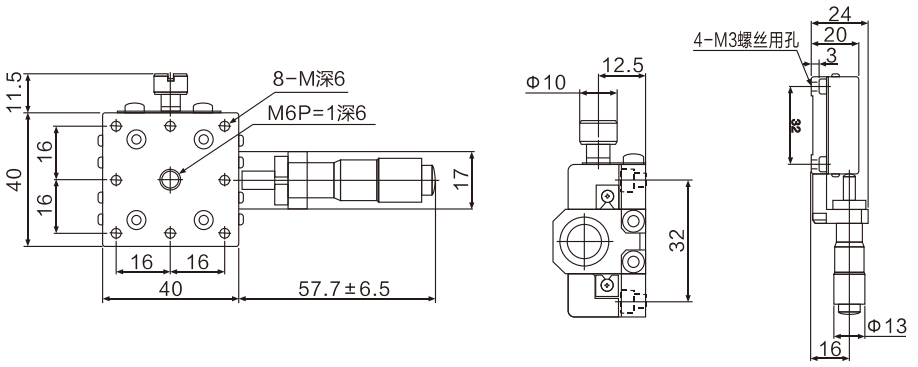



GMLX40-L-H20

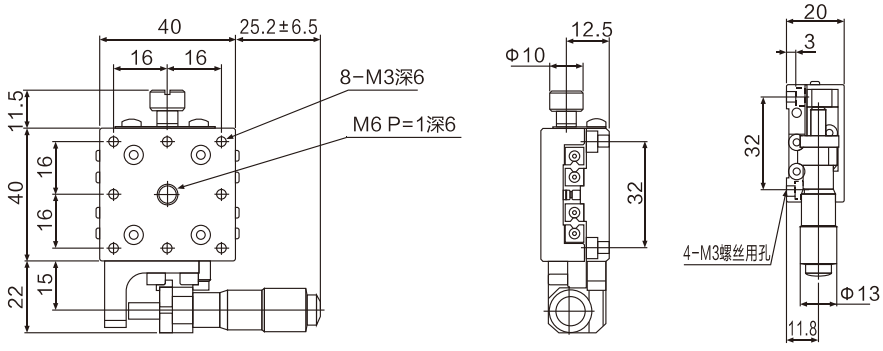



GMLX40-R-H20

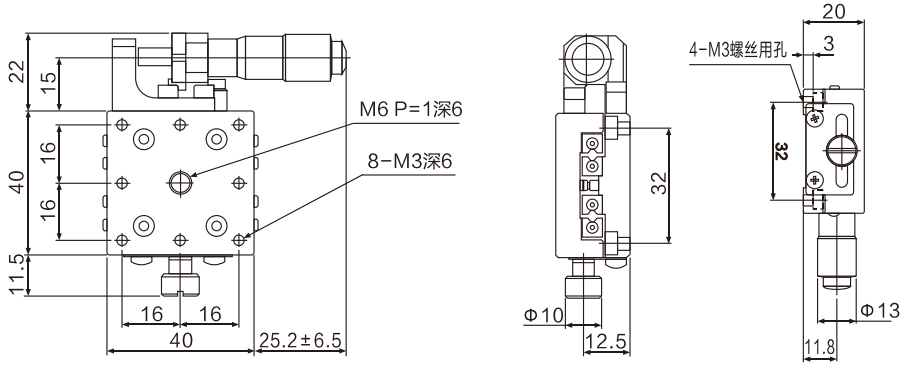

手动滑台

GML系列手动直线滑台-交叉滚柱导轨直线滑台 X轴一个方向，台面:50mm×50mm

特点

- 采用交叉滚柱导轨，可实现高精度、平滑的移动；
- 主要材料为铝合金，质量轻,适合于内置于其它装置。

产品型号	行程	负载	材料	最小刻度	移动平行度	平行度	重量	含税单价
GMLX50-C	±6.5mm	44N(4.5kgf)	铝合金	0.01mm	≤0.01mm/13mm	0.02mm	0.18kg	¥498.00
GMLX50-L	±6.5mm	44N(4.5kgf)	铝合金	0.01mm	≤0.01mm/13mm	0.02mm	0.18kg	¥498.00
GMLX50-R	±6.5mm	44N(4.5kgf)	铝合金	0.01mm	≤0.01mm/13mm	0.02mm	0.18kg	¥498.00

产品外观及尺寸图



GMLX50-C

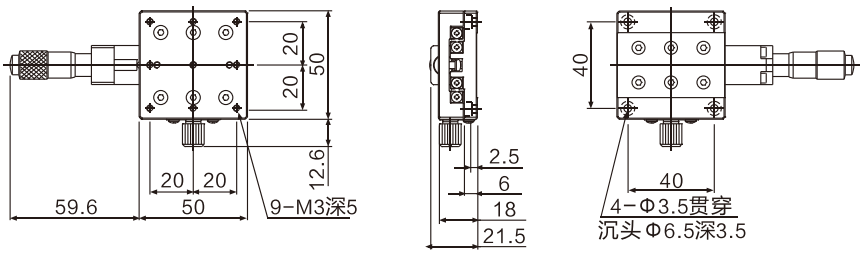



GMLX50-L

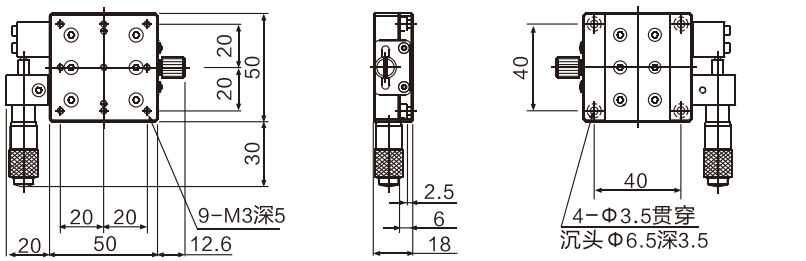



GMLX50-R

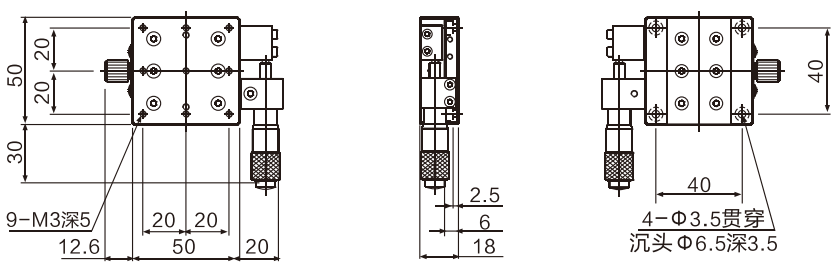

GML系列手动直线滑台-交叉滚柱导轨直线滑台　X轴一个方向，台面：60mm×60mm

特点

- 采用交叉滚柱导轨，可实现高精度、平滑的移动；
- 主要材料为铝合金，质量轻,适合于内置于其它装置。

产品型号	行程	负载	材料	最小刻度	移动平行度	平行度	重量	含税单价
GMLX60-C	±6.5mm(可定制±12.5mm)	49N(5kgf)	铝合金	0.01mm	≤0.01mm/13mm	0.03mm	0.24kg	¥498.00
GMLX60-L	±6.5mm(可定制±12.5mm)	49N(5kgf)	铝合金	0.01mm	≤0.01mm/13mm	0.03mm	0.24kg	¥498.00
GMLX60-R	±6.5mm(可定制±12.5mm)	49N(5kgf)	铝合金	0.01mm	≤0.01mm/13mm	0.03mm	0.24kg	¥498.00

产品外观及尺寸图

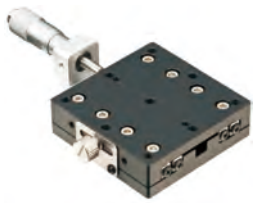

GMLX60-C

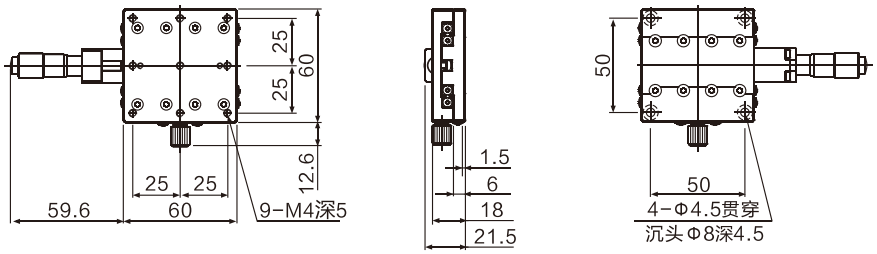



GMLX60-L

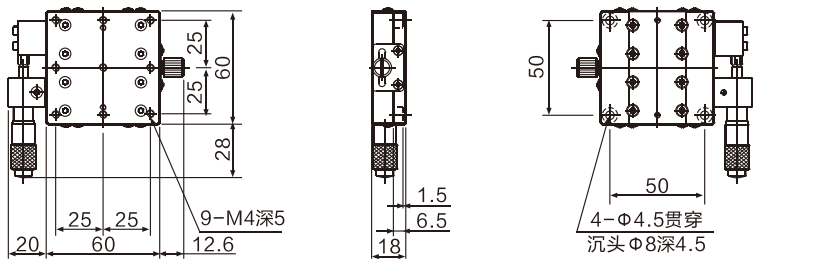



GMLX60-R

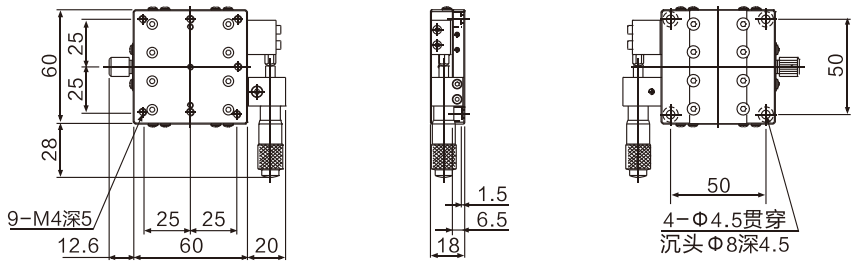

手动滑台

GML系列手动直线滑台-交叉滚柱导轨直线滑台 X轴一个方向，台面:60mm×60mm

特点

- 采用交叉滚柱导轨，可实现高精度、平滑的移动；
- 主要材料为铝合金，质量轻,适合于内置于其它装置。

产品型号	行程	负载	材料	最小刻度	移动平行度	平行度	重量	含税单价
GMLX60-C-H20	±6.5mm(可定制±12.5mm)	49N(5kgf)	铝合金	0.01mm	≤0.01mm/13mm	0.03mm	0.3kg	¥498.00
GMLX60-L-H20	±6.5mm(可定制±12.5mm)	49N(5kgf)	铝合金	0.01mm	≤0.01mm/13mm	0.03mm	0.3kg	¥498.00
GMLX60-R-H20	±6.5mm(可定制±12.5mm)	49N(5kgf)	铝合金	0.01mm	≤0.01mm/13mm	0.03mm	0.3kg	¥498.00

产品外观及尺寸图

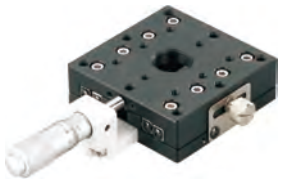

GMLX60-C-H20

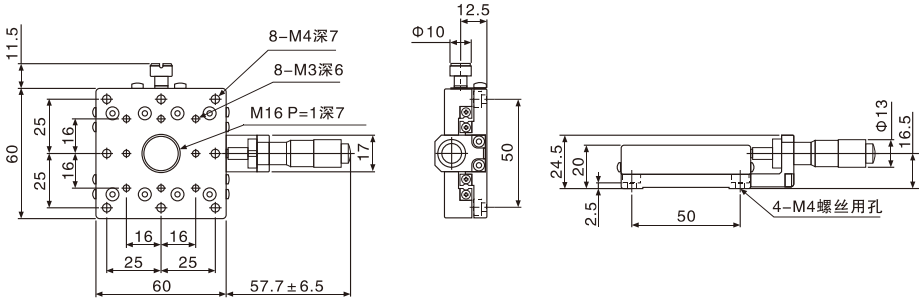



GMLX60-L-H20

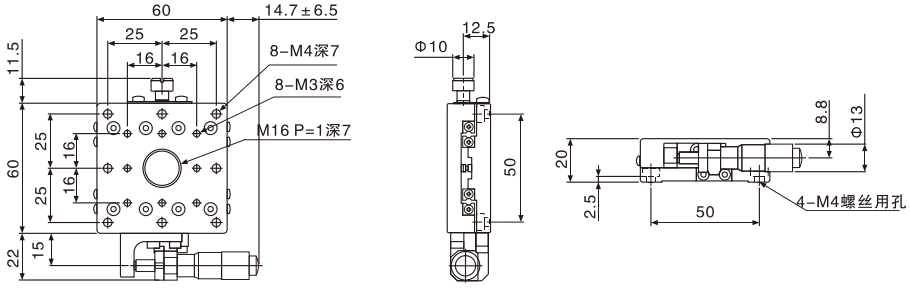



GMLX60-R-H20

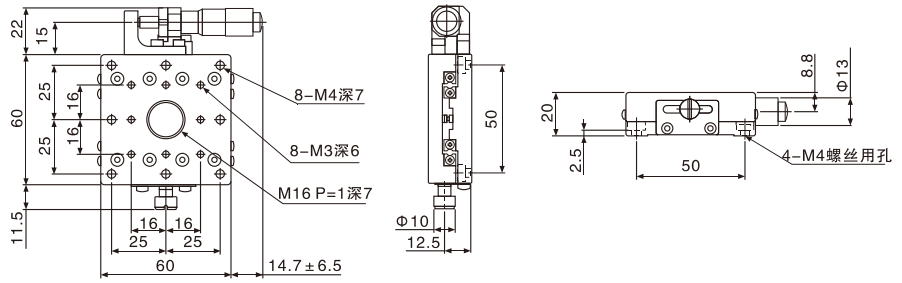

GML系列手动直线滑台-交叉滚柱导轨直线滑台 X轴一个方向，台面：65mm×65mm

特点

- 采用交叉滚柱导轨，可实现高精度、平滑的移动；
- 主要材料为铝合金，质量轻,适合于内置于其它装置。

产品型号	行程	负载	材料	最小刻度	移动平行度	平行度	台面厚度	重量	含税单价
GMLX65-C	±12.5mm	49N(5kgf)	铝合金	0.01mm	≤0.02mm/25mm	0.03mm	20.5mm	0.37kg	¥600.00
GMLX65-L	±12.5mm	49N(5kgf)	铝合金	0.01mm	≤0.02mm/25mm	0.03mm	20.5mm	0.37kg	¥600.00
GMLX65-R	±12.5mm	49N(5kgf)	铝合金	0.01mm	≤0.02mm/25mm	0.03mm	20.5mm	0.37kg	¥600.00

产品外观及尺寸图



GMLX65-C

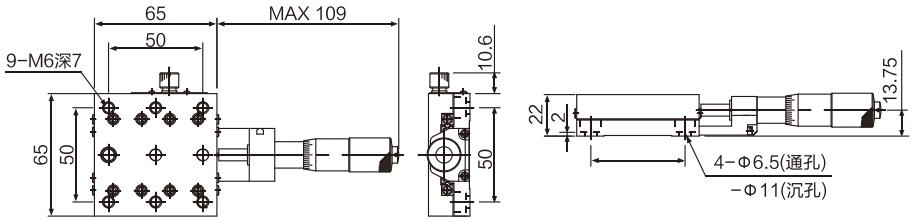



GMLX65-L

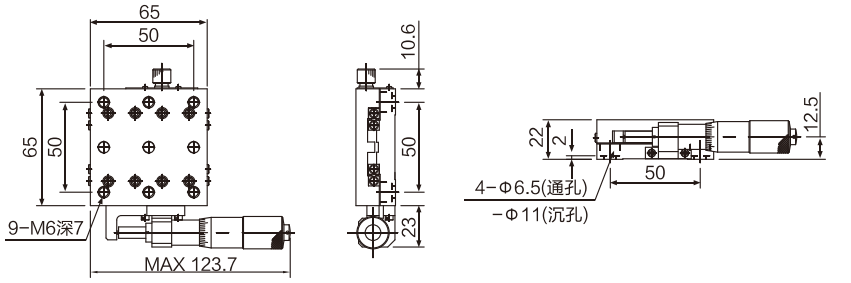



GMLX65-R

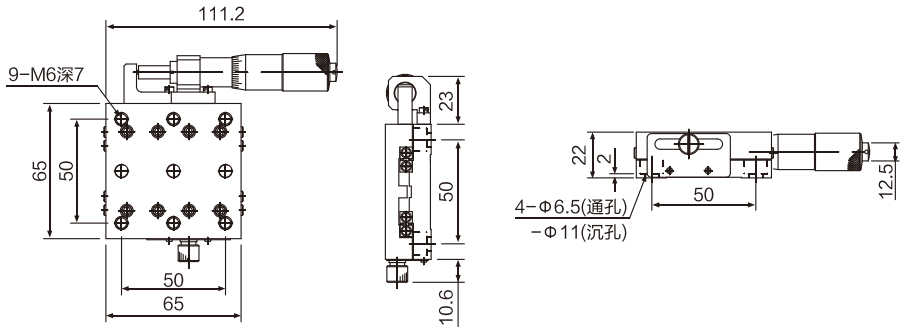

GML系列手动直线滑台-交叉滚柱导轨直线滑台 X 轴一个方向, 台面:70mm×70mm

特点

- 采用交叉滚柱导轨，可实现高精度、平滑的移动；
- 主要材料为铝合金，质量轻,适合于内置于其它装置。

产品型号	行程	负载	材料	最小刻度	移动平行度	平行度	重量	含税单价
GMLX70-C	±6.5mm(可定制±12.5mm)	65N(6.6kgf)	铝合金	0.01mm	≤0.01mm/13mm	0.02mm	0.14kg	¥600.00
GMLX70-L	±6.5mm(可定制±12.5mm)	65N(6.6kgf)	铝合金	0.01mm	≤0.01mm/13mm	0.02mm	0.14kg	¥600.00
GMLX70-R	±6.5mm(可定制±12.5mm)	65N(6.6kgf)	铝合金	0.01mm	≤0.01mm/13mm	0.02mm	0.14kg	¥600.00

产品外观及尺寸图



GMLX70-C

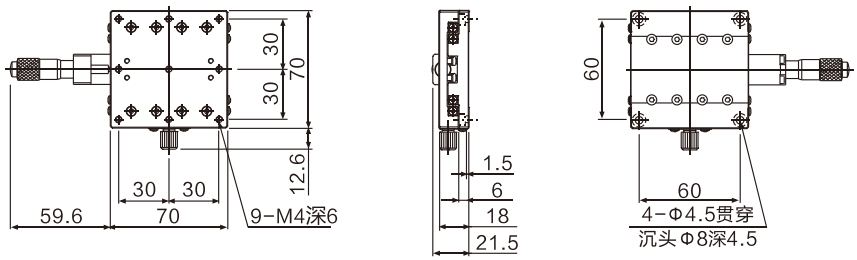

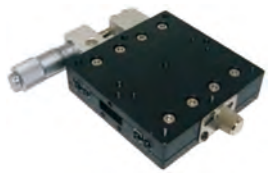

GMLX70-L

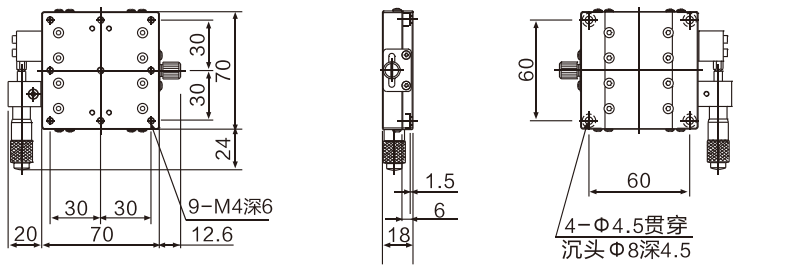

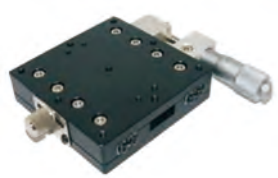

GMLX70-R

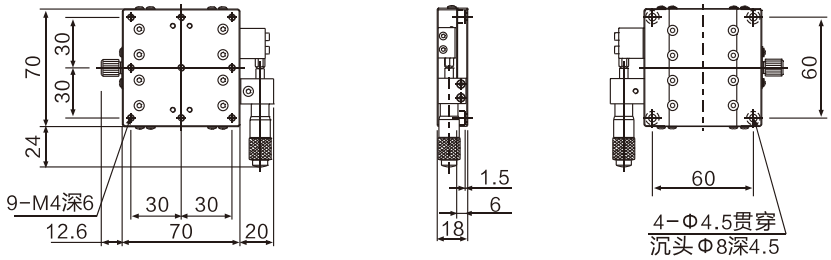

GML系列手动直线滑台-交叉滚柱导轨直线滑台 X 轴一个方向, 台面:80mm×80mm

特点

- 采用交叉滚柱导轨，可实现高精度、平滑的移动；
- 主要材料为铝合金，质量轻,适合于内置于其它装置。

产品型号	行程	负载	材料	最小刻度	移动平行度	平行度	台面厚度	重量	含税单价
GMLX80-C	±12.5mm	98.8N(10kgf)	铝合金	0.01mm	≤0.02mm/25mm	0.03mm	20.5mm	0.52kg	¥650.00
GMLX80-L	±12.5mm	98.8N(10kgf)	铝合金	0.01mm	≤0.02mm/25mm	0.03mm	20.5mm	0.52kg	¥650.00
GMLX80-R	±12.5mm	98.8N(10kgf)	铝合金	0.01mm	≤0.02mm/25mm	0.03mm	20.5mm	0.52kg	¥650.00

产品外观及尺寸图



GMLX80-C

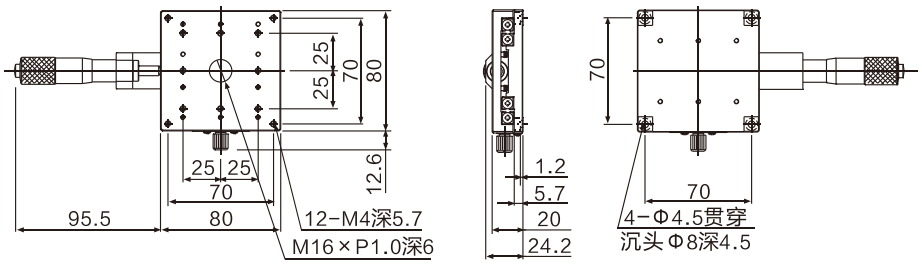



GMLX80-L

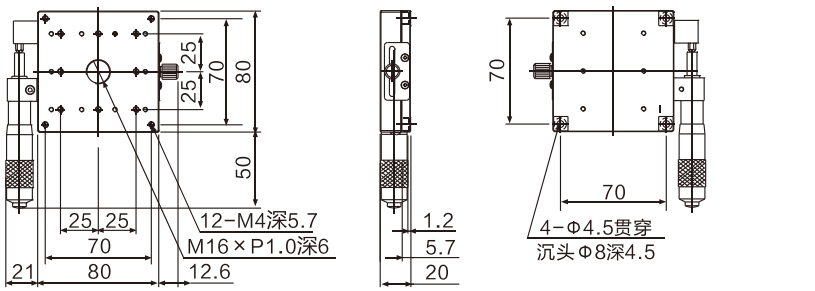



GMLX80-R

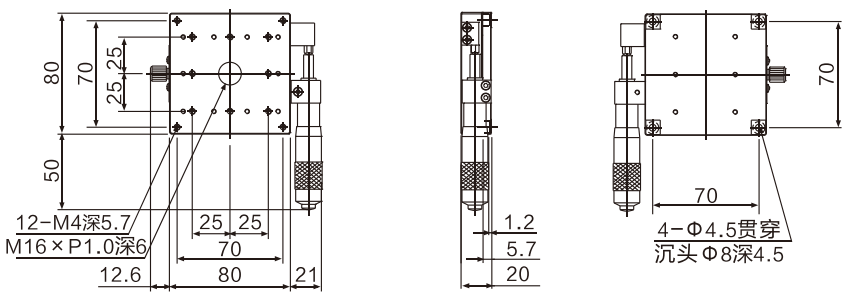

GML系列手动直线滑台-交叉滚柱导轨直线滑台 X轴一个方向，台面：90mm×90mm

特点

- 采用交叉滚柱导轨，可实现高精度、平滑的移动；
- 主要材料为铝合金，质量轻,适合于内置于其它装置。

产品型号	行程	负载	材料	最小刻度	移动平行度	平行度	重量	含税单价
GMLX90-C	±6.5mm(可定制±12.5mm)	93.1N(9.5kgf)	铝合金	0.01mm	≤0.02mm/25mm	0.03mm	0.47kg	¥650.00
GMLX90-L	±6.5mm(可定制±12.5mm)	93.1N(9.5kgf)	铝合金	0.01mm	≤0.02mm/25mm	0.03mm	0.47kg	¥650.00
GMLX90-R	±6.5mm(可定制±12.5mm)	93.1N(9.5kgf)	铝合金	0.01mm	≤0.02mm/25mm	0.03mm	0.47kg	¥650.00

产品外观及尺寸图

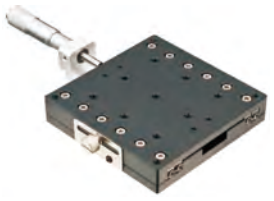

GMLX90-C

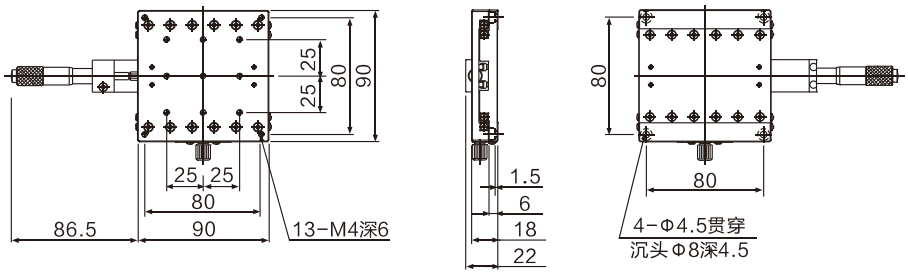

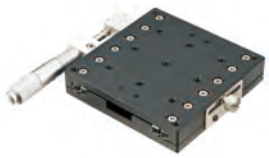

GMLX90-L

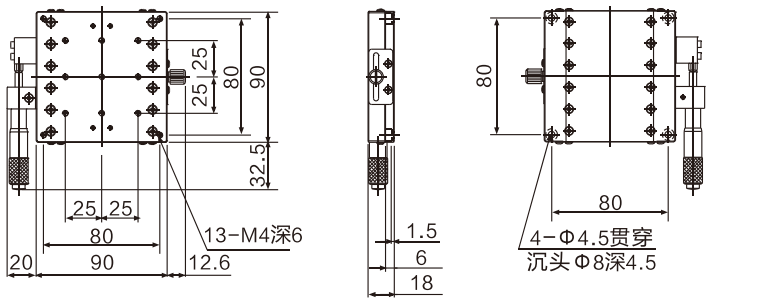

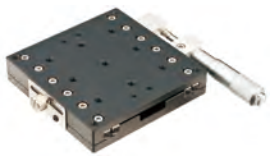

GMLX90-R

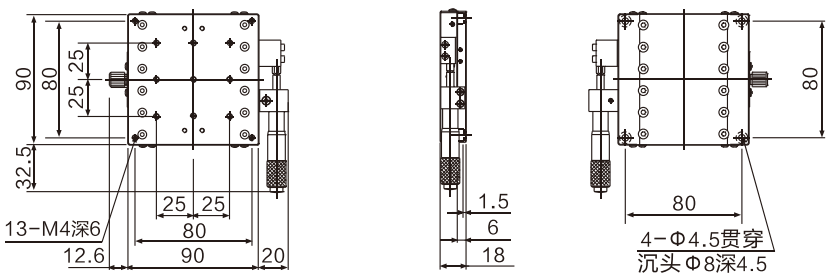

GML系列手动直线滑台-交叉滚柱导轨直线滑台 X 轴一个方向, 台面:100mm×100mm

特点

- 采用交叉滚柱导轨，可实现高精度、平滑的移动;
- 主要材料为铝合金，质量轻,适合于内置于其它装置。

产品型号	行程	负载	材料	最小刻度	移动平行度	平行度	重量	含税单价
GMLX100-C	±12.5mm	98.8N(10kgf)	铝合金	0.01mm	≤0.02mm/25mm	0.03mm	0.68kg	¥750.00
GMLX100-L	±12.5mm	98.8N(10kgf)	铝合金	0.01mm	≤0.02mm/25mm	0.03mm	0.68kg	¥750.00
GMLX100-R	±12.5mm	98.8N(10kgf)	铝合金	0.01mm	≤0.02mm/25mm	0.03mm	0.68kg	¥750.00

产品外观及尺寸图

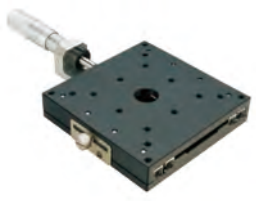

GMLX100-C

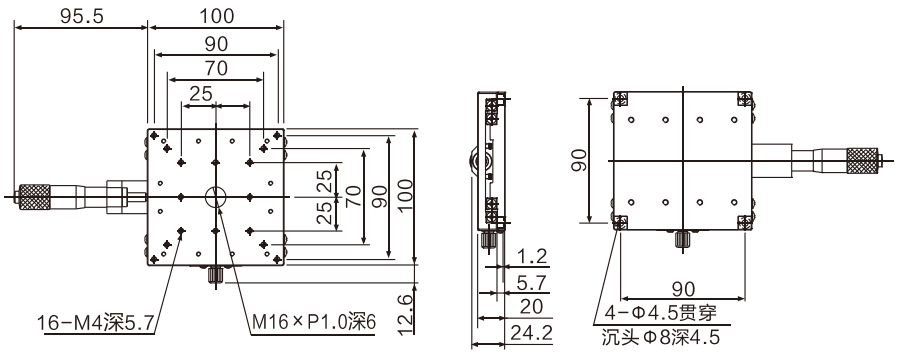



GMLX100-L

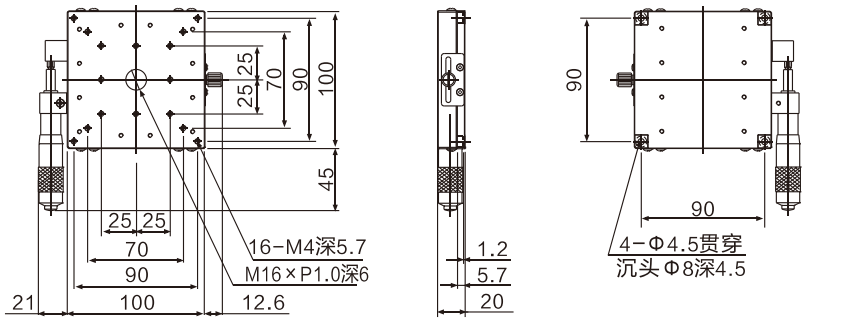

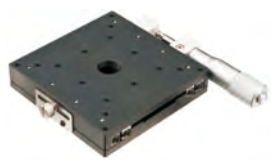

GMLX100-R

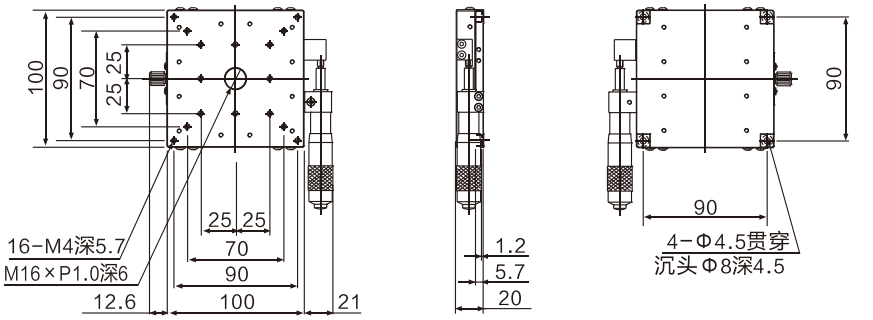

GML系列手动直线滑台-交叉滚柱导轨直线滑台 X轴一个方向，台面：120mm×120mm

特点

- 采用交叉滚柱导轨，可实现高精度、平滑的移动；
- 主要材料为铝合金，质量轻,适合于内置于其它装置。

产品型号	行程	负载	材料	最小刻度	移动平行度	平行度	台面厚度	重量	含税单价
GMLX120-C	±25mm	196N(20kgf)	铝合金	0.01mm	≤0.04mm/50mm	0.05mm	30mm	1.52kg	¥950.00
GMLX120-L	±25mm	196N(20kgf)	铝合金	0.01mm	≤0.04mm/50mm	0.05mm	30mm	1.52kg	¥950.00
GMLX120-R	±25mm	196N(20kgf)	铝合金	0.01mm	≤0.04mm/50mm	0.05mm	30mm	1.52kg	¥950.00

产品外观及尺寸图



GMLX120-C

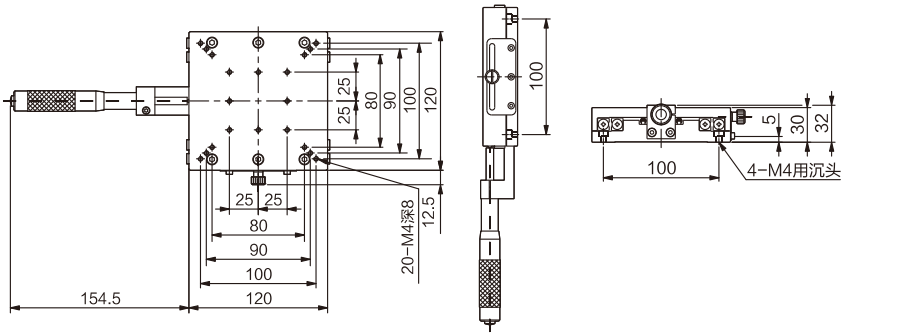



GMLX120-L

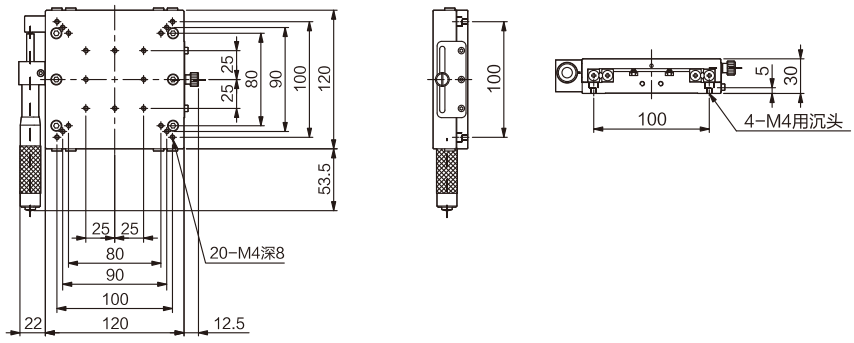



GMLX120-R

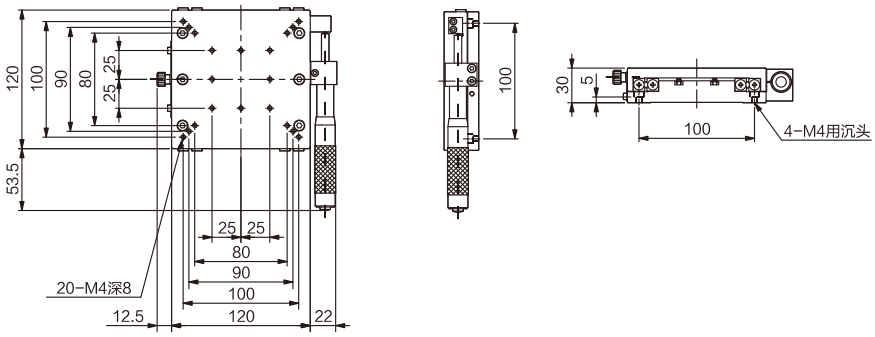

GML系列手动直线滑台-交叉滚柱导轨直线滑台 X 轴一个方向, 台面:125mm×125mm

特点

- 采用交叉滚柱导轨，可实现高精度、平滑的移动；
- 主要材料为铝合金，质量轻,适合于内置于其它装置。

产品型号	行程	负载	材料	最小刻度	移动平行度	平行度	重量	含税单价
GMLX125-C	±12.5mm(可定制±25mm)	98.8N(10kgf)	铝合金	0.01mm	≤0.02mm/25mm	0.04mm	1.40kg	¥950.00
GMLX125-L	±12.5mm(可定制±25mm)	98.8N(10kgf)	铝合金	0.01mm	≤0.02mm/25mm	0.04mm	1.40kg	¥950.00
GMLX125-R	±12.5mm(可定制±25mm)	98.8N(10kgf)	铝合金	0.01mm	≤0.02mm/25mm	0.04mm	1.40kg	¥950.00

产品外观及尺寸图

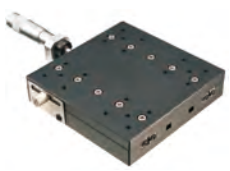

GMLX125-C

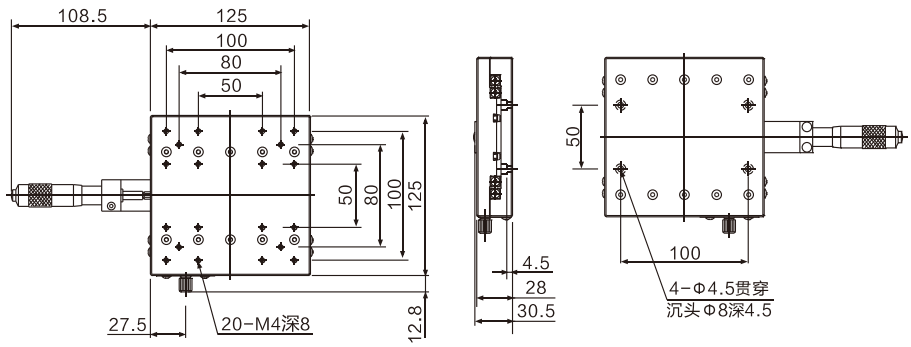

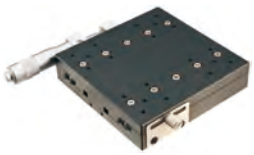

GMLX125-L

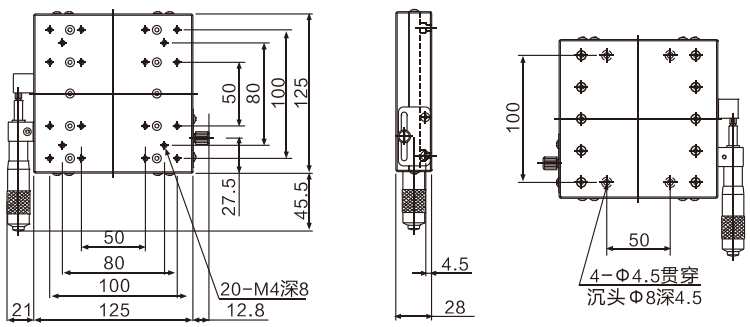



GMLX125-R

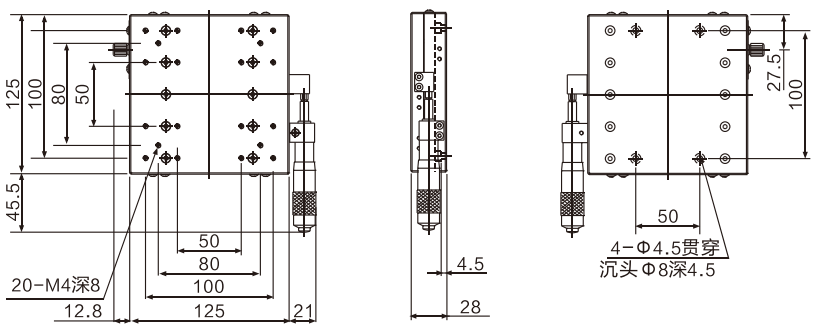

GML系列手动直线滑台-交叉滚柱导轨直线滑台　XY 轴两个方向, 台面:25mm×25mm

特点

- 采用交叉滚柱导轨，可实现高精度、平滑的移动；
- 主要材料为铝合金，质量轻,适合于内置于其它装置；
- 此款台面大小无薄型。

产品型号	行程	负载	材料	最小刻度	移动平行度	平行度	台面厚度	重量	含税单价
GMLXY25-C	±3.25mm	9.8N(1kgf)	铝合金	0.01mm	≤0.005mm/6mm	0.02mm	30mm	0.08kg	¥806.00
GMLXY25-L	±3.25mm	9.8N(1kgf)	铝合金	0.01mm	≤0.005mm/6mm	0.02mm	30mm	0.08kg	¥806.00
GMLXY25-R	±3.25mm	9.8N(1kgf)	铝合金	0.01mm	≤0.005mm/6mm	0.02mm	30mm	0.08kg	¥806.00

产品外观及尺寸图



GMLXY25-C

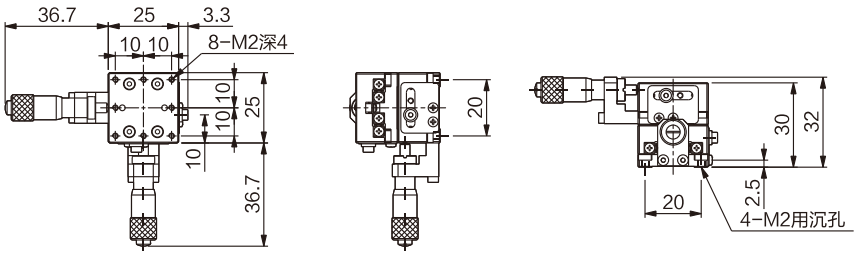



GMLXY25-L

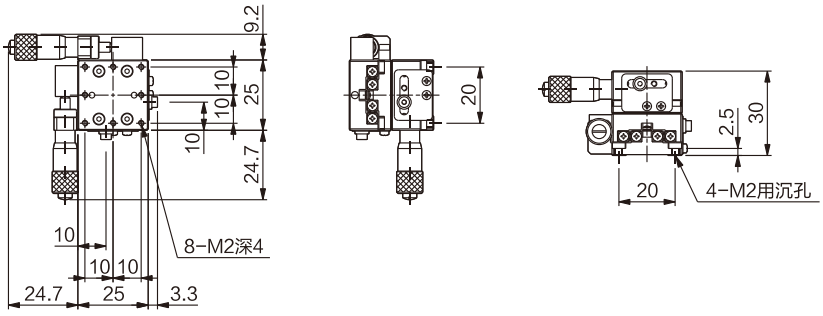



GMLXY25-R

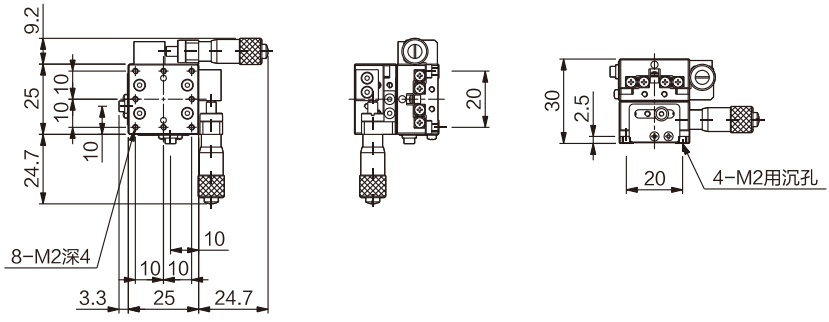

GML系列手动直线滑台-交叉滚柱导轨直线滑台　XY 轴两个方向, 台面:30mm×30mm

特点

- 采用交叉滚柱导轨，可实现高精度、平滑的移动;
- 主要材料为铝合金，质量轻,适合于内置于其它装置;
- 此款台面大小无薄型。

产品型号	行程	负载	材料	最小刻度	移动平行度	平行度	台面厚度	重量	含税单价
GMLXY30-C	±3mm	14.7N(1.5kgf)	铝合金	0.01mm	≤0.005mm/6mm	0.04mm	30mm	0.12kg	¥806.00
GMLXY30-L	±3mm	14.7N(1.5kgf)	铝合金	0.01mm	≤0.005mm/6mm	0.04mm	30mm	0.12kg	¥806.00
GMLXY30-R	±3mm	14.7N(1.5kgf)	铝合金	0.01mm	≤0.005mm/6mm	0.04mm	30mm	0.12kg	¥806.00

产品外观及尺寸图



GMLXY30-C

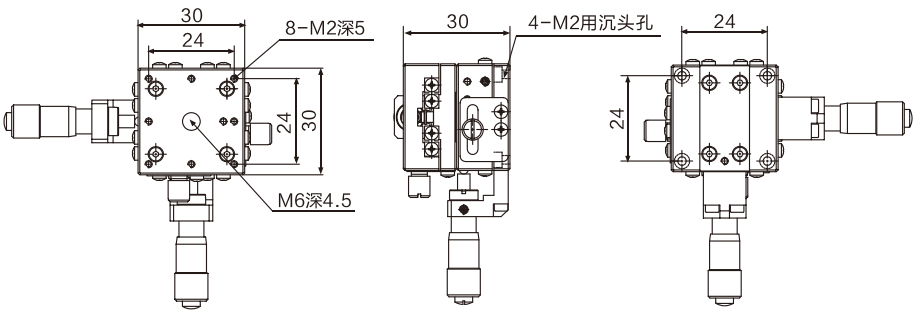



GMLXY30-L

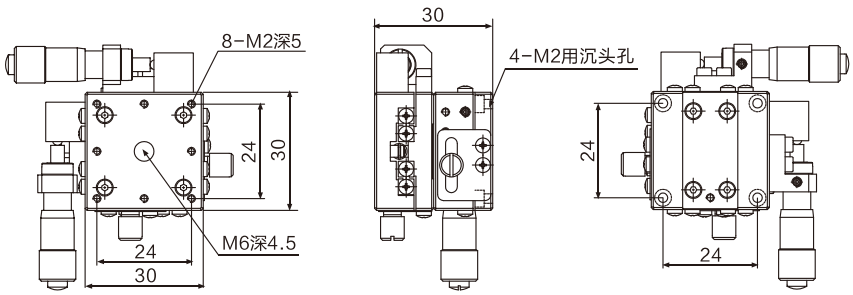



GMLXY30-R

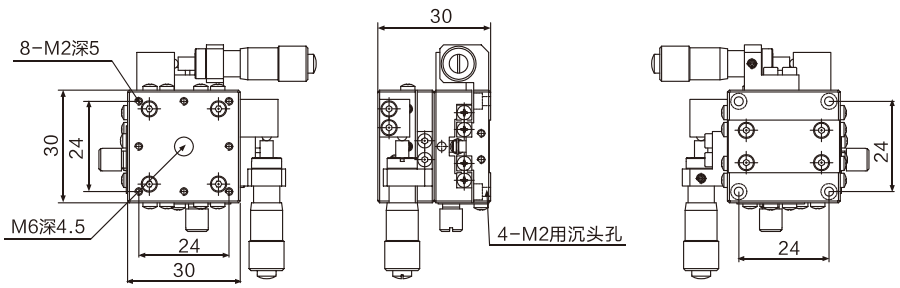

手动滑台

GML系列手动直线滑台-交叉滚柱导轨直线滑台　XY 轴两个方向, 台面:40mm×40mm

特点

- 薄型，可选由2个X轴组合的标准型;
- 采用交叉滚柱导轨，可实现高精度、平滑的移动;
- 主要材料为铝合金，质量轻， 适合于内置于其它装置。

产品型号	行程	负载	材料	最小刻度	移动平行度	平行度	重量	含税单价
GMLXY40-C	±6.5mm	29.4N(3kgf)	铝合金	0.01mm	≤0.01mm/13mm	0.04mm	0.28kg	¥842.00
GMLXY40-L	±6.5mm	29.4N(3kgf)	铝合金	0.01mm	≤0.01mm/13mm	0.04mm	0.28kg	¥842.00
GMLXY40-R	±6.5mm	29.4N(3kgf)	铝合金	0.01mm	≤0.01mm/13mm	0.04mm	0.28kg	¥842.00

产品外观及尺寸图



GMLXY40-C

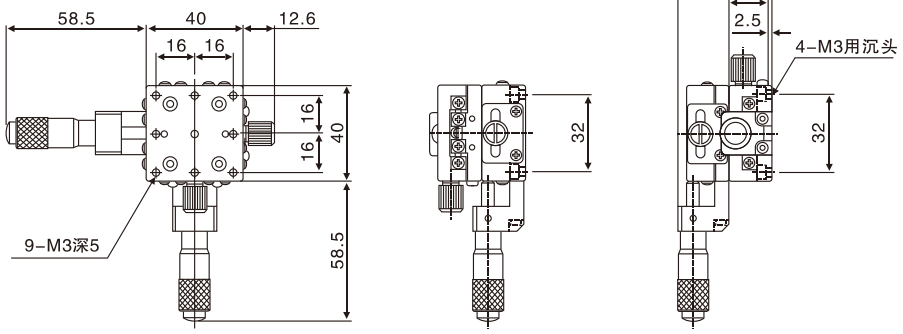



GMLXY40-L

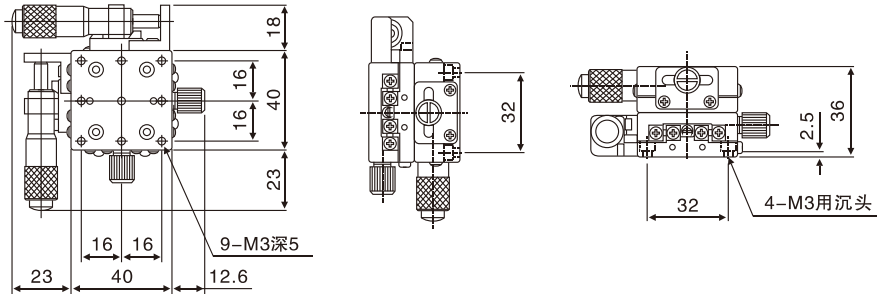

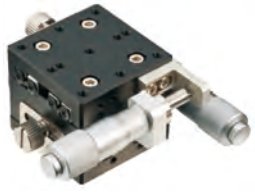

GMLXY40-R

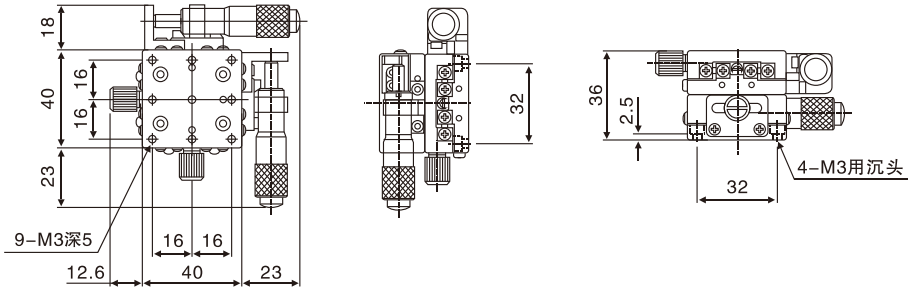

GML系列手动直线滑台-交叉滚柱导轨型　XY 轴两个方向, 台面:40mm×40mm

特点

- 薄型，可选由2个X轴组合的标准型;
- 采用交叉滚柱导轨，可实现高精度、平滑的移动;
- 主要材料为铝合金，质量轻， 适合于内置于其它装置。

产品型号	行程	负载	材料	最小刻度	移动平行度	平行度	重量	含税单价
GMLXY40-C-H30	±6.5mm	29.4N(3kgf)	铝合金	0.01mm	≤0.01mm/13mm	0.04mm	0.27kg	¥1,050.00
GMLXY40-L-H30	±6.5mm	29.4N(3kgf)	铝合金	0.01mm	≤0.01mm/13mm	0.04mm	0.27kg	¥1,050.00
GMLXY40-R-H30	±6.5mm	29.4N(3kgf)	铝合金	0.01mm	≤0.01mm/13mm	0.04mm	0.27kg	¥1,050.00

产品外观及尺寸图



GMLXY40-C-H30

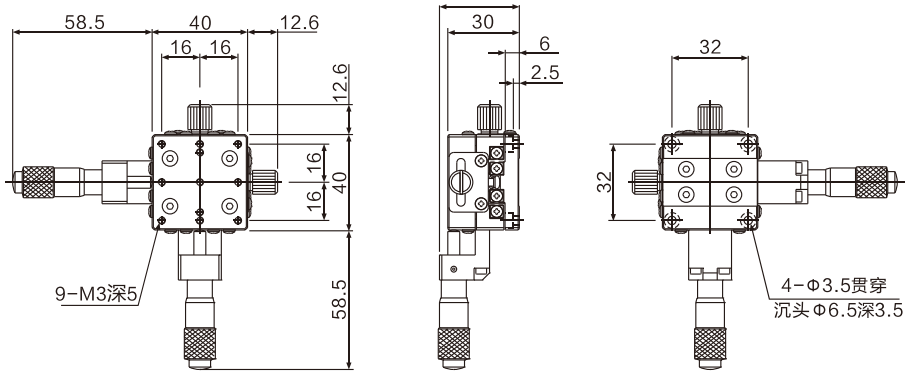



GMLXY40-L-H30

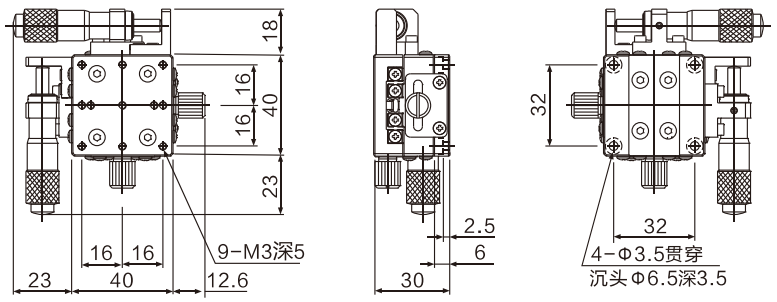



GMLXY40-R-H30

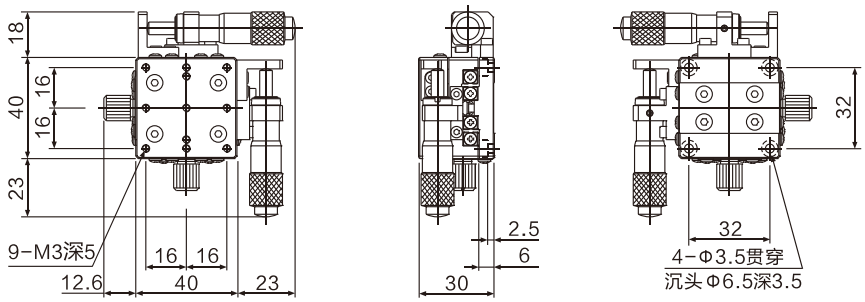

手动滑台

GML系列手动直线滑台-交叉滚柱导轨型　XY 轴两个方向, 台面:40mm×40mm

特点

- 超薄型;
- 采用交叉滚柱导轨，可实现高精度、平滑的移动;
- 主要材料为铝合金，质量轻， 适合于内置于其它装置。

产品型号	行程	负载	材料	最小刻度	移动平行度	平行度	重量	含税单价
GMLXY40-C-H22	±6.5mm	9.8N(1kgf)	铝合金	0.01mm	≤0.01mm/13mm	0.04mm	0.21kg	¥1,050.00
GMLXY40-L-H22	±6.5mm	9.8N(1kgf)	铝合金	0.01mm	≤0.01mm/13mm	0.04mm	0.21kg	¥1,050.00
GMLXY40-R-H22	±6.5mm	9.8N(1kgf)	铝合金	0.01mm	≤0.01mm/13mm	0.04mm	0.21kg	¥1,050.00

产品外观及尺寸图



GMLXY40-C-H22

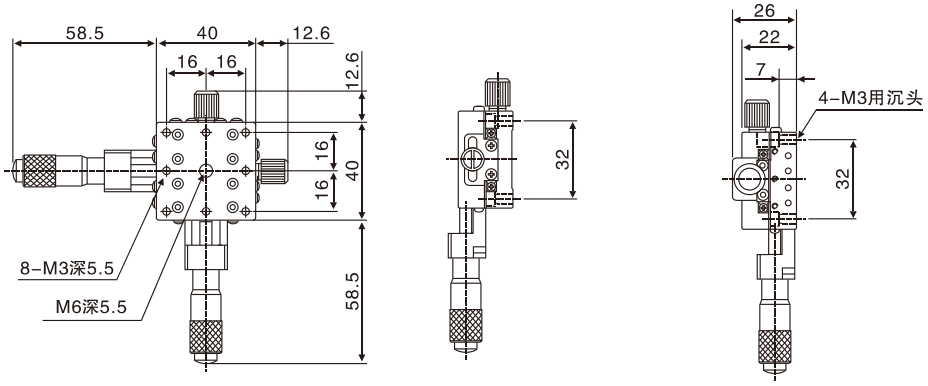



GMLXY40-L-H22

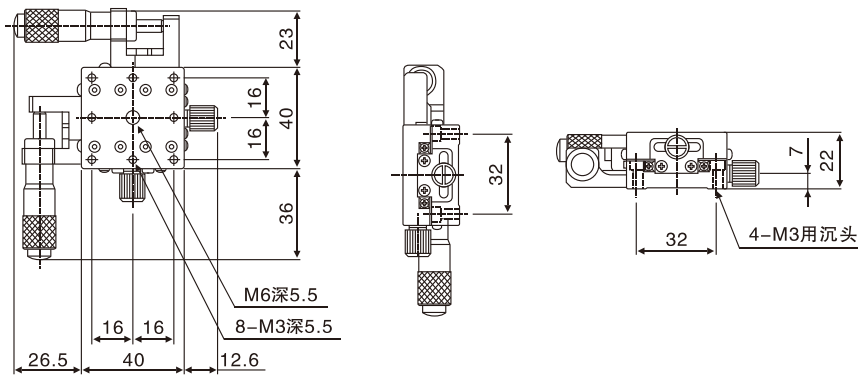



GMLXY40-R-H22

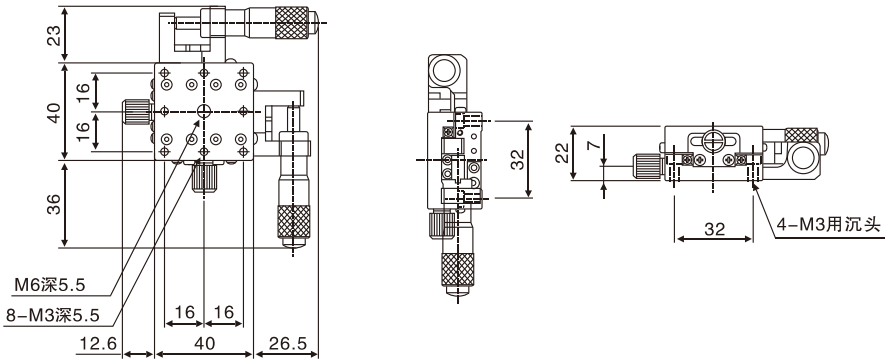

GML系列手动直线滑台-交叉滚柱导轨直线滑台 XY 轴两个方向, 台面:50mm×50mm

特点

- 薄型, 可选由2个X轴组合的标准型;
- 采用交叉滚柱导轨, 可实现高精度、平滑的移动;
- 主要材料为铝合金, 质量轻, 适合于内置于其它装置。

产品型号	行程	负载	材料	最小刻度	移动平行度	平行度	重量	含税单价
GMLXY50-C	±6.5mm	44N(4.5kgf)	铝合金	0.01mm	≤0.01mm/13mm	0.04mm	0.36kg	¥896.00
GMLXY50-L	±6.5mm	44N(4.5kgf)	铝合金	0.01mm	≤0.01mm/13mm	0.04mm	0.36kg	¥896.00
GMLXY50-R	±6.5mm	44N(4.5kgf)	铝合金	0.01mm	≤0.01mm/13mm	0.04mm	0.36kg	¥896.00

产品外观及尺寸图



GMLXY50-C

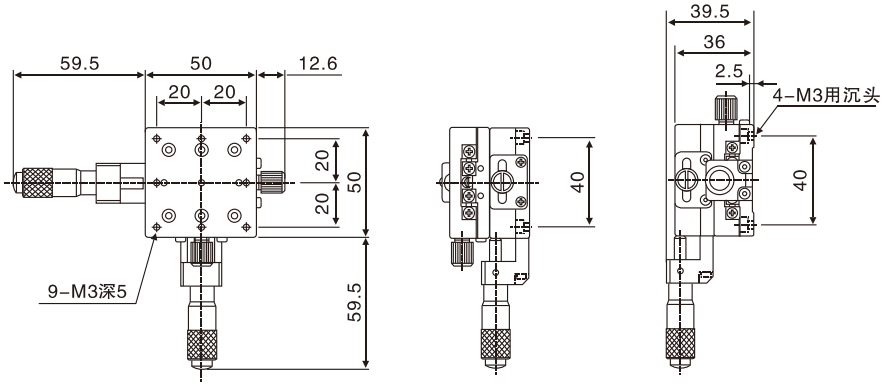



GMLXY50-L

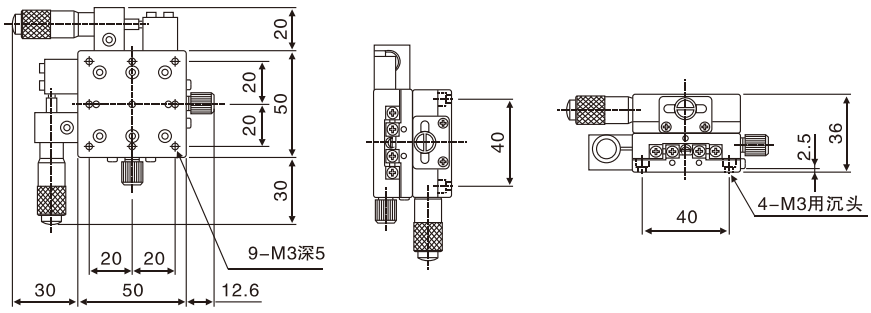

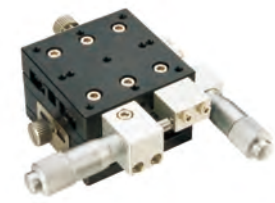

GMLXY50-R

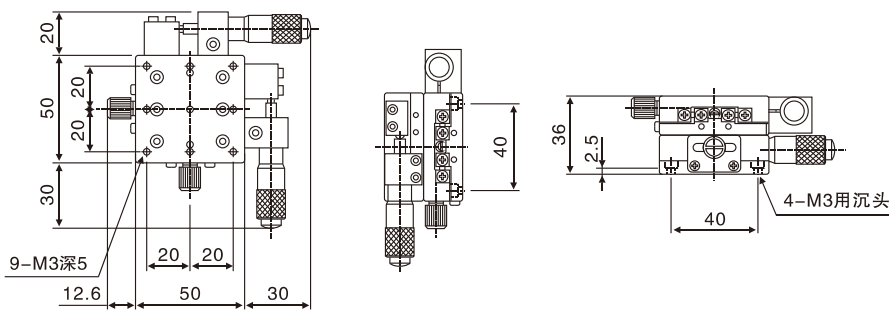

手动滑台

GML系列手动直线滑台-交叉滚柱导轨直线滑台 XY 轴两个方向, 台面:50mm×50mm

特点

- 薄型，可选由2个X轴组合的标准型;
- 采用交叉滚柱导轨，可实现高精度、平滑的移动;
- 主要材料为铝合金，质量轻， 适合于内置于其它装置。

产品型号	行程	负载	材料	最小刻度	移动平行度	平行度	重量	含税单价
GMLXY50-C-H30	±6.5mm	44N(4.5kgf)	铝合金	0.01mm	≤0.01mm/13mm	0.04mm	0.28kg	¥1,050.00
GMLXY50-L-H30	±6.5mm	44N(4.5kgf)	铝合金	0.01mm	≤0.01mm/13mm	0.04mm	0.28kg	¥1,050.00
GMLXY50-R-H30	±6.5mm	44N(4.5kgf)	铝合金	0.01mm	≤0.01mm/13mm	0.04mm	0.28kg	¥1,050.00

产品外观及尺寸图



GMLXY50-C-H30

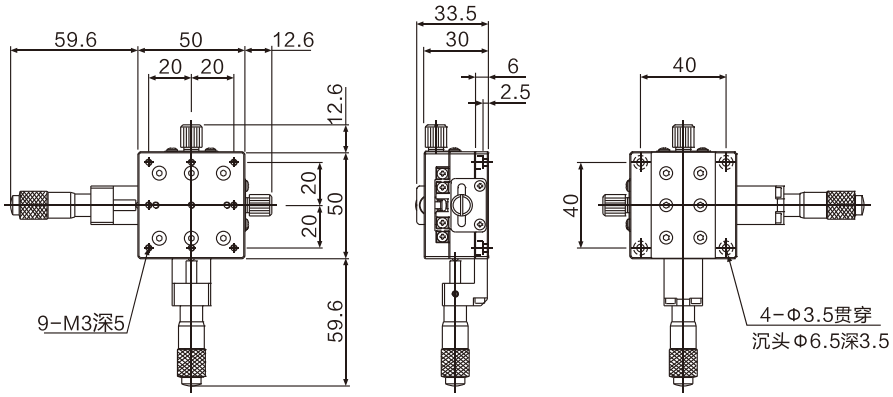



MLXY50-L-H30

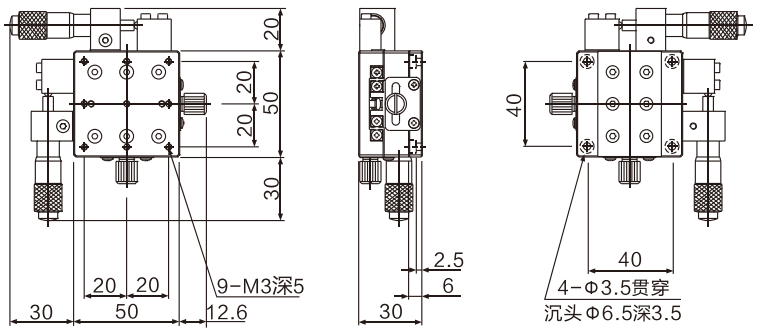



GMLXY50-R-H30

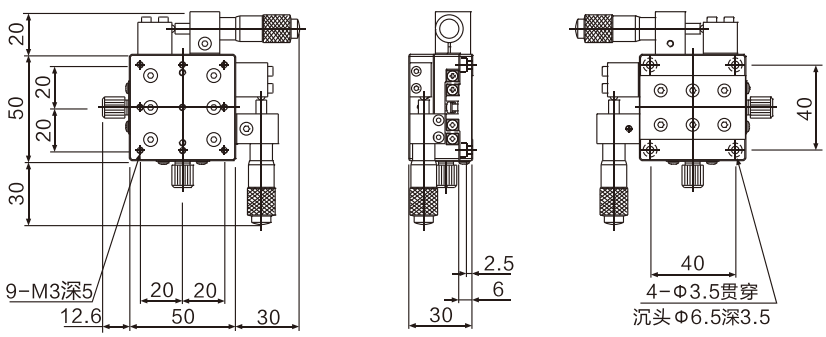

GML系列手动直线滑台-交叉滚柱导轨直线滑台 XY 轴两个方向，台面:60mm×60mm

特点

- 薄型，可选由2个X轴组合的标准型;
- 采用交叉滚柱导轨，可实现高精度、平滑的移动;
- 主要材料为铝合金，质量轻， 适合于内置于其它装置。

产品型号	行程	负载	材料	最小刻度	移动平行度	平行度	重量	含税单价
GMLXY60-C	±6.5mm(可定制±12.5mm)	49N(5kgf)	铝合金	0.01mm	≤0.01mm/13mm	0.06mm	0.48kg	¥896.00
GMLXY60-L	±6.5mm(可定制±12.5mm)	49N(5kgf)	铝合金	0.01mm	≤0.01mm/13mm	0.06mm	0.48kg	¥896.00
GMLXY60-R	±6.5mm(可定制±12.5mm)	49N(5kgf)	铝合金	0.01mm	≤0.01mm/13mm	0.06mm	0.48kg	¥896.00

产品外观及尺寸图



GMLXY60-C

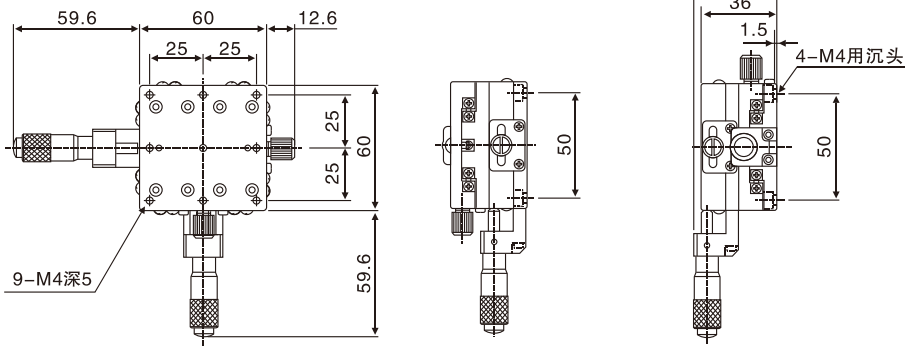



GMLXY60-L

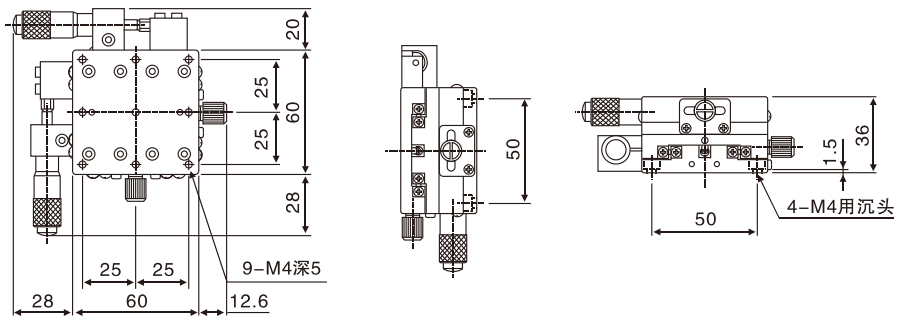

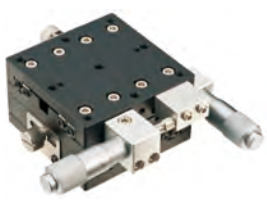

GMLXY60-R

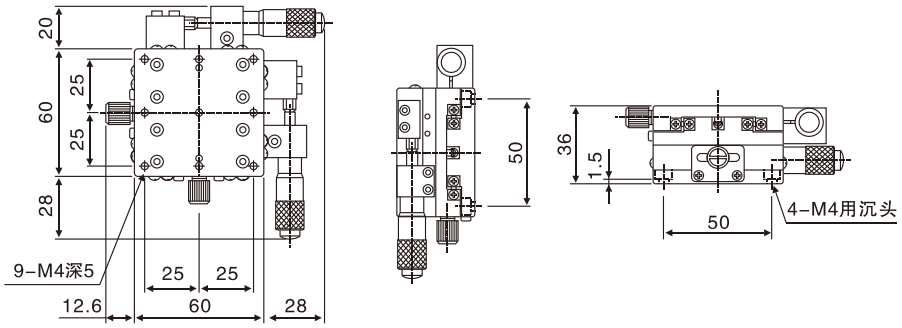

GML系列手动直线滑台-交叉滚柱导轨直线滑台 XY 轴两个方向, 台面:60mm×60mm

特点

- 薄型，可选由2个X轴组合的标准型；
- 采用交叉滚柱导轨，可实现高精度、平滑的移动；
- 主要材料为铝合金，质量轻， 适合于内置于其它装置。

产品型号	行程	负载	材料	最小刻度	移动平行度	平行度	重量	含税单价
GMLXY60-C-H30	±6.5mm(可定制±12.5mm)	49N(5kgf)	铝合金	0.01mm	≤0.01mm/13mm	0.06mm	0.45kg	¥1,100.00
GMLXY60-L-H30	±6.5mm(可定制±12.5mm)	49N(5kgf)	铝合金	0.01mm	≤0.01mm/13mm	0.06mm	0.45kg	¥1,100.00
GMLXY60-R-H30	±6.5mm(可定制±12.5mm)	49N(5kgf)	铝合金	0.01mm	≤0.01mm/13mm	0.06mm	0.45kg	¥1,100.00

产品外观及尺寸图



GMLXY60-C-H30

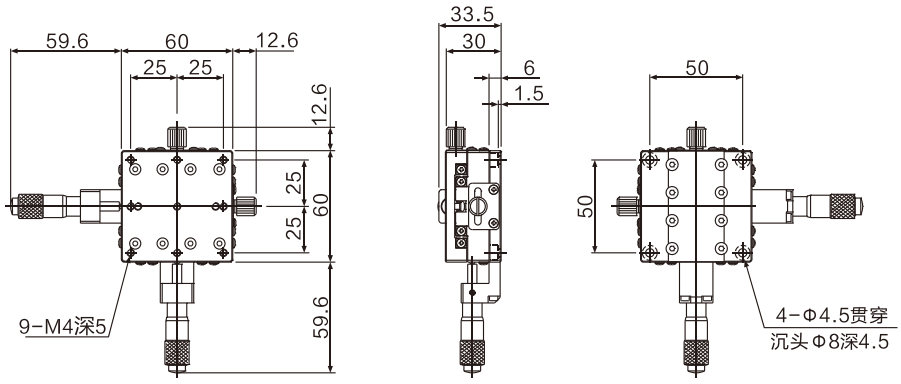



GMLXY60-L-H30

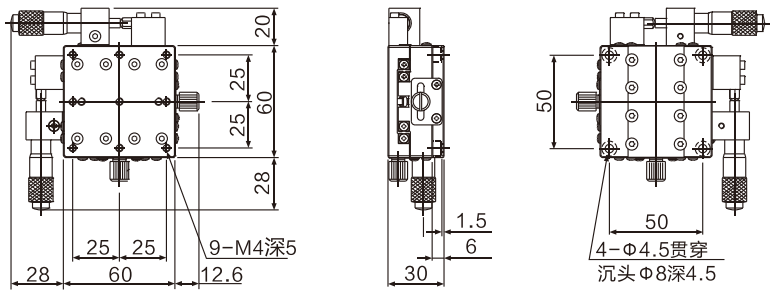



MLXY60-R-H30

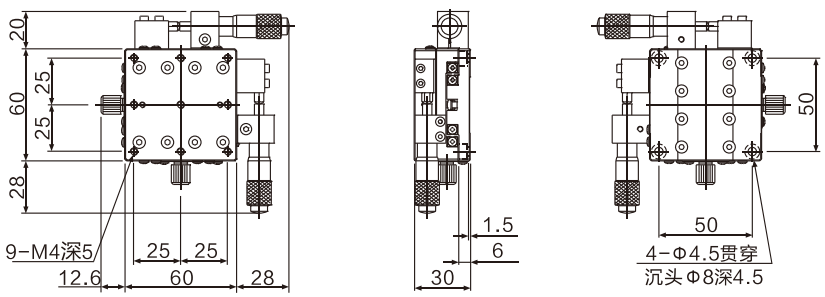

GML系列手动直线滑台-交叉滚柱导轨直线滑台 XY轴两个方向, 台面:60mm×60mm

特点

- 薄型，可选由2个X轴组合的标准型;
- 采用交叉滚柱导轨，可实现高精度、平滑的移动;
- 主要材料为铝合金，质量轻， 适合于内置于其它装置。

产品型号	行程	负载	材料	最小刻度	移动平行度	平行度	重量	含税单价
GMLXY60-C-H22	±6.5mm	29.4N(3kgf)	铝合金	0.01mm	≤0.01mm/13mm	0.06mm	0.38kg	¥1,200.00
GMLXY60-L-H22	±6.5mm	29.4N(3kgf)	铝合金	0.01mm	≤0.01mm/13mm	0.06mm	0.38kg	¥1,200.00
GMLXY60-R-H22	±6.5mm	29.4N(3kgf)	铝合金	0.01mm	≤0.01mm/13mm	0.06mm	0.38kg	¥1,200.00

产品外观及尺寸图

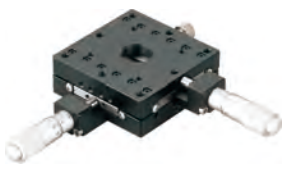

GMLXY60-C-H22

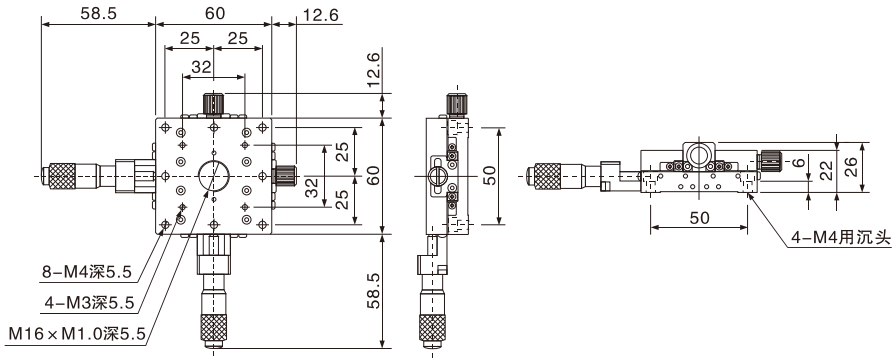



GMLXY60-L-H22

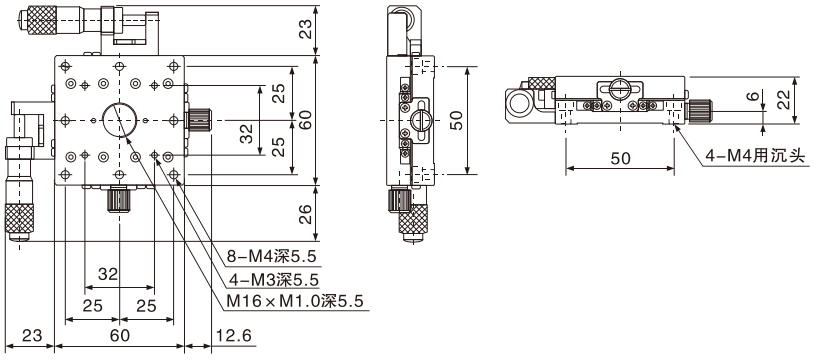



GMLXY60-R-H22

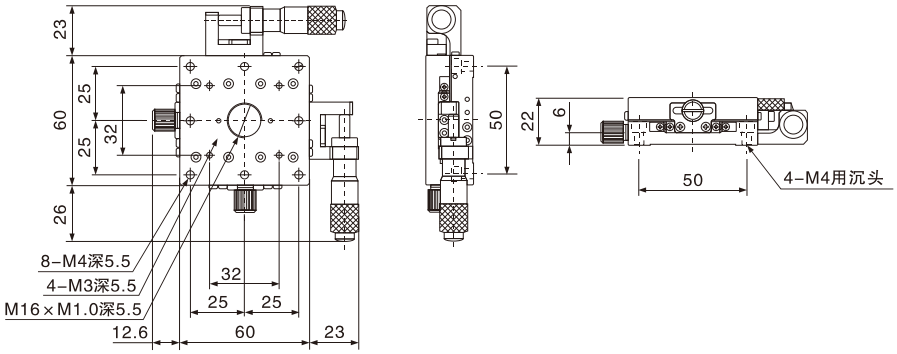

GML系列手动直线滑台-交叉滚柱导轨直线滑台 XY 轴两个方向, 台面:65mm×65mm

特点

- 此款台面大小无薄型;
- 采用交叉滚柱导轨，可实现高精度、平滑的移动;
- 主要材料为铝合金，质量轻， 适合于内置于其它装置。

产品型号	行程	负载	材料	最小刻度	移动平行度	平行度	重量	含税单价
GMLXY65-C-H38	±12.5mm	49N(5kgf)	铝合金	0.01mm	≤0.02mm/25mm	44mm	0.69kg	¥1,200.00
GMLXY65-L-H38	±12.5mm	49N(5kgf)	铝合金	0.01mm	≤0.02mm/25mm	44mm	0.69kg	¥1,200.00
GMLXY65-R-H38	±12.5mm	49N(5kgf)	铝合金	0.01mm	≤0.02mm/25mm	44mm	0.69kg	¥1,200.00

产品外观及尺寸图



GMLXY65-C-H38

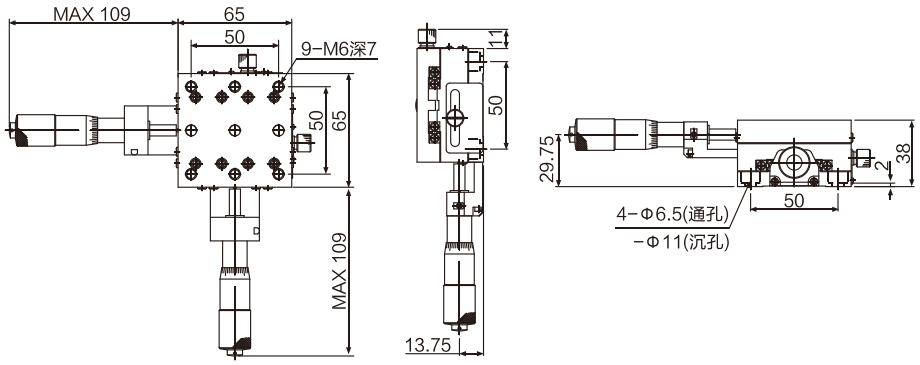



GMLXY65-L-H38

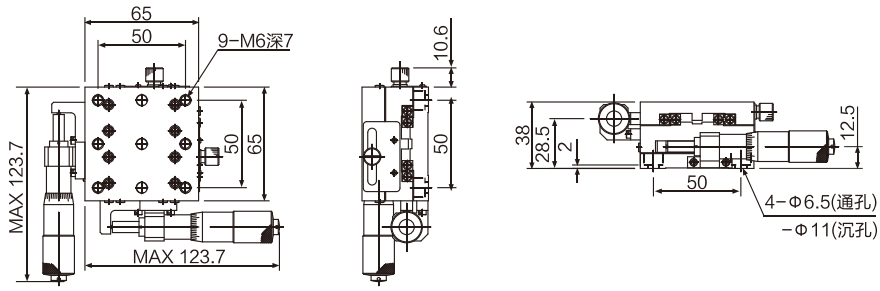



GMLXY65-R-H38

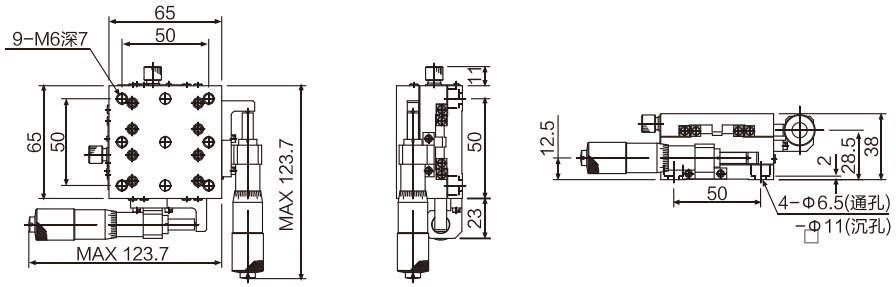

GML系列手动直线滑台-交叉滚柱导轨直线滑台 XY轴两个方向, 台面:70mm×70mm

特点

- 薄型，可选由2个X轴组合的标准型；
- 采用交叉滚柱导轨，可实现高精度、平滑的移动；
- 主要材料为铝合金，质量轻， 适合于内置于其它装置。

产品型号	行程	负载	材料	最小刻度	移动平行度	平行度	重量	含税单价
GMLXY70-C	±6.5mm(可定制±12.5mm)	65N(6.6kgf)	铝合金	0.01mm	≤0.01mm/13mm	0.06mm	0.6kg	¥1,080.00
GMLXY70-L	±6.5mm(可定制±12.5mm)	65N(6.6kgf)	铝合金	0.01mm	≤0.01mm/13mm	0.06mm	0.6kg	¥1,080.00
GMLXY70-R	±6.5mm(可定制±12.5mm)	65N(6.6kgf)	铝合金	0.01mm	≤0.01mm/13mm	0.06mm	0.6kg	¥1,080.00

产品外观及尺寸图

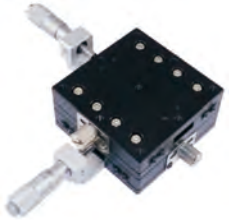

GMLXY70-C

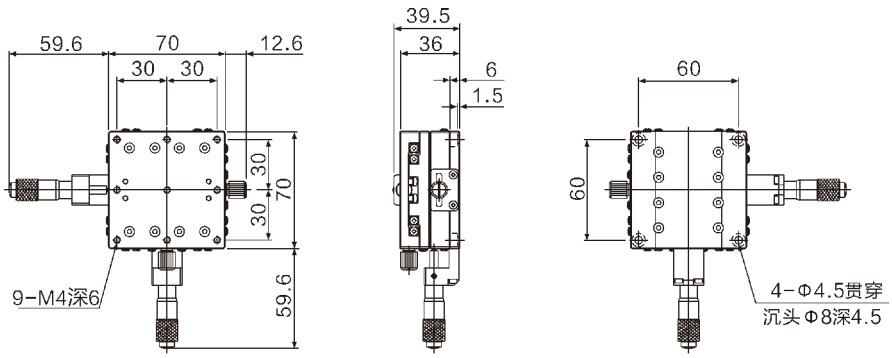

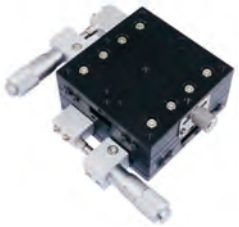

GMLXY70-L

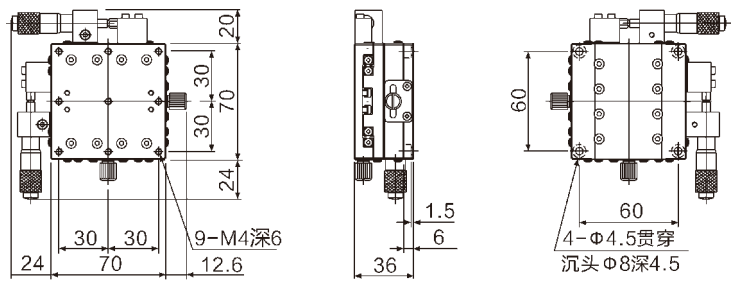

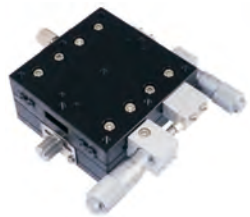

GMLXY70-R

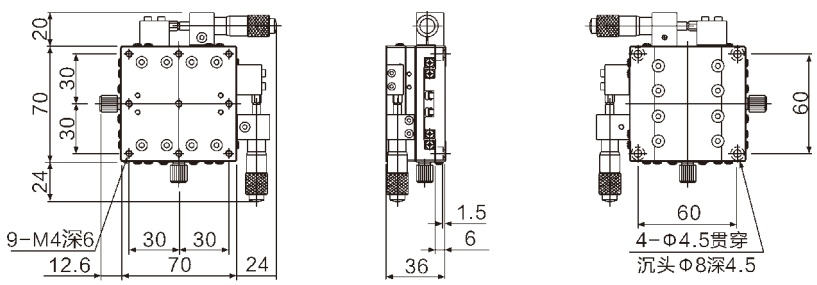

GML系列手动直线滑台-交叉滚柱导轨直线滑台 XY 轴两个方向，台面：80mm×80mm

特点

- 此款台面大小无薄型；
- 采用交叉滚柱导轨，可实现高精度、平滑的移动；
- 主要材料为铝合金，质量轻， 适合于内置于其它装置。

产品型号	行程	负载	材料	最小刻度	移动平行度	平行度	重量	含税单价
GMLXY80-C	±12.5mm	98.8N(10kgf)	铝合金	0.01mm	≤0.02mm/25mm	0.06mm	0.9kg	¥1,080.00
GMLXY80-L	±12.5mm	98.8N(10kgf)	铝合金	0.01mm	≤0.02mm/25mm	0.06mm	0.9kg	¥1,080.00
GMLXY80-R	±12.5mm	98.8N(10kgf)	铝合金	0.01mm	≤0.02mm/25mm	0.06mm	0.9kg	¥1,080.00

产品外观及尺寸图



GMLXY80-C

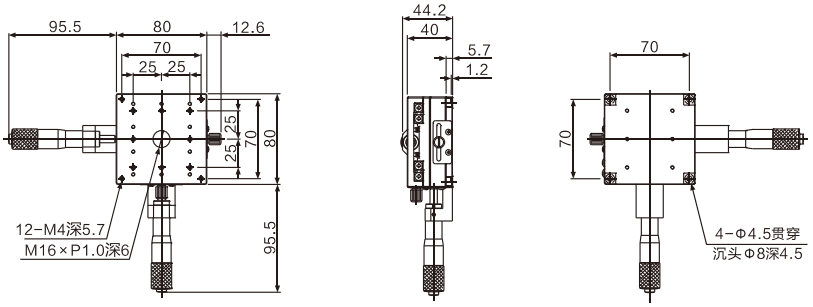



GMLXY80-L

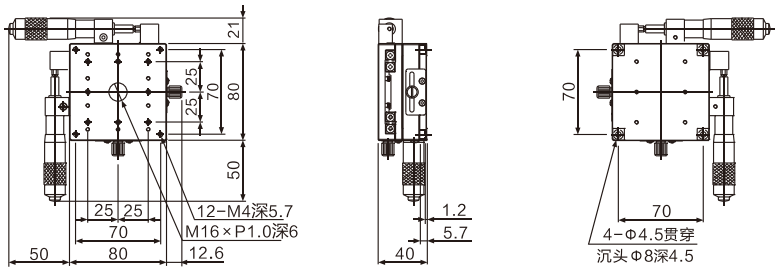

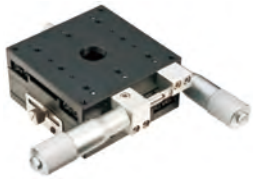

GMLXY80-R

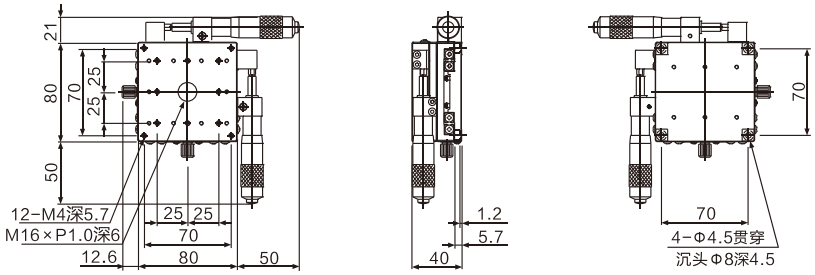

GML系列手动直线滑台-交叉滚柱导轨直线滑台 XY轴两个方向，台面：90mm×90mm

特点

- 薄型，可选由2个X轴组合的标准型；
- 采用交叉滚柱导轨，可实现高精度、平滑的移动；
- 主要材料为铝合金，质量轻， 适合于内置于其它装置。

产品型号	行程	负载	材料	最小刻度	移动平行度	平行度	重量	含税单价
GMLXY90-C	±6.5mm(可定制±12.5mm)	93.1N(9.5kgf)	铝合金	0.01mm	≤0.02mm/25mm	0.06mm	0.94kg	¥1,170.00
GMLXY90-L	±6.5mm(可定制±12.5mm)	93.1N(9.5kgf)	铝合金	0.01mm	≤0.02mm/25mm	0.06mm	0.94kg	¥1,170.00
GMLXY90-R	±6.5mm(可定制±12.5mm)	93.1N(9.5kgf)	铝合金	0.01mm	≤0.02mm/25mm	0.06mm	0.94kg	¥1,170.00

产品外观及尺寸图

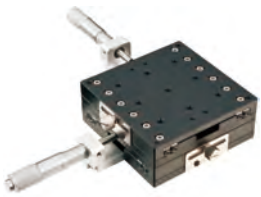

GMLXY90-C

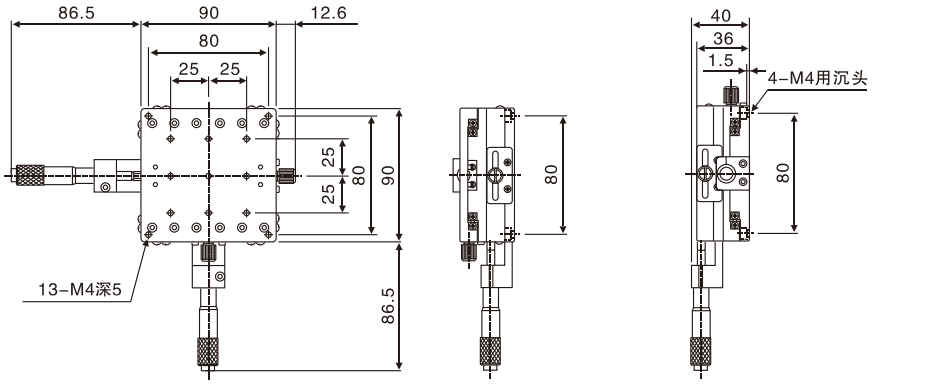

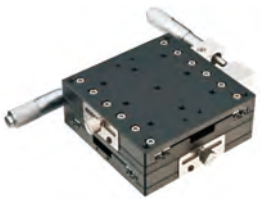

GMLXY90-L

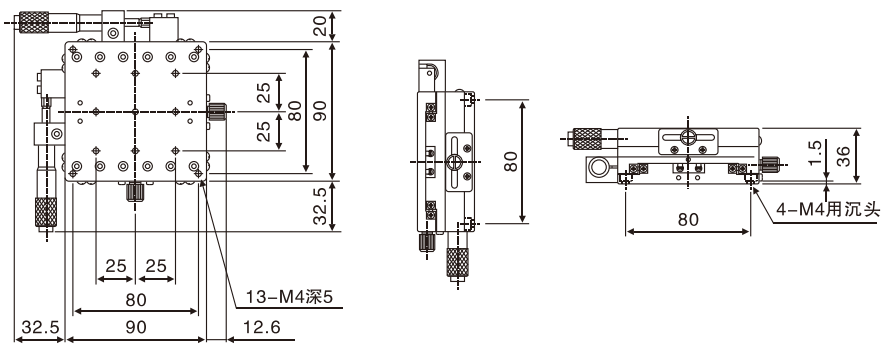

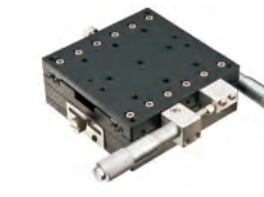

GMLXY90-R

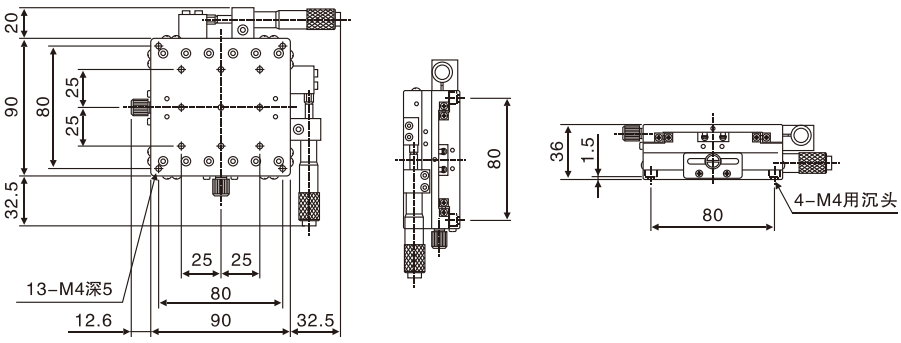

手动滑台

GML系列手动直线滑台-交叉滚柱导轨直线滑台 XY轴两个方向，台面:90mm×90mm

特点

- 薄型，可选由2个X轴组合的标准型；
- 采用交叉滚柱导轨，可实现高精度、平滑的移动；
- 主要材料为铝合金，质量轻， 适合于内置于其它装置。

产品型号	行程	负载	材料	最小刻度	移动平行度	平行度	重量	含税单价
GMLXY90-C-H30	±6.5mm(可定制±12.5mm)	93.1N(9.5kgf)	铝合金	0.01mm	≤0.02mm/25mm	0.06mm	1kg	¥1,200.00
GMLXY90-L-H30	±6.5mm(可定制±12.5mm)	93.1N(9.5kgf)	铝合金	0.01mm	≤0.02mm/25mm	0.06mm	1kg	¥1,200.00
GMLXY90-R-H30	±6.5mm(可定制±12.5mm)	93.1N(9.5kgf)	铝合金	0.01mm	≤0.02mm/25mm	0.06mm	1kg	¥1,200.00

产品外观及尺寸图

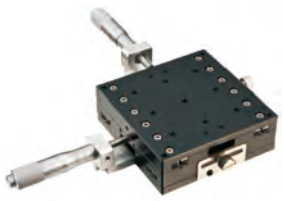

GMLXY90-C-H30

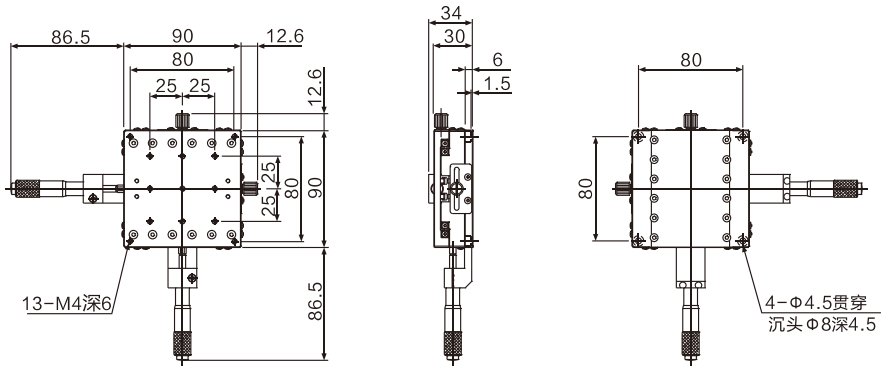

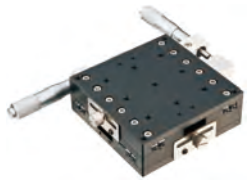

GMLXY90-L-H30

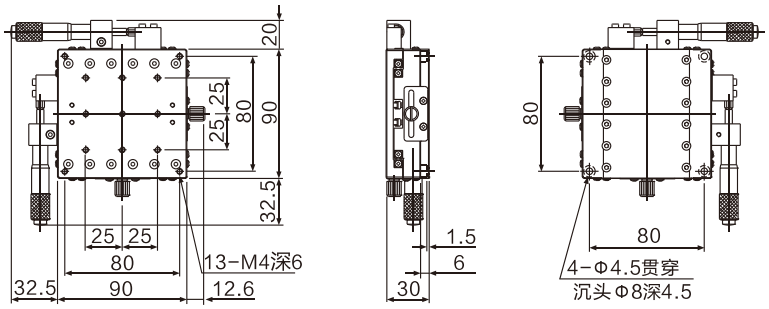

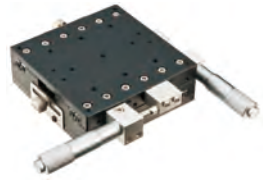

GMLXY90-R-H30

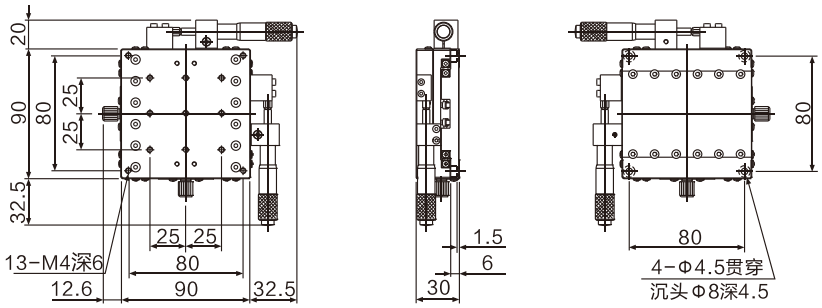

GML系列手动直线滑台-交叉滚柱导轨直线滑台XY 轴两个方向, 台面:100mm×100mm

特点

- 采用交叉滚柱导轨，可实现高精度、平滑的移动；
- 主要材料为铝合金，质量轻， 适合于内置于其它装置；
- 此款台面大小无薄型。

产品型号	行程	负载	材料	最小刻度	移动平行度	平行度	重量	含税单价
GMLXY100-C	±12.5mm	98N(10kgf)	铝合金	0.01mm	≤0.02mm/25mm	0.06mm	1.28kg	¥1,170.00
GMLXY100-L	±12.5mm	98N(10kgf)	铝合金	0.01mm	≤0.02mm/25mm	0.06mm	1.28kg	¥1,170.00
GMLXY100-R	±12.5mm	98N(10kgf)	铝合金	0.01mm	≤0.02mm/25mm	0.06mm	1.28kg	¥1,170.00

产品外观及尺寸图



GMLXY100-C

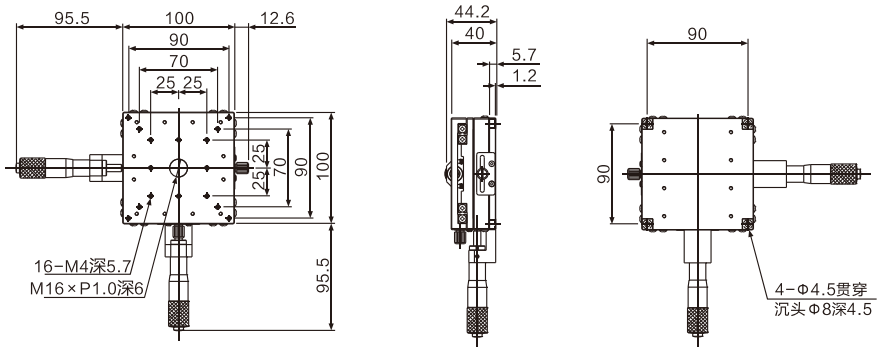

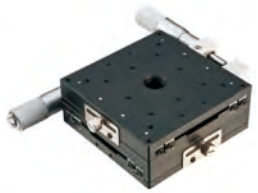

GMLXY100-L

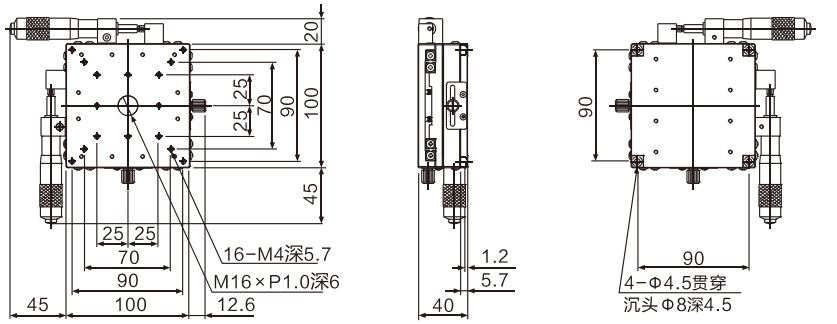

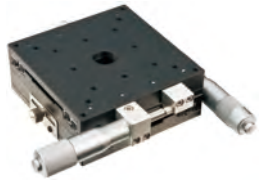

GMLXY100-R

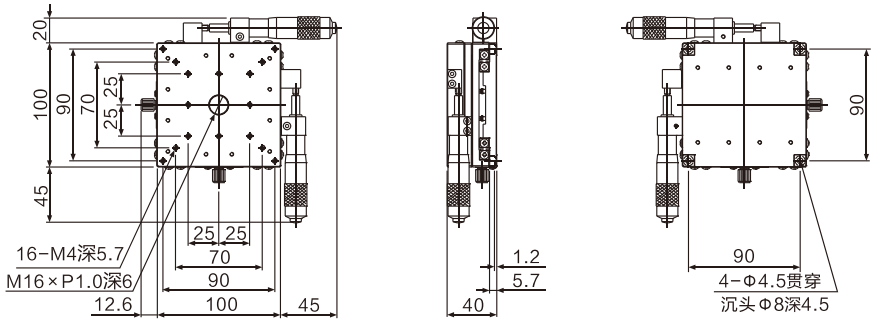

GML系列手动直线滑台-交叉滚柱导轨直线滑台 XY 轴两个方向, 台面:120mm×120mm

特点

- 采用交叉滚柱导轨，可实现高精度、平滑的移动;
- 主要材料为铝合金，质量轻， 适合于内置于其它装置;
- 此款台面大小无薄型。

产品型号	行程	负载	材料	最小刻度	移动平行度	平行度	台面厚度	重量	含税单价
GMLXY120-C	±25mm	196N(20kgf)	铝合金	0.01mm	≤0.04mm/50mm	0.1mm	60mm	3.04kg	¥1,350.00
GMLXY120-L	±25mm	196N(20kgf)	铝合金	0.01mm	≤0.04mm/50mm	0.1mm	60mm	3.04kg	¥1,350.00
GMLXY120-R	±25mm	196N(20kgf)	铝合金	0.01mm	≤0.04mm/50mm	0.1mm	60mm	3.04kg	¥1,350.00

产品外观及尺寸图



GMLXY120-C

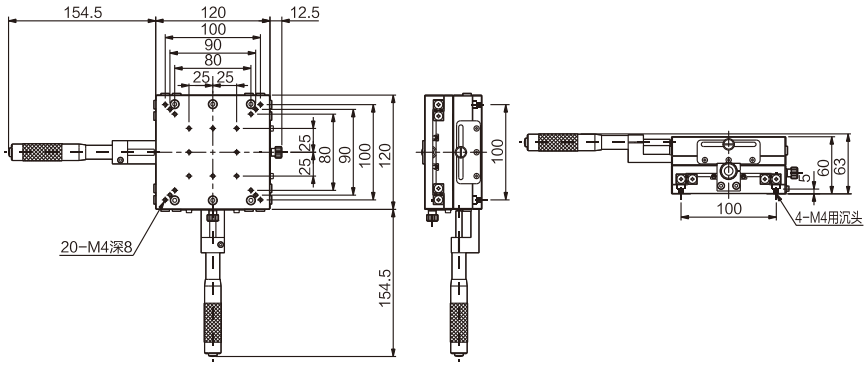



GMLXY120-L

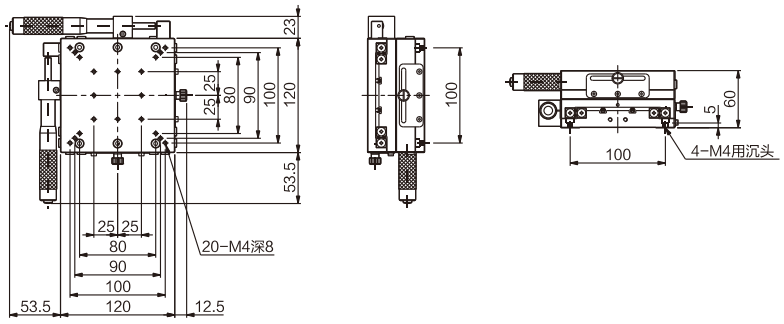



GMLXY120-R

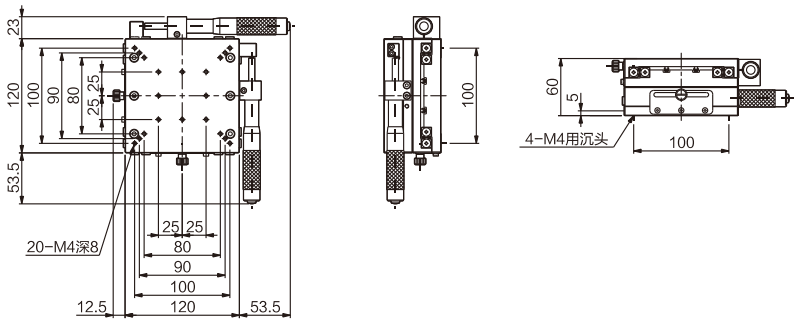

GML系列手动直线滑台-交叉滚柱导轨直线滑台 XY 轴两个方向，台面：125mm×125mm

特点

- 薄型，可选由2个X轴组合的标准型；
- 采用交叉滚柱导轨，可实现高 精度、平滑的移动；
- 主要材料为铝合金，质量轻,适合于内置于其它装置。

产品型号	行程	负载	材料	最小刻度	移动平行度	平行度	重量	含税单价
GMLXY125-C-H46	±12.5mm	98N(10kgf)	铝合金	0.01mm	≤0.02mm/25mm	0.08mm	2.8kg	¥1,750.00
GMLXY125-L-H46	±12.5mm	98N(10kgf)	铝合金	0.01mm	≤0.02mm/25mm	0.08mm	2.8kg	¥1,750.00
GMLXY125-R-H46	±12.5mm	98N(10kgf)	铝合金	0.01mm	≤0.02mm/25mm	0.08mm	2.8kg	¥1,750.00

产品外观及尺寸图

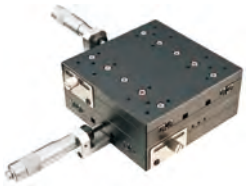

GMLXY125-C-H46

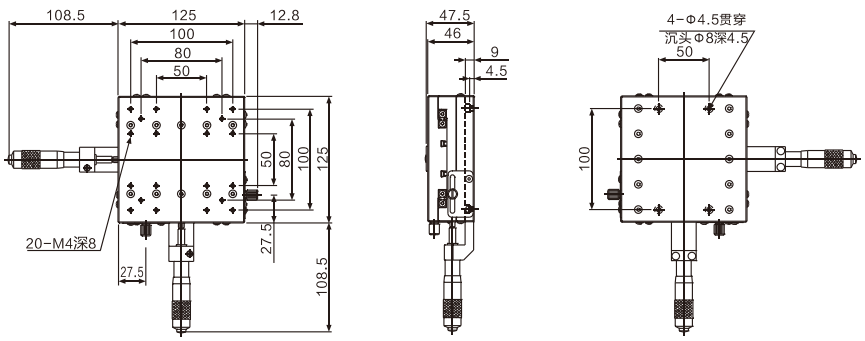



GMLXY125-L-H46

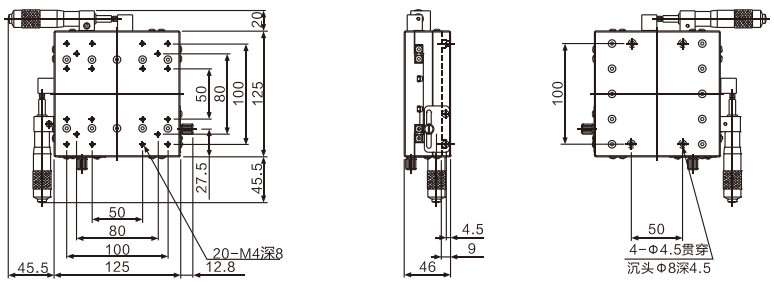

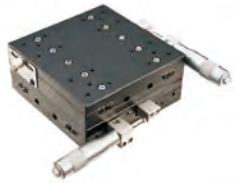

GMLXY125-R-H46

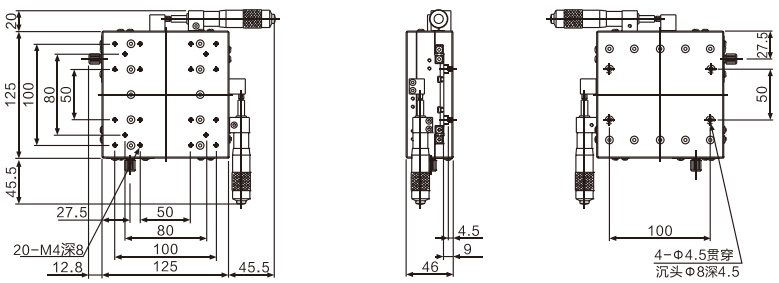

手动滑台

GML系列手动直线滑台-交叉滚柱导轨直线滑台 XY 轴两个方向, 台面:125mm×125mm

特点

- 采用交叉滚柱导轨，可实现高精度、平滑的移动；
- 主要材料为铝合金，质量轻,适合于内置于其它装置。

产品型号	行程	负载	材料	最小刻度	移动平行度	平行度	重量	含税单价
GMLXY125-C	±12.5mm(可定制±25mm)	98N(10kgf)	铝合金	0.01mm	≤0.02mm/25mm	0.08mm	2.35kg	¥1,710.00
GMLXY125-L	±12.5mm(可定制±25mm)	98N(10kgf)	铝合金	0.01mm	≤0.02mm/25mm	0.08mm	2.35kg	¥1,710.00
GMLXY125-R	±12.5mm(可定制±25mm)	98N(10kgf)	铝合金	0.01mm	≤0.02mm/25mm	0.08mm	2.35kg	¥1,710.00

产品外观及尺寸图

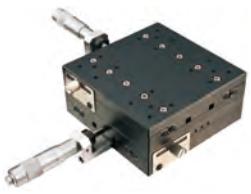

GMLXY125-C

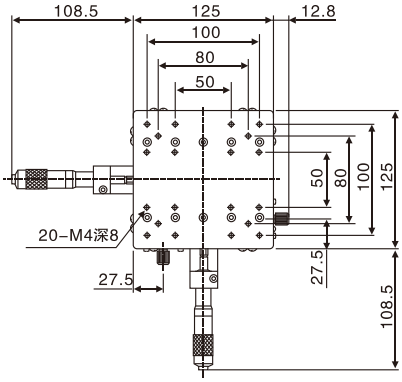

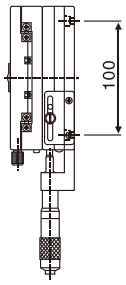

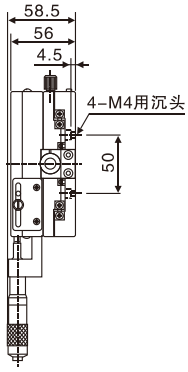

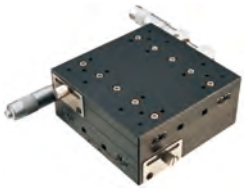

GMLXY125-L

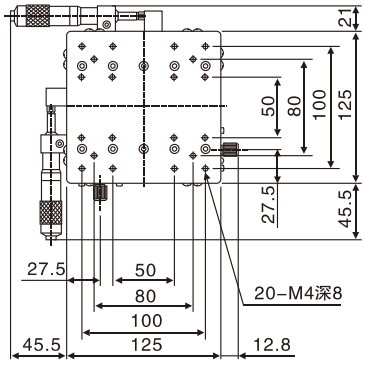

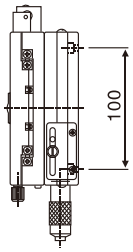

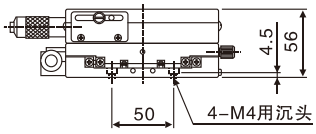

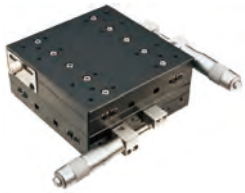

GMLXY125-R

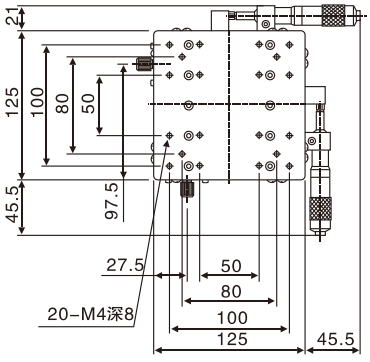

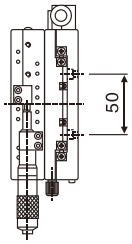

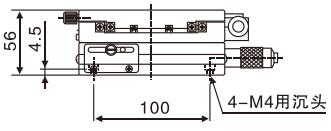

GML系列手动直线滑台-手动升降台，水平升降

特点





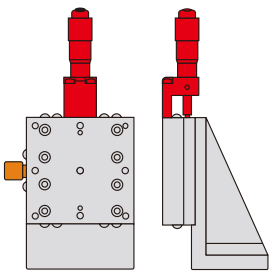

C2

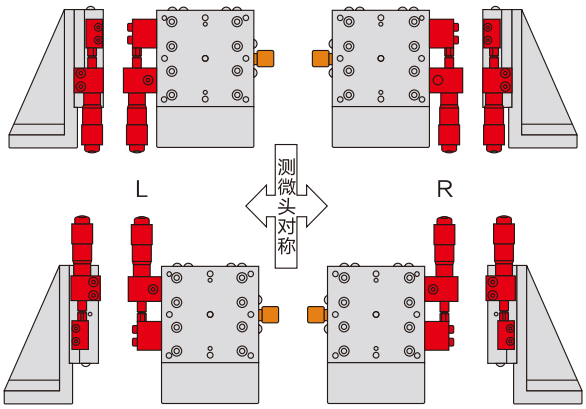

L2　　R2

安装方法

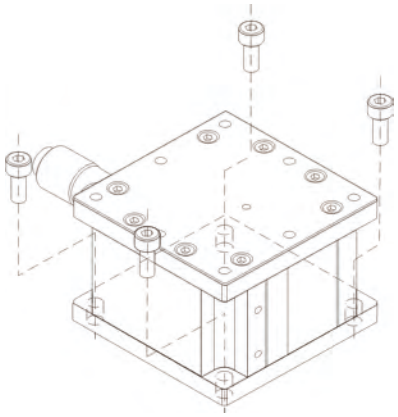

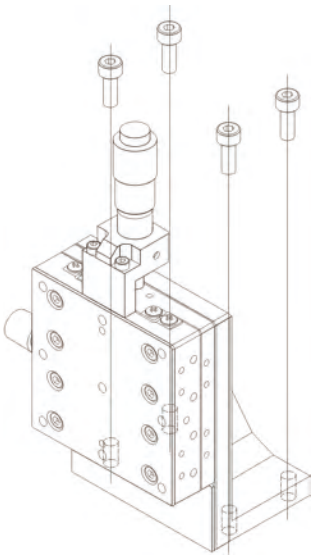

GML系列手动直线滑台-手动升降台，水平升降

特点

- 采用交叉滚柱导轨，可实现高精度、平滑的移动；
- 采用双导轨结构，对所有方向均具有负荷能力，具有高稳定性和刚性；
- 主要材料为铝合金，质量轻,适合于内置于其它装置。

产品型号	台面大小	行程	负载	材料	最小刻度	平行度	重量	含税单价
GMLV40T	40×40	10mm	19.6N(2kgf)	铝合金	0.01mm	0.1mm	0.17kg	¥398.00
GMLV60T	60×60	10mm	29.4N(3kgf)	铝合金	0.01mm	0.1mm	0.27kg	¥498.00
GMLV90T	90×90	10mm	49N(5kgf)	铝合金	0.01mm	0.1mm	0.45kg	¥598.00

产品外观及尺寸图



GMLV40T

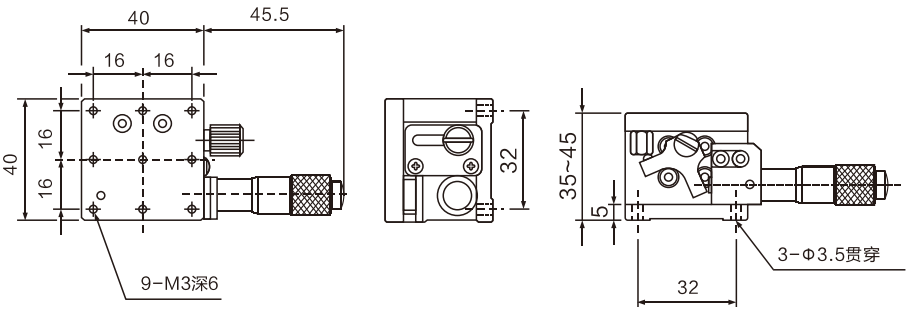



GMLV60T

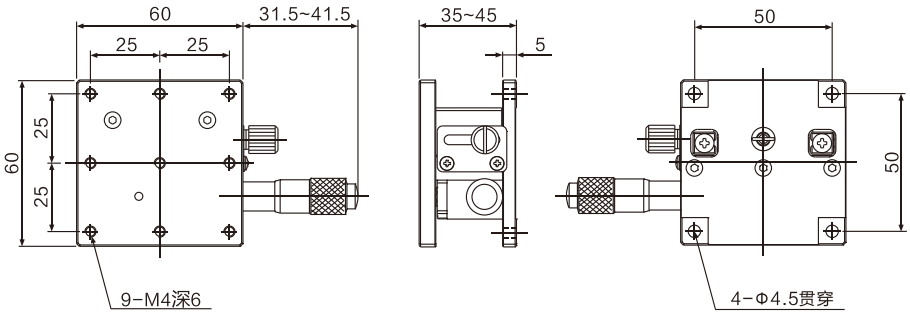

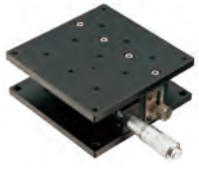

GMLV90T

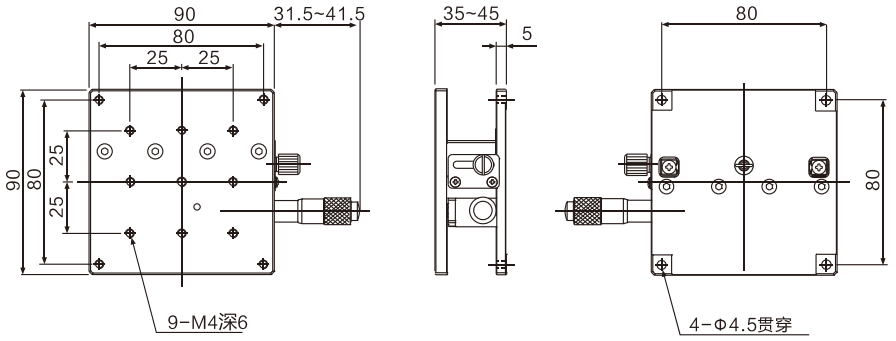

GML系列手动直线滑台-手动升降台，水平升降

特点

- 采用交叉滚柱导轨，可实现高精度、平滑的移动；
- 采用双导轨结构，对所有方向均具有负荷能力，具有高稳定性和刚性；
- 主要材料为铝合金，质量轻,适合于内置于其它装置。

产品型号	台面大小	行程	负载	材料	最小刻度	平行度	重量	含税单价
GMLV60	60×60	10mm	58.8N(6kgf)	铝合金	0.01mm	0.1mm	0.39kg	¥700.00
GMLV80	80×80	10mm	88.2N(9kgf)	铝合金	0.01mm	0.1mm	0.57kg	¥900.00
GMLV90	90×90	10mm	88.2N(9kgf)	铝合金	0.01mm	0.1mm	0.70kg	¥900.00
GMLV90-i2	90×90	10mm	29.4(3kgf)	铝合金	0.01mm	0.1mm	0.96kg	¥1280.00

产品外观及尺寸图



GMLV60

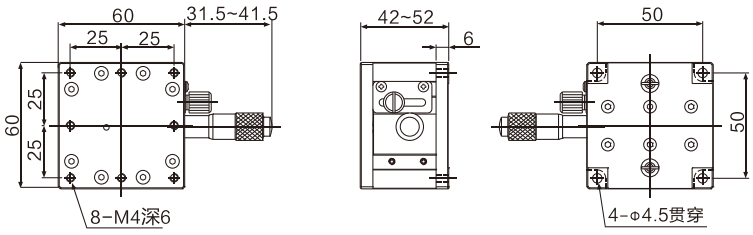

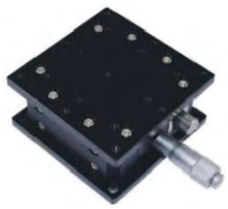

GMLV80

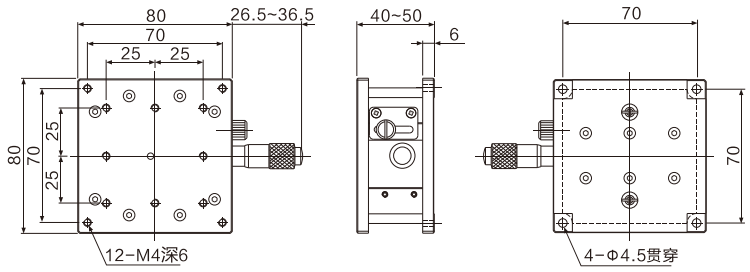



GMLV90

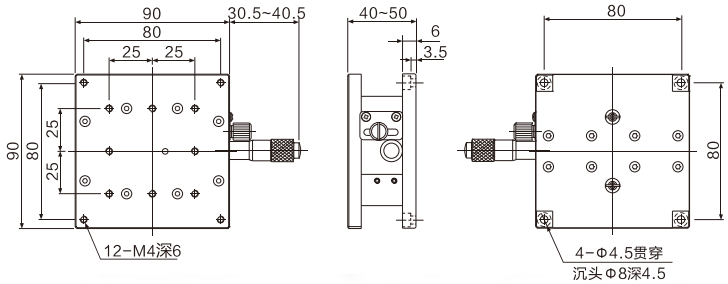

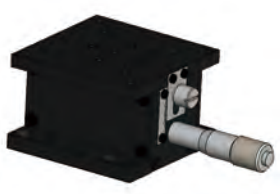

GMLV90-i2

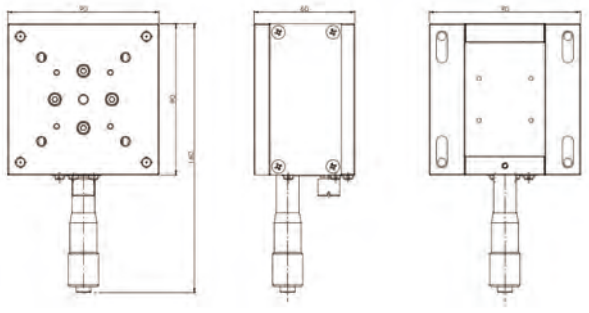

GML系列手动直线滑台-手动升降台，水平升降

特点

- 采用交叉滚柱导轨，可实现高精度、平滑的移动；
- 采用双导轨结构，对所有方向均具有负荷能力，具有高稳定性和刚性；
- 主要材料为铝合金，质量轻,适合于内置于其它装置。

产品型号	台面大小	行程	负载	材料	最小刻度	平行度	重量	含税单价
GMLV100	100×100	10mm	88.2N(9kgf)	铝合金	0.01mm	0.1mm	0.8kg	¥1,100.00
GMLV125	125×125	20mm	147N(15kgf)	铝合金	0.01mm	0.1mm	1.98kg	¥1,300.00

产品外观及尺寸图

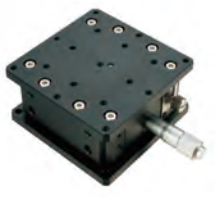

GMLV100

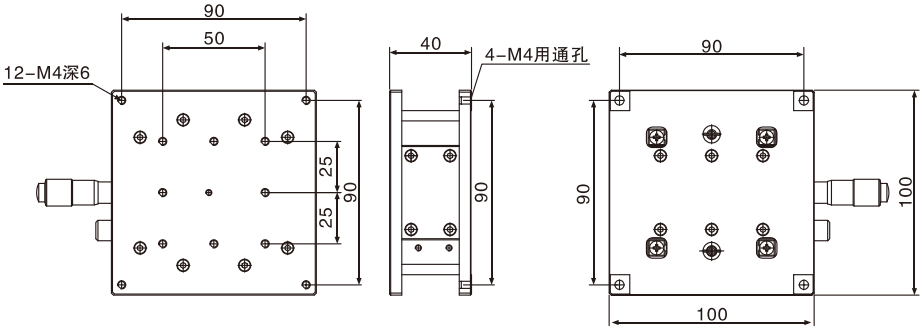



GMLV125

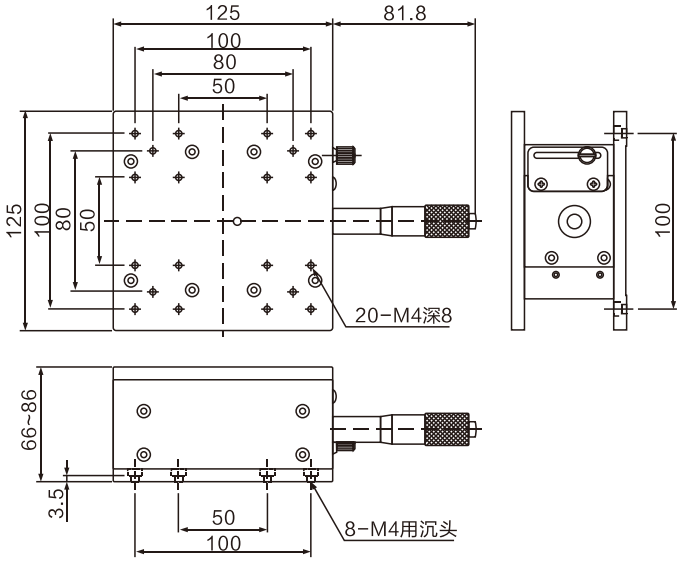

GML系列手动直线滑台-手动升降台，垂直升降

特点

- 采用交叉滚柱导轨，可实现高精度、平滑的移动；
- 采用双导轨结构，对所有方向均具有负荷能力，具有高稳定性和刚性；
- 主要材料为铝合金，质量轻,适合于内置于其它装置。

产品型号	台面大小	行程	负载	材料	最小刻度	直线度	平行度	重量	含税单价
GMLZ40-C	40×40	±6.5mm	19.6N(2kgf)	铝合金(黑色阳极)	0.01mm	≤0.01mm/13mm	-	0.22kg	¥600.00
GMLZ60-C	60×60	±6.5mm	39.2N(4kgf)	铝合金(黑色阳极)	0.01mm	≤0.01mm/13mm	-	0.45kg	¥700.00

产品外观及尺寸图



GMLZ40-C

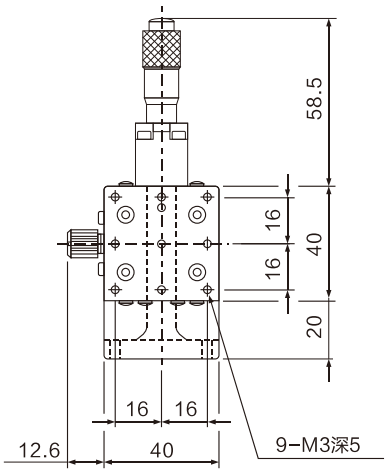

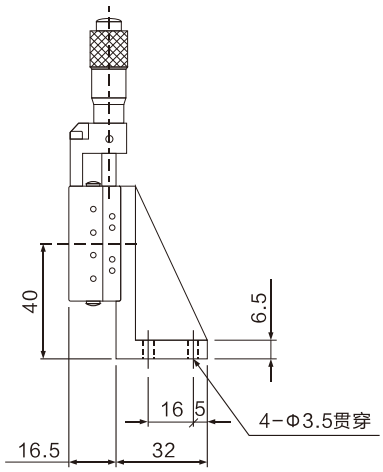



GMLZ60-C

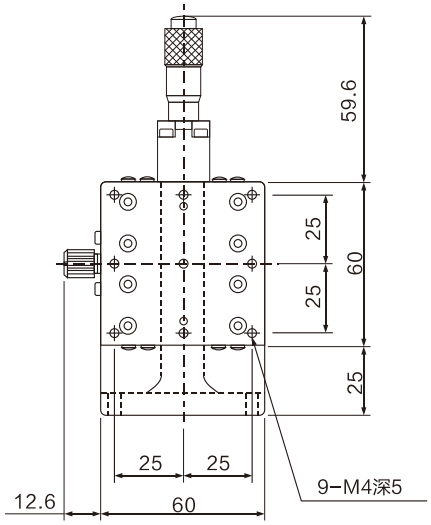

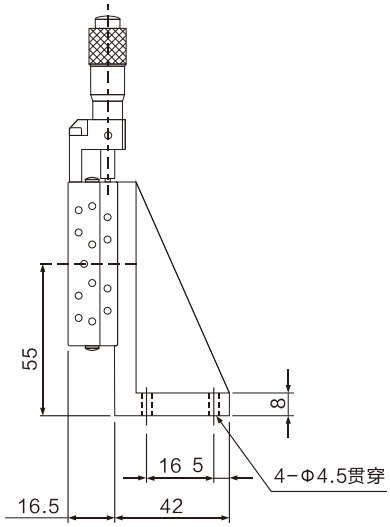

GML系列手动直线滑台-剪式升降台

特点

- GMV系列升降台行程大、负载能力强；
- 结构为剪式升降，具有自锁功能，结构稳定；
- 主体材料为硬质铝合金，表面黑色阳极氧化，美观耐用；
- 精研丝杠驱动，升降方便快捷；
- 台面具有丰富的安装孔，配套性好，性价比高。

产品型号	台面大小	负载(kg)	总体高度(mm)	驱动方式	行程（mm）	重量	含税单价
GMV60-E	120x80	10	60-120	研磨丝杠	60	1.15kg	¥850.00
GMV120-E	220x140	30	90-210	研磨丝杠	120	4.55kg	¥2400.00
GMV120	250x150	30	110~230	研磨丝杠	120	4.5kg	¥2800.00
GMV240	400x150	40	100~350	研磨丝杠	240	8.7kg	¥5200.00

产品外观及尺寸图



GMV60-E

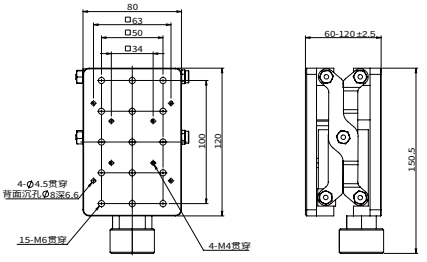

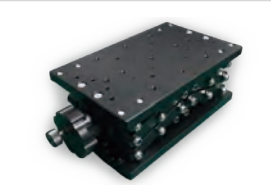

GMV120-E

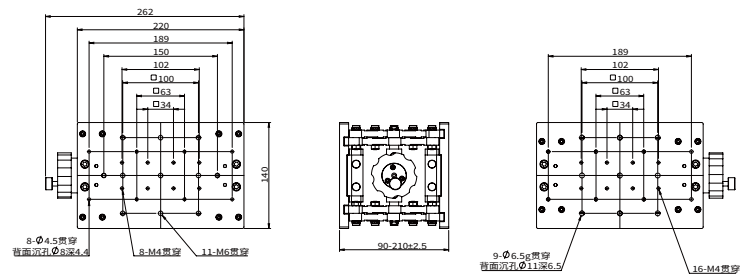



GMV120

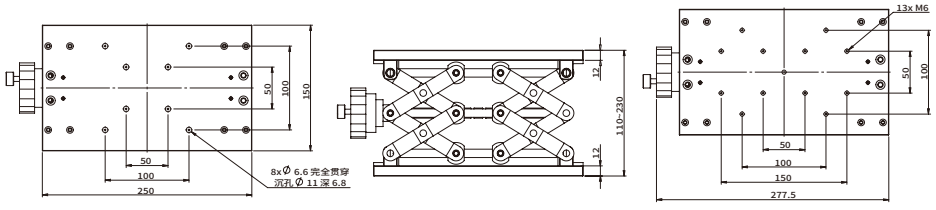



GMV240

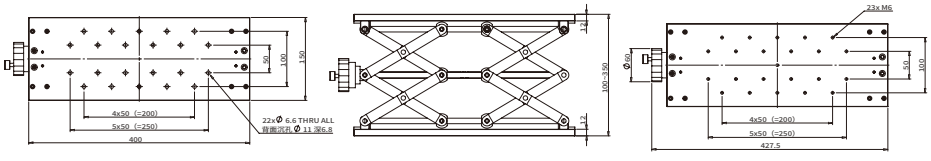

GML系列手动直线滑台-燕尾直线滑台 X轴一个方向

产品型号	台面大小	行程	负载	材料	最小刻度	移动平行度	平行度	重量	含税单价
GMLPX4040	40×40	±10mm	29.2N(3kgf)	铝合金(黑色阳极)	0.1mm	≤0.05mm/20mm	0.03mm	0.22kg	¥375.00
GMLPX4060	40×60	±15mm	49N(5kgf)	铝合金(黑色阳极)	0.1mm	≤0.05mm/30mm	0.04mm	0.28kg	¥450.00
GMLPX4090	40×90	±30mm	49N(5kgf)	铝合金(黑色阳极)	0.1mm	≤0.08mm/60mm	0.04mm	0.38kg	¥565.00

产品外观及尺寸图



GMLPX4040

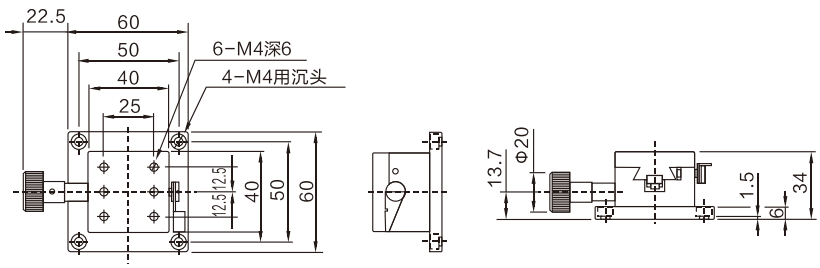



GMLPX4060

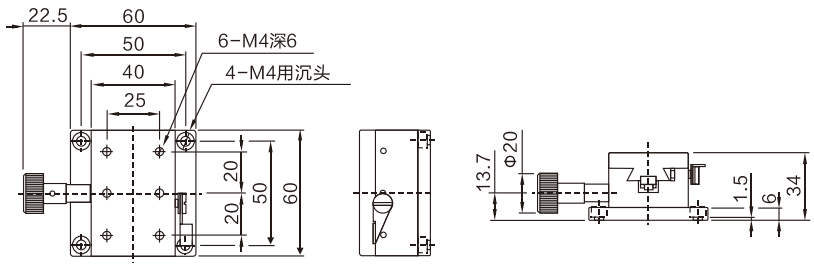



GMLPX4090

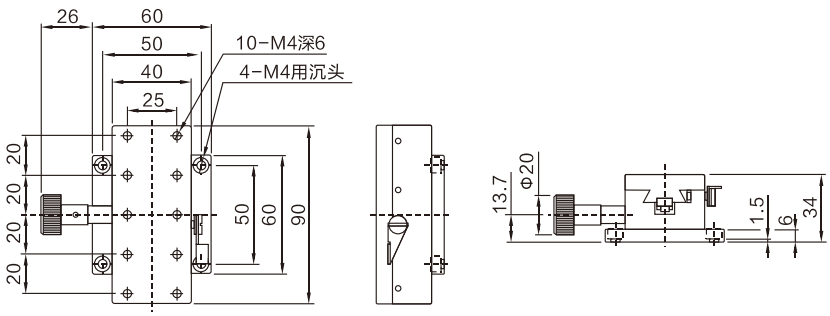

GML系列手动直线滑台-燕尾直线滑台 XY 轴两个方向

产品型号	台面大小	行程	负载	材料	最小刻度	移动平行度	平行度	重量	含税单价
GMLPXY4040	40×40	±10mm	29.2N(3kgf)	铝合金(黑色阳极)	0.1mm	≤0.05mm/20mm	0.06mm	0.39kg	¥750.00
GMLPXY4060	40×60	±15mm	49N(5kgf)	铝合金(黑色阳极)	0.1mm	≤0.05mm/30mm	0.06mm	0.5kg	¥900.00
GMLPXY4090	40×90	±30mm	49N(5kgf)	铝合金(黑色阳极)	0.1mm	≤0.08mm/60mm	0.06mm	0.69kg	¥1,130.00

产品外观及尺寸图



GMLPXY4040

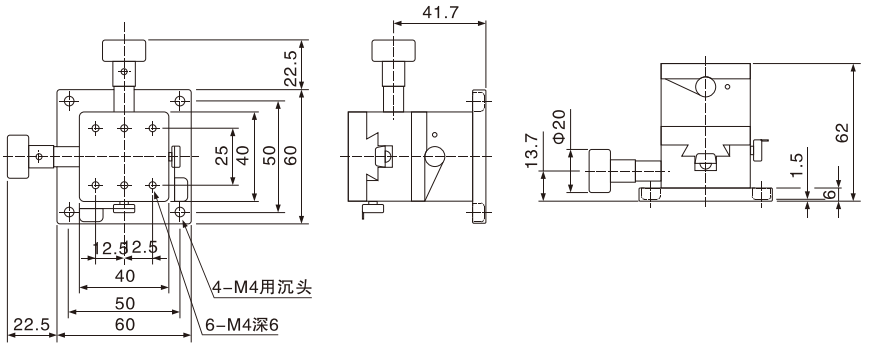



GMLPXY4060

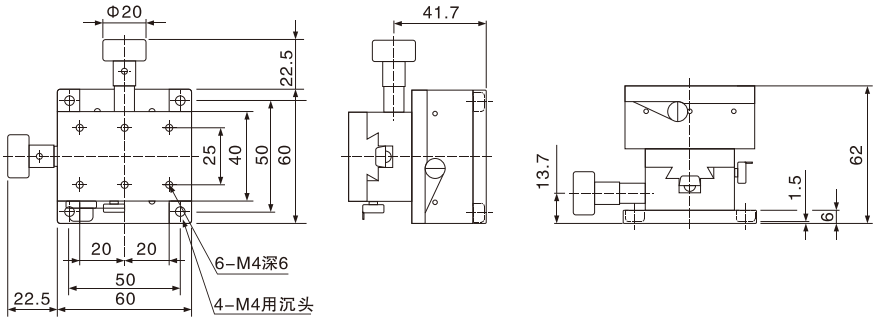



GMLPXY4090

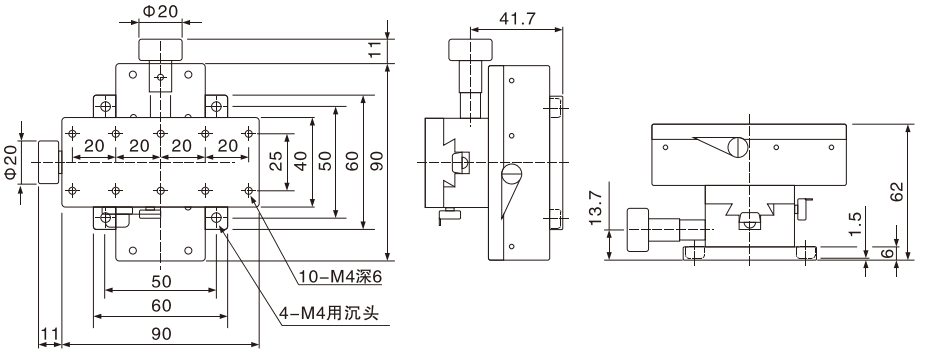

GML系列手动直线滑台-燕尾直线滑台 Z轴一个方向

产品型号	台面大小	行程	负载	材料	最小刻度	移动平行度	平行度	重量	含税单价
GMLPZ4040	40×40	±10mm	29.2N(3kgf)	铝合金(黑色阳极)	0.1mm	≤0.05mm/20mm	-	0.25kg	¥450.00
GMLPZ4060	40×60	±15mm	49N(5kgf)	铝合金(黑色阳极)	0.1mm	≤0.05mm/30mm	-	0.33kg	¥550.00
GMLPZ4090	40×90	±30mm	49N(5kgf)	铝合金(黑色阳极)	0.1mm	≤0.08mm/60mm	-	0.46kg	¥680.00

产品外观及尺寸图



GMLPZ4040

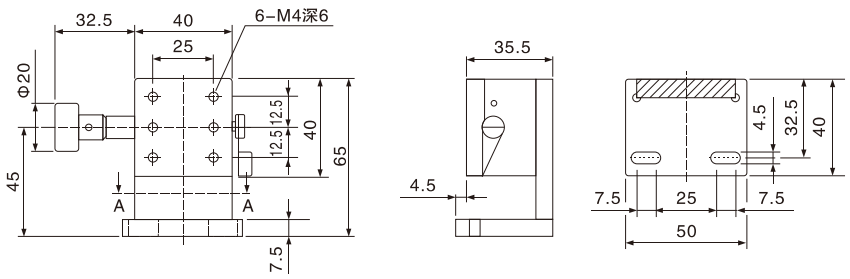



GMLPZ4060

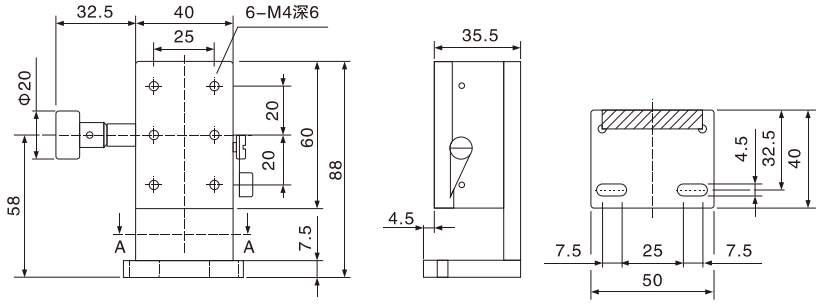



GMLPZ4090

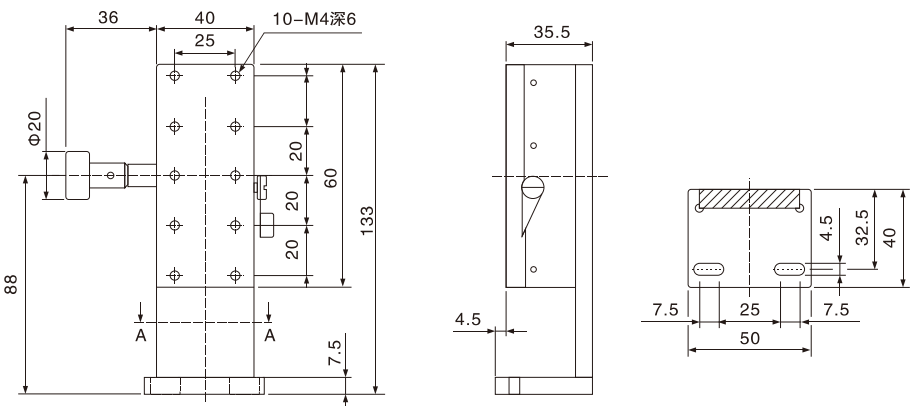

GML系列手动直线滑台-燕尾直线滑台 XZ轴一个方向

产品型号	台面大小	行程	负载	材料	最小刻度	移动平行度	平行度	重量	含税单价
GMLPXZ4040	40×40	±10mm	29.2N(3kgf)	铝合金(黑色阳极)	0.1mm	≤0.05mm/20mm	-	0.65kg	¥825.00
GMLPXZ4060	40×60	±15mm	49N(5kgf)	铝合金(黑色阳极)	0.1mm	≤0.05mm/30mm	-	0.84kg	¥1,000.00
GMLPXZ4090	40×90	±30mm	49N(5kgf)	铝合金(黑色阳极)	0.1mm	≤0.08mm/60mm	-	1.2kg	¥1,245.00

产品外观及尺寸图



GMLPXZ4040

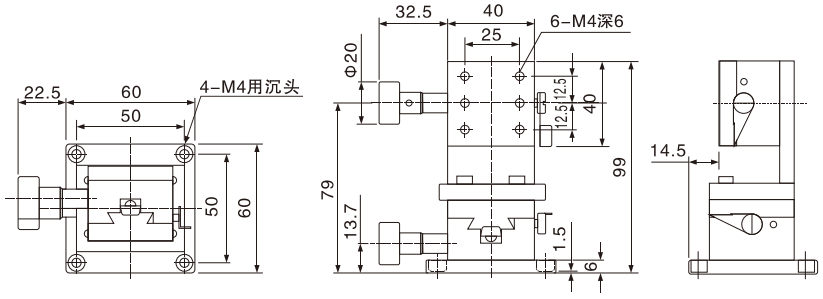



GMLPXZ4060

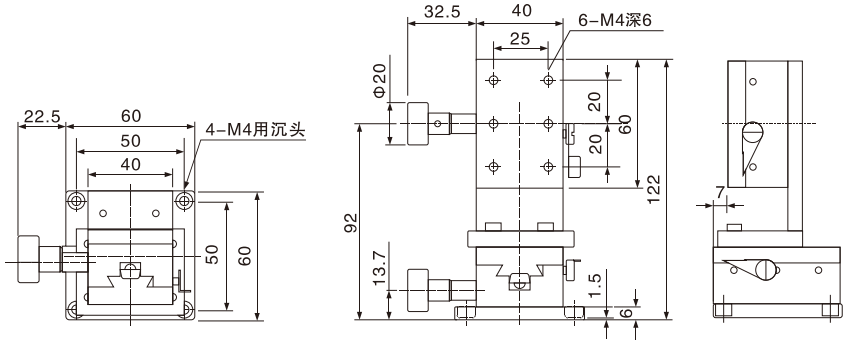



GMLPXZ4090

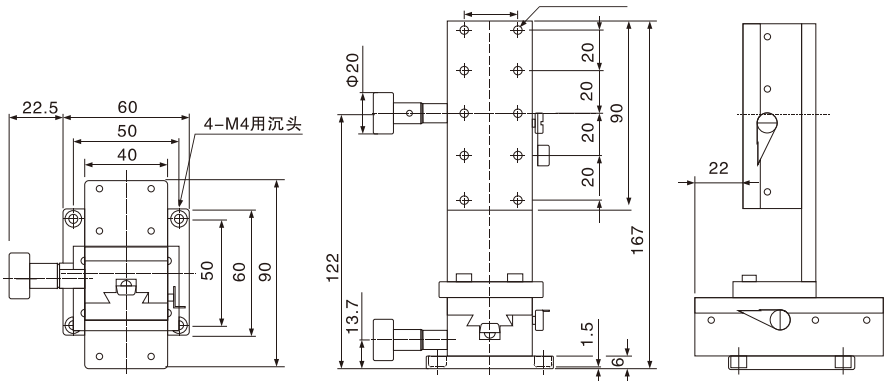

GML系列手动直线滑台-燕尾直线滑台 XYZ轴三个方向

产品型号	台面大小	行程	负载	材料	最小刻度	移动平行度	平行度	重量	含税单价
GMLPXYZ4040	40×40	±10mm	29.2N(3kgf)	铝合金(黑色阳极)	0.1mm	≤0.05mm/20mm	-	0.65kg	¥1,200.00
GMLPXYZ4060	40×60	±15mm	49N(5kgf)	铝合金(黑色阳极)	0.1mm	≤0.05mm/30mm	-	0.84kg	¥1,450.00
GMLPXYZ4090	40×90	±30mm	49N(5kgf)	铝合金(黑色阳极)	0.1mm	≤0.08mm/60mm	-	1.2kg	¥1,810.00

产品外观及尺寸图



GMLPXYZ4040

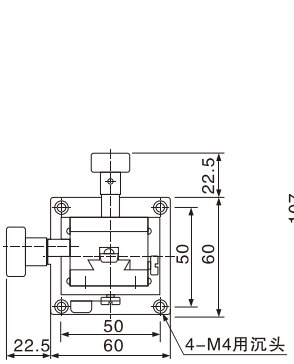



GMLPXYZ4060

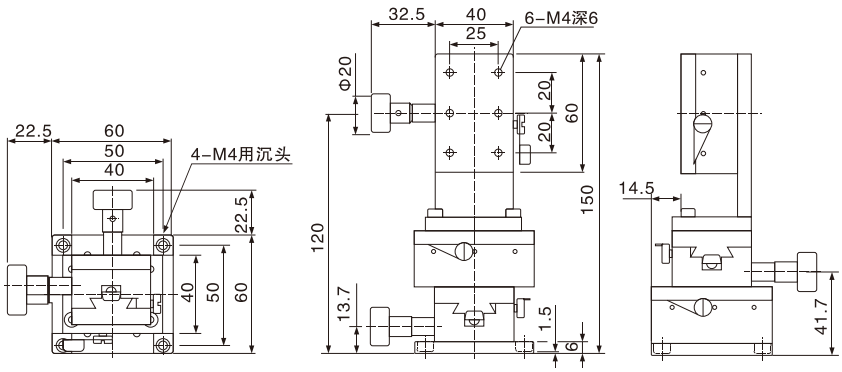



GMLPXYZ4090

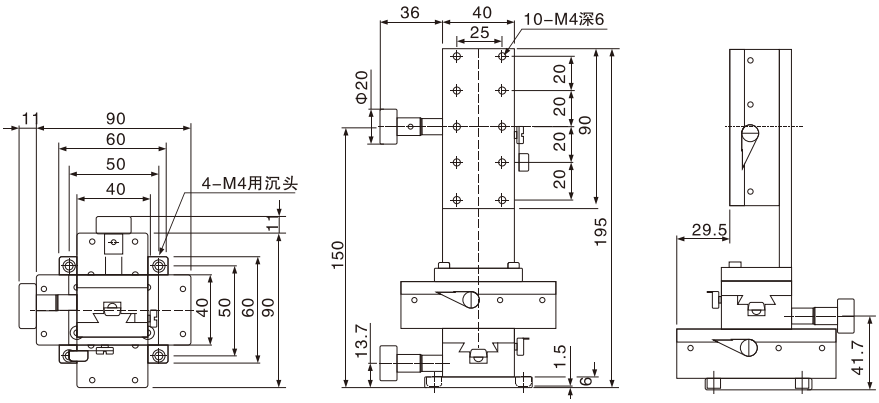

手动滑台

GML系列手动直线滑台-燕尾直线滑台 X轴一个方向

产品型号	台面大小	行程	负载	材料	最小刻度	移动平行度	平行度	重量	含税单价
GMLPX25-L50	25×42	30mm	29.4N(3kgf)	铝合金(黑色阳极)	0.1mm	-	0.05	0.12kg	¥375.00
GMLPX25-L70	25×42	50mm	29.4N(3kgf)	铝合金(黑色阳极)	0.1mm	-	0.05	0.13kg	¥450.00
GMLPX25-L100	25×42	80mm	29.4N(3kgf)	铝合金(黑色阳极)	0.1mm	-	0.05	0.16kg	¥480.00
GMLPX25-L150	25×42	130mm	29.4N(3kgf)	铝合金(黑色阳极)	0.1mm	-	0.10	0.21kg	¥680.00
GMLPX25-L200	25×42	180mm	29.4N(3kgf)	铝合金(黑色阳极)	0.1mm	-	0.15	0.25kg	¥785.00

产品外观及尺寸图



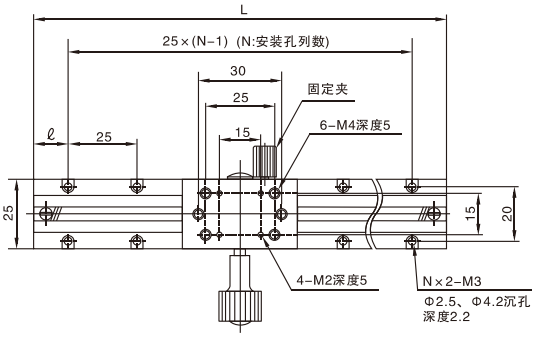

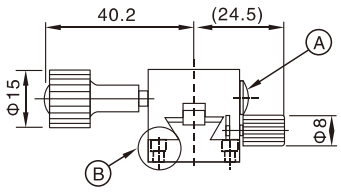

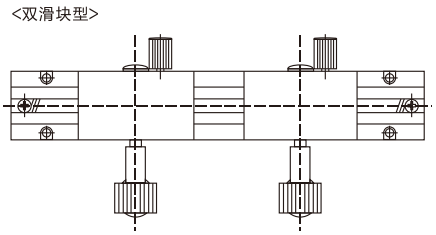

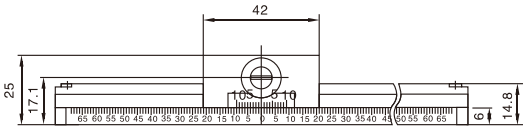

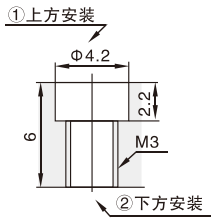

Ⓑ 安装孔放大图

①上方安装请使用M2螺栓。
②下方安装请使用M3螺栓。

产品型号	台面大小	L	G	n x F	N	负载	平行度	行程	重量
GMLPX25-L50	25×42	50	12.5	1X25	4	29.4N(3kgf)	0.05	30	0.12kg
GMLPX25-L70	25×42	70	10	2X25	6	29.4N(3kgf)	0.05	50	0.13kg
GMLPX25-L100	25×42	100	12.5	3X25	8	29.4N(3kgf)	0.05	80	0.16kg
GMLPX25-L150	25×42	150	12.5	4X25	10	29.4N(3kgf)	0.10	130	0.21kg
GMLPX25-L200	25×42	200	12.5	5X25	12	29.4N(3kgf)	0.15	180	0.25kg

GML系列手动直线滑台-燕尾直线滑台 Z轴一个方向

产品型号	台面大小	行程	负载	材料	最小刻度	移动平行度	重量	含税单价
GMLPZ25-L50	25×42	30mm	24.5N(2.5kgf)	铝合金(黑色阳极)	0.1mm	-	0.13kg	¥540.00
GMLPZ25-L70	25×42	50mm	24.5N(2.5kgf)	铝合金(黑色阳极)	0.1mm	-	0.14kg	¥600.00
GMLPZ25-L100	25×42	80mm	24.5N(2.5kgf)	铝合金(黑色阳极)	0.1mm	-	0.17kg	¥650.00
GMLPZ25-L150	25×42	130mm	24.5N(2.5kgf)	铝合金(黑色阳极)	0.1mm	-	0.22kg	¥720.00

产品外观及尺寸图



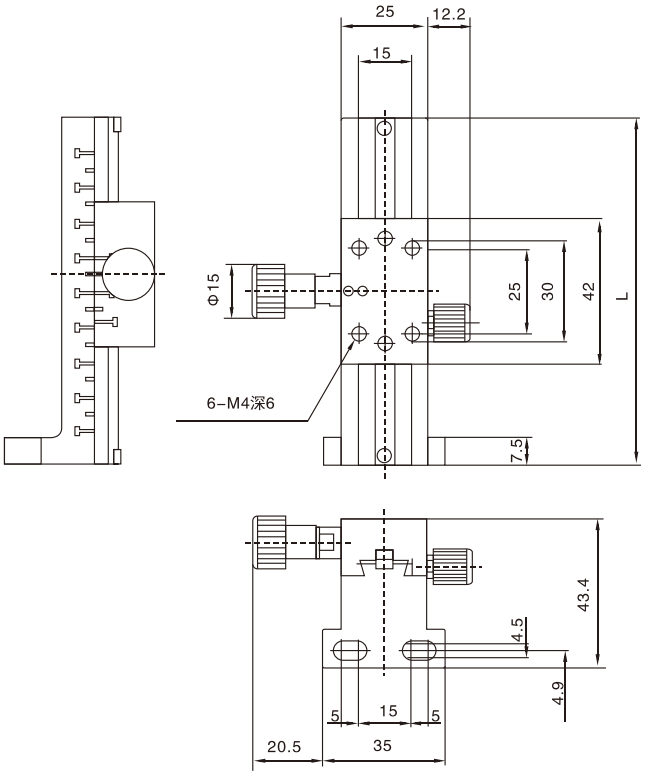

产品型号	台面大小	L	负载	行程	重量
GMLPZ25-L50	25×42	50	24.5N(2.5kgf)	30	0.13kg
GMLPZ25-L70	25×42	70	24.5N(2.5kgf)	50	0.14kg
GMLPZ25-L100	25×42	100	24.5N(2.5kgf)	80	0.17kg
GMLPZ25-L150	25×42	150	24.5N(2.5kgf)	130	0.22kg

GML系列手动直线滑台-燕尾直线滑台 X轴一个方向

产品型号	滑台面(mm)	移动量(mm)	旋钮旋转1圈的移动量(mm)	安装孔数(个)	e	耐负载(N)		移动精度直线度	重量	含税单价
						水平	垂直			
GMLPX30-L80	30×50	±3C	16.7	6	15	29.4	14.7	50μm	0.15	¥500.00
GMLPX30-L100	30×50	±4C	16.7	8	12.5	29.4	14.7	50μm	0.18	¥580.00
GMLPX30-L150	30×50	±65	16.7	12	12.5	29.4	14.7	60μm	0.23	¥720.00
GMLPX30-L200	30×50	±9C	16.7	16	12.5	29.4	14.7	60μm	0.30	¥880.00

产品外观及尺寸图

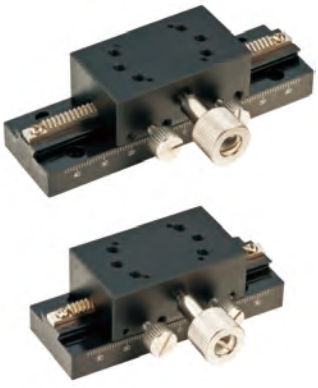

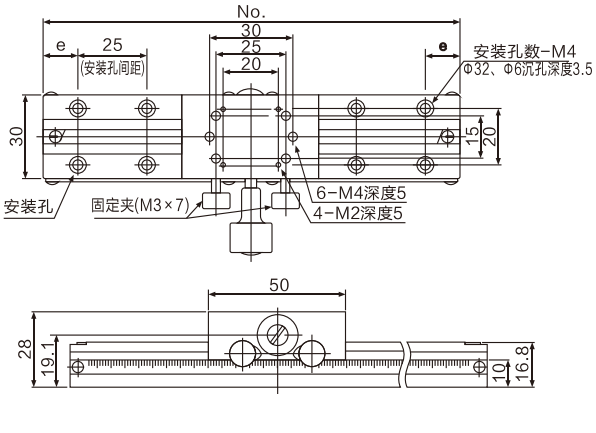

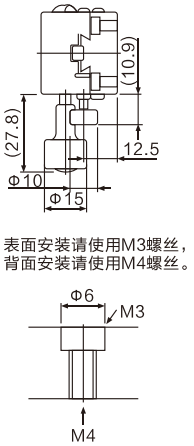

平行度检查组件

- 提高调整精度-无需专业知识和技术，便可定量进行千分表前端的微调；
- 提高安全性-将千分表安装到滑台上可有效防止掉落。

改善前

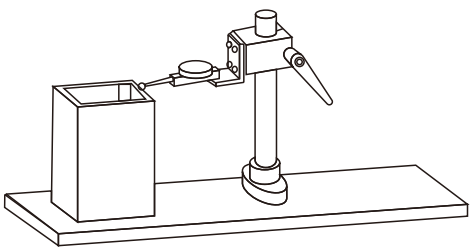

改善后

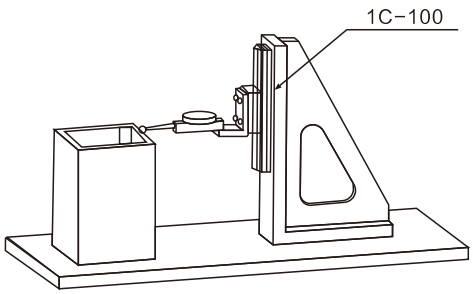

- 提高调整精度-无需专业知识和技术，便可定量进行千分表前端的微调。
- 提高安全性-将千分表安装到滑台上可有效防止掉落。

GML系列手动直线滑台-燕尾直线滑台 Z轴一个方向

产品型号	台面大小	行程	移动真直度	耐荷重	重量	材质	表面处理	含税单价
GMLPZ30-L80	50×30	+30mm	30μm	14.7N	0.18Kg	铝合金	黑色阳极处理	¥580.00
GMLPZ30-L100	50×30	±40mm	30μm	14.7N	0.21Kg	铝合金	黑色阳极处理	¥680.00
GMLPZ30-L150	50×30	±65mm	50μm	14.7N	0.26Kg	铝合金	黑色阳极处理	¥795.00

产品外观及尺寸图



GMLPZ30-L80

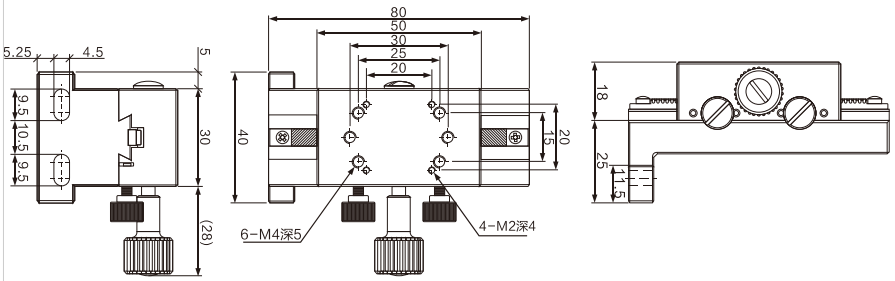



GMLPZ30-L100

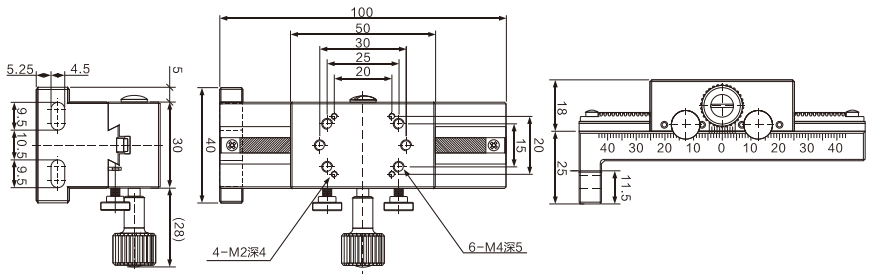



GMLPZ30-L150

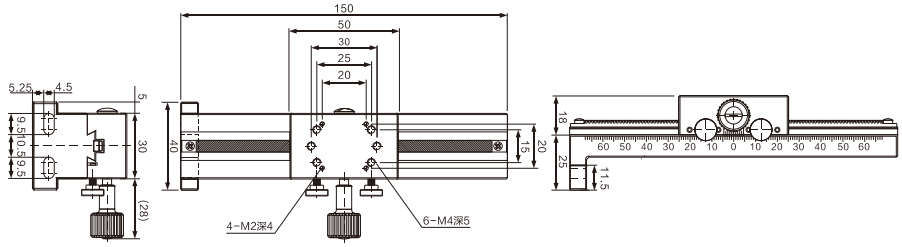

手动滑台

GML系列手动直线滑台-燕尾直线滑台 X轴一个方向

产品型号	台面大小	行程	负载	材料	最小刻度	移动平行度	平行度	重量	含税单价
GMLPX40-L100	40×40	60mm	29.4N(3kgf)	铝合金(黑色阳极)	0.1mm	-	0.05	0.25kg	¥560.00
GMLPX40-L150	40×40	110mm	29.4N(3kgf)	铝合金(黑色阳极)	0.1mm	-	0.05	0.33kg	¥620.00
GMLPX40-L200	40×40	160mm	29.4N(3kgf)	铝合金(黑色阳极)	0.1mm	-	0.05	0.39kg	¥700.00
GMLPX40-L250	40×40	210mm	29.4N(3kgf)	铝合金(黑色阳极)	0.1mm	-	0.10	0.46kg	¥780.00
GMLPX40-L300	40×40	260mm	29.4N(3kgf)	铝合金(黑色阳极)	0.1mm	-	0.15	0.53kg	¥850.00

产品外观及尺寸图

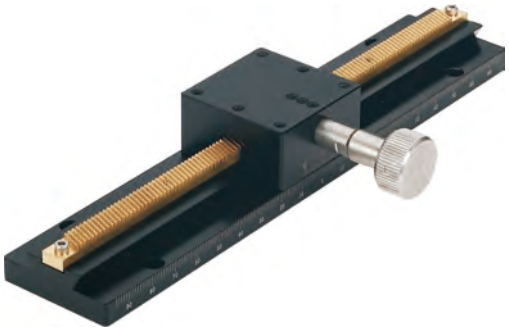

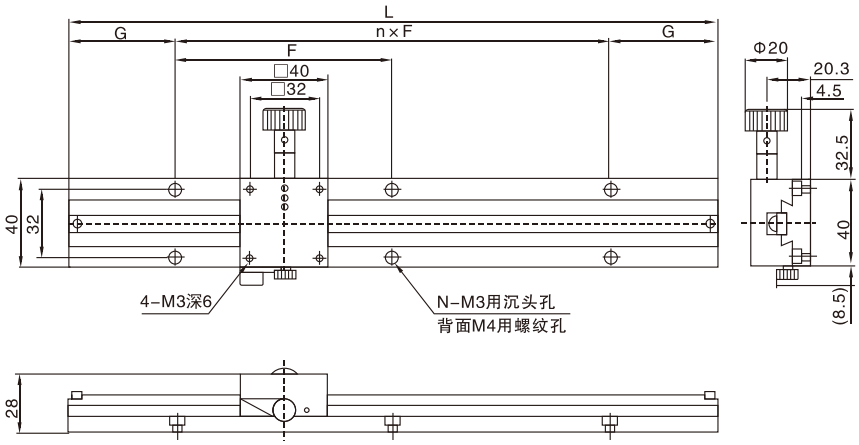

产品型号	台面大小	L	G	n x F	N	负载	平行度	行程	重量
GMLPX40-L100	40×40	100	12.5	1X75	4	29.4N(3kgf)	0.05	60	0.25kg
GMLPX40-L150	40×40	150	25	1X100	6	29.4N(3kgf)	0.05	110	0.33kg
GMLPX40-L200	40×40	200	25	2X75	6	29.4N(3kgf)	0.05	160	0.39kg
GMLPX40-L250	40×40	250	25	2X100	6	29.4N(3kgf)	0.10	210	0.46kg
GMLPX40-L300	40×40	300	50	2X100	6	29.4N(3kgf)	0.15	260	0.53kg

GML系列手动直线滑台-燕尾直线滑台 Z轴一个方向

产品型号	台面大小	行程	负载	材料	最小刻度	移动平行度	重量	含税单价
GMLPZ40-L100	40×40	60mm	29.4N(3kgf)	铝合金(黑色阳极)	0.1mm	-	0.25kg	¥780.00
GMLPZ40-L150	40×40	110mm	29.4N(3kgf)	铝合金(黑色阳极)	0.1mm	-	0.33kg	¥810.00
GMLPZ40-L200	40×40	160mm	29.4N(3kgf)	铝合金(黑色阳极)	0.1mm	-	0.39kg	¥900.00
GMLPZ40-L250	40×40	210mm	29.4N(3kgf)	铝合金(黑色阳极)	0.1mm	-	0.46kg	¥980.00
GMLPZ40-L300	40×40	260mm	29.4N(3kgf)	铝合金(黑色阳极)	0.1mm	-	0.53kg	¥1,050.00

产品外观及尺寸图



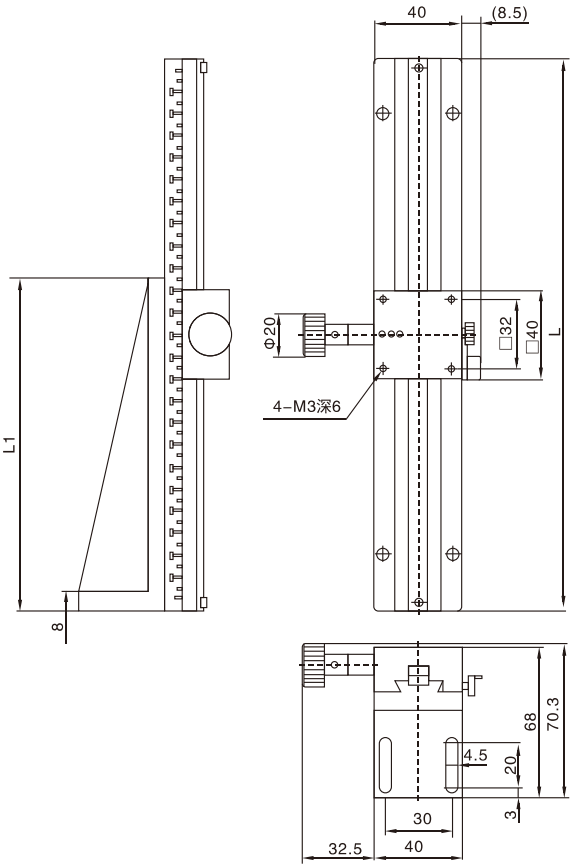

产品型号	台面大小	L	负载	行程	重量
GMLPZ40-L100	40×40	100	29.4N(3kgf)	60	0.25kg
GMLPZ40-L150	40×40	150	29.4N(3kgf)	110	0.33kg
GMLPZ40-L200	40×40	200	29.4N(3kgf)	160	0.39kg
GMLPZ40-L250	40×40	250	29.4N(3kgf)	210	0.46kg
GMLPZ40-L300	40×40	300	29.4N(3kgf)	260	0.53kg

GML系列手动直线滑台-燕尾直线滑台 X轴一个方向

产品型号	台面大小	行程	负载	材料	最小刻度	移动平行度	平行度	重量	含税单价
GMLPX60-L100	60×60	60mm	59.4N(6kgf)	铝合金(黑色阳极)	0.1mm	-	0.05	0.35kg	¥580.00
GMLPX60-L150	60×60	110mm	59.4N(6kgf)	铝合金(黑色阳极)	0.1mm	-	0.05	0.46kg	¥630.00
GMLPX60-L200	60×60	160mm	59.4N(6kgf)	铝合金(黑色阳极)	0.1mm	-	0.05	0.53kg	¥690.00
GMLPX60-L250	60×60	210mm	59.4N(6kgf)	铝合金(黑色阳极)	0.1mm	-	0.05	0.61kg	¥780.00
GMLPX60-L300	60×60	260mm	59.4N(6kgf)	铝合金(黑色阳极)	0.1mm	-	0.05	0.69kg	¥850.00
GMLPX60-L350	60×60	310mm	59.4N(6kgf)	铝合金(黑色阳极)	0.1mm	-	0.05	0.76kg	¥980.00
GMLPX60-L400	60×60	360mm	59.4N(6kgf)	铝合金(黑色阳极)	0.1mm	-	0.05	0.81kg	¥840.00
GMLPX60-L450	60×60	410mm	59.4N(6kgf)	铝合金(黑色阳极)	0.1mm	-	0.05	0.89kg	¥940.00
GMLPX60-L500	60×60	460mm	59.4N(6kgf)	铝合金(黑色阳极)	0.1mm	-	0.05	0.93kg	¥1,085.00

产品外观及尺寸图

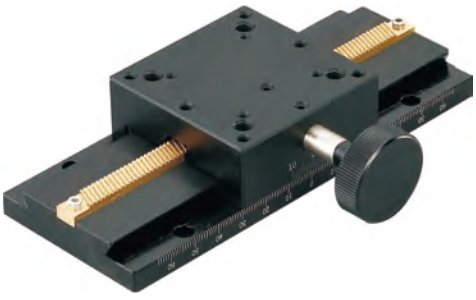

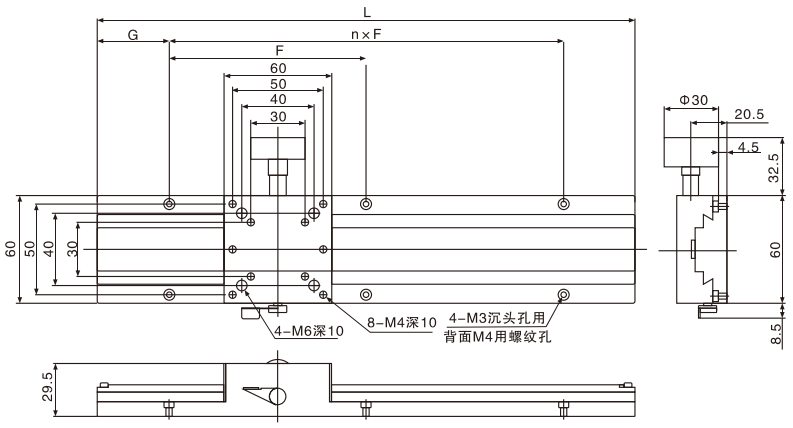

产品型号	台面大小	L	G	n x F	N	负载	平行度	行程	重量
GMLPX60-L100	60×60	100	12.5	1X50	4	59.4N(6kgf)	0.05	60	0.35kg
GMLPX60-L150	60×60	150	25	1X100	4	59.4N(6kgf)	0.05	110	0.46kg
GMLPX60-L200	60×60	200	25	2X75	6	59.4N(6kgf)	0.05	160	0.53kg
GMLPX60-L250	60×60	250	25	2X100	6	59.4N(6kgf)	0.05	210	0.61kg
GMLPX60-L300	60×60	300	50	2X100	6	59.4N(6kgf)	0.05	260	0.69kg
GMLPX60-L350	60×60	350	25	3X100	8	59.4N(6kgf)	0.05	310	0.76kg
GMLPX60-L400	60×60	400	25	5X75	12	59.4N(6kgf)	0.05	360	0.81kg
GMLPX60-L450	60×60	450	25	4X100	10	59.4N(6kgf)	0.05	410	0.89kg
GMLPX60-L500	60×60	500	25	6X75	14	59.4N(6kgf)	0.05	460	0.93kg

GML系列手动直线滑台-燕尾直线滑台双台面 X轴一个方向

产品型号	台面大小	行程	负载	平行度	重量	L	G	n x F	N	含税单价
GMLPX60D-L400	60×60	360	59.4N(6kgf)	0.05	0.81kg	400	25	5×75	12	¥1,120.00
GMLPX60D-L450	60×60	410	59.4N(6kgf)	0.05	0.89kg	450	25	4×100	10	¥1,250.00
GMLPX60D-L500	60×60	460	59.4N(6kgf)	0.05	0.93kg	500	25	6×75	14	¥1,450.00

产品外观及尺寸图

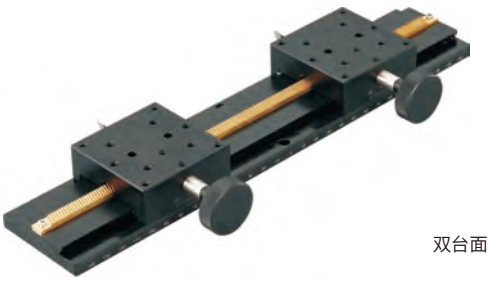

双台面

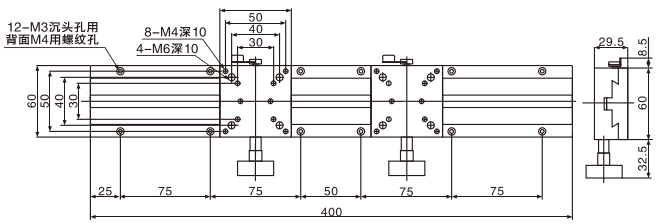

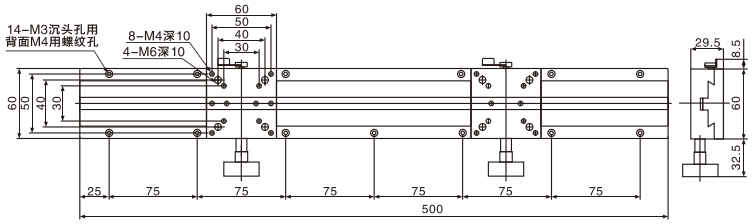

手动滑台

GML系列手动直线滑台-燕尾直线滑台 Z轴一个方向

产品型号	台面大小	行程	负载	材料	最小刻度	移动平行度	重量	含税单价
GMLPZ60-L100	60×60	60mm	29.4N(3kgf)	铝合金(黑色阳极)	0.1mm	-	0.25kg	¥600.00
GMLPZ60-L150	60×60	110mm	29.4N(3kgf)	铝合金(黑色阳极)	0.1mm	-	0.33kg	¥700.00
GMLPZ60-L200	60×60	160mm	29.4N(3kgf)	铝合金(黑色阳极)	0.1mm	-	0.39kg	¥780.00
GMLPZ60-L250	60×60	210mm	29.4N(3kgf)	铝合金(黑色阳极)	0.1mm	-	0.46kg	¥850.00
GMLPZ60-L300	60×60	260mm	29.4N(3kgf)	铝合金(黑色阳极)	0.1mm	-	0.53kg	¥925.00

产品外观及尺寸图



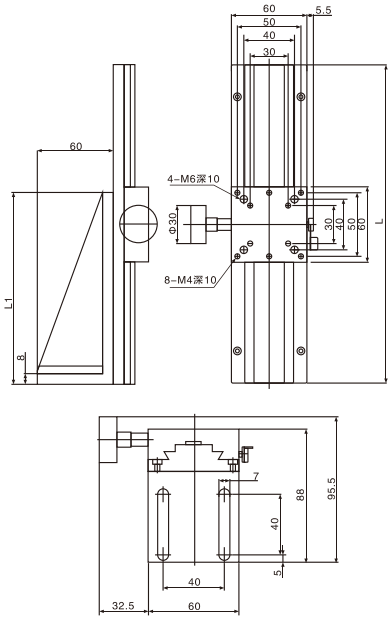

产品序号	台面大小	L	L1	负载	行程	重量
GMLPZ60-L100	60×60	100	100	29.4N(3kgf)	60	0.25kg
GMLPZ60-L150	60×60	150	100	29.4N(3kgf)	110	0.33kg
GMLPZ60-L200	60×60	200	170	29.4N(3kgf)	160	0.39kg
GMLPZ60-L250	60×60	250	170	29.4N(3kgf)	210	0.46kg
GMLPZ60-L300	60×60	300	170	29.4N(3kgf)	260	0.53kg

GML系列手动直线滑台-燕尾直线滑台 Z轴一个方向

产品型号	台面大小	行程	负载	材料	最小刻度	移动平行度	重量	含税单价
GMLPZ60-L400	60×60	360mm	29.4N(3kgf)	铝合金(黑色阳极)	0.1mm	-	0.61kg	¥730.00
GMLPZ60-L500	60×60	460mm	29.4N(3kgf)	铝合金(黑色阳极)	0.1mm	-	0.78kg	¥840.00

产品外观及尺寸图

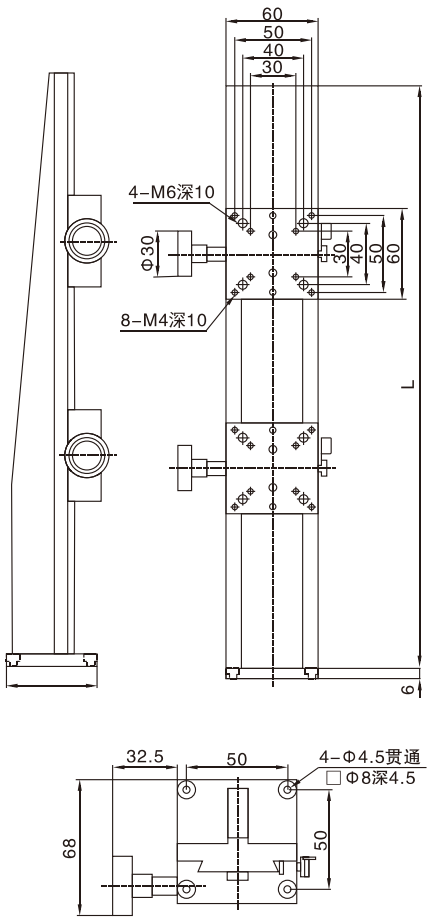

*双滑块另外选配

产品序号	台面大小	L	L1	负载	行程	重量
GMLPZ60-L400	60×60	400	一体式	29.4N(3kgf)	360	0.61kg
GMLPZ60-L500	60×60	500	一体式	29.4N(3kgf)	460	0.78kg

GML系列手动直线滑台-光纤专用

特点

- 灵敏度1μm;
- 主体材料为优质不锈钢，稳定性高、耐腐蚀性好;
- 导向采用歌德沟式滚珠方式，防止松动，稳定性高。

产品型号	X行程(mm)	Y行程(mm)	Z行程(mm)	θx(°)	θY(°)	θZ(°)	直线度(μm)	灵敏度(μm)	自重kg	含税单价
GMLGXYZ-13LP-F	13	13	6	/	/	/	≤3	≤1	1.9	请咨询
GMLGXYZ-13RP-F	13	13	6	/	/	/	≤3	≤1	1.9	请咨询
GMLGXYZ2G-13LP-F	13	13	6	/	-2～4	-4～4	≤3	≤1	2.3	请咨询
GMLGXYZ2G-13RP-F	13	13	6	/	-2～4	-4～4	≤3	≤1	2.3	请咨询
GMLGXYZ3G-13LP-F	13	13	6	±10	-2～4	-4～4	≤3	≤1	2.6	请咨询
GMLGXYZ3G-13RP-F	13	13	6	±10	-2～4	-4～4	≤3	≤1	2.6	请咨询

产品外观及尺寸图

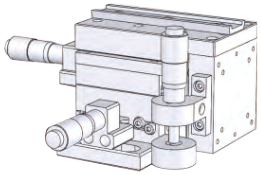

GMLGXYZ-13LP-F

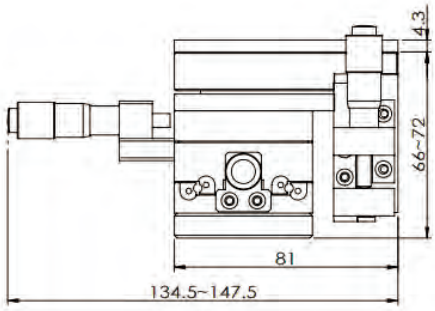

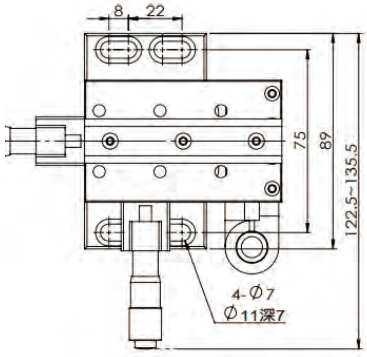

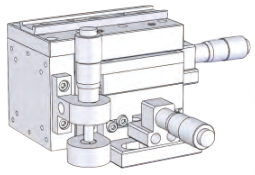

GMLGXYZ-13RP-F

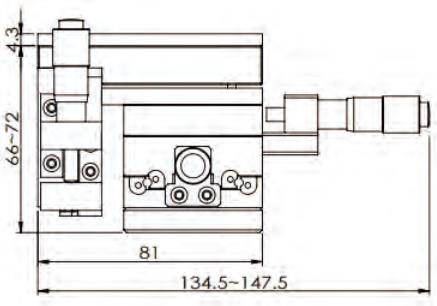

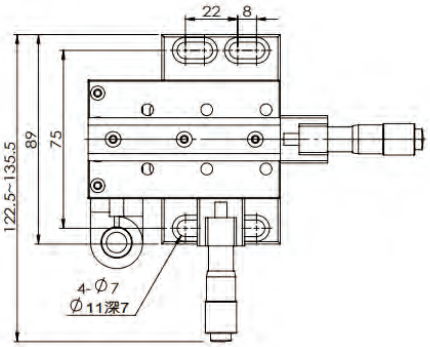

GML系列手动直线滑台-光纤专用

产品外观及尺寸图

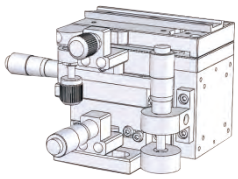

GMLGXYZ2G-13LP-F

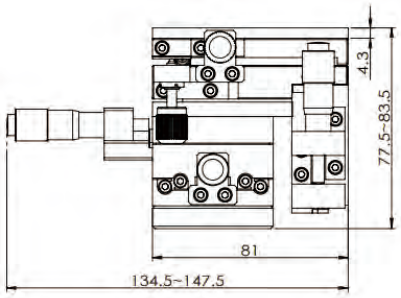

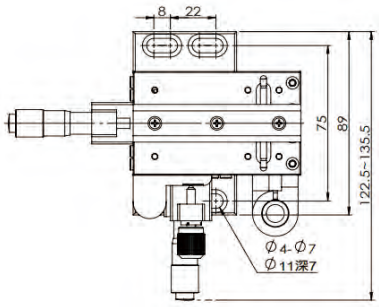

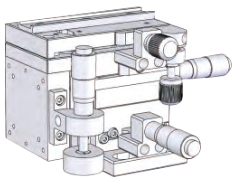

GMLGXYZ2G-13RP-F

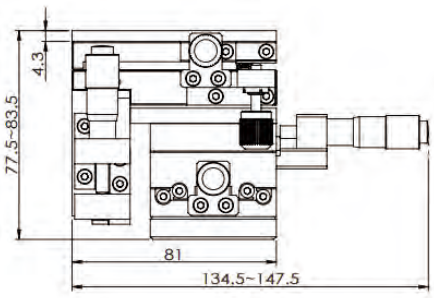

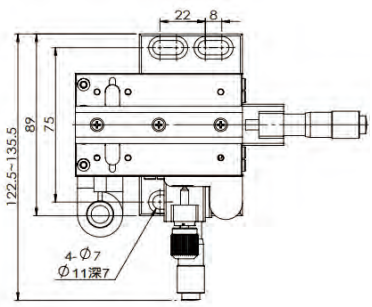

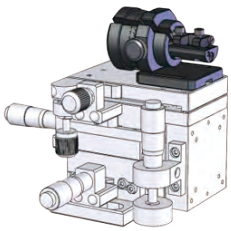

GMLGXYZ3G-13LP-F

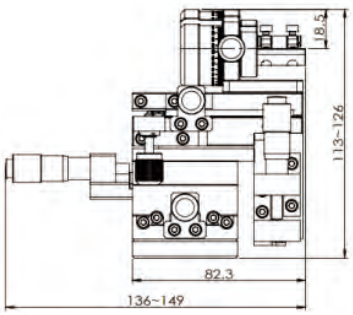

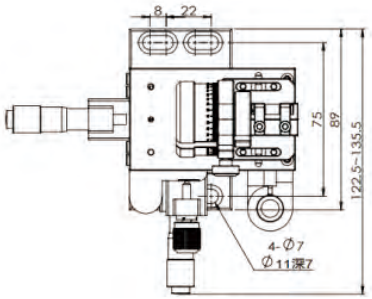

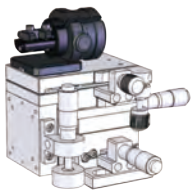

GMLGXYZ3G-13RP-F

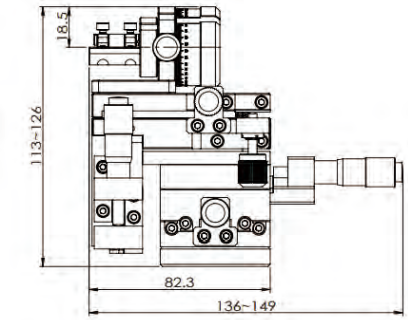

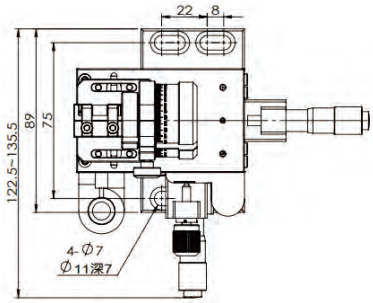

GML系列手动直线滑台-大型升降台

特点

- Z轴升降，螺旋提升机构；
- 调节行程10mm，调节精度1mm/转；
- 侧面带有2个调节手轮，二者之间从动，转动一个，另外一个同步转动，从而实现高度调节；
- 平台中心带有通孔，调节平台台面高度，其有效通孔尺寸不变。

产品型号	台面尺寸	调节精度	负载	行程	导轨形式	自重	含税单价
GMLSV-200	200x200mm	1mm/转	50kg	10mm	螺旋提升	3.5kg	¥9500

产品外观及尺寸图

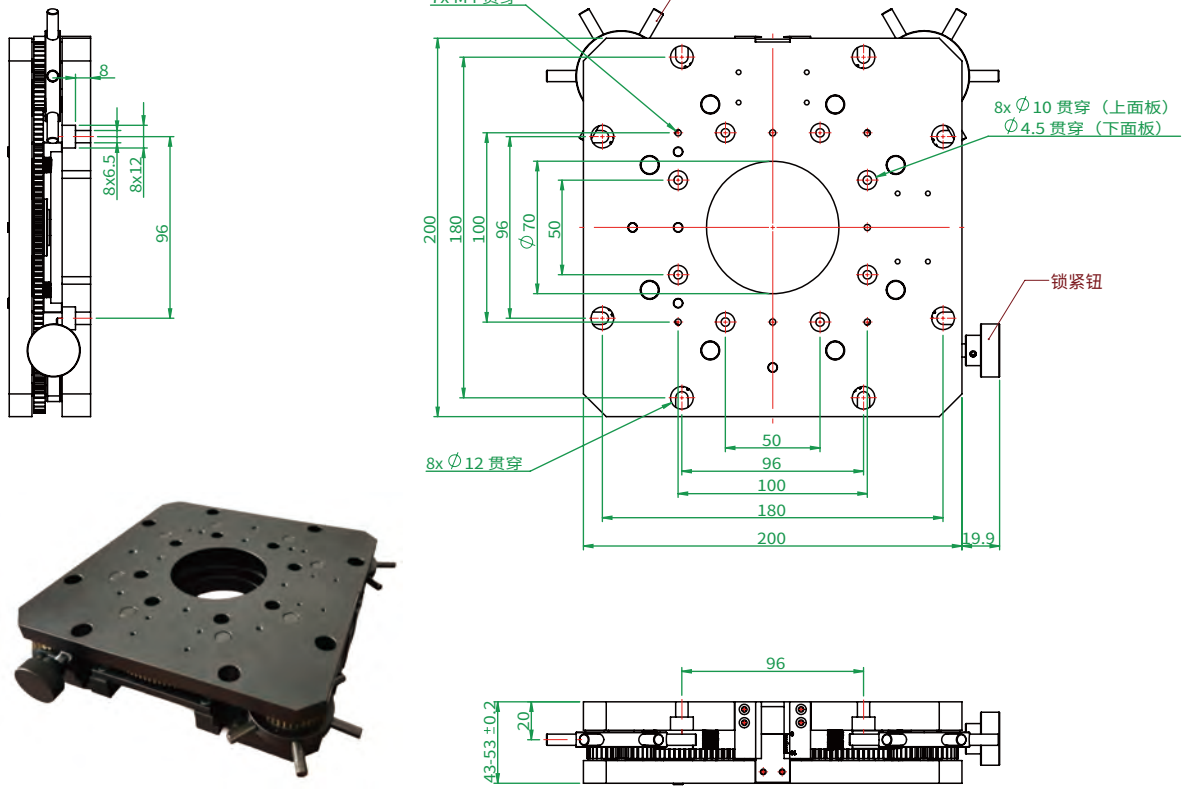

GMR系列手动旋转滑台

产品外观





型号说明

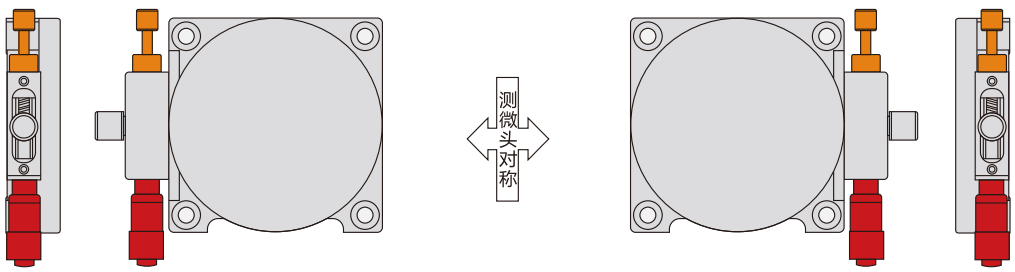

安装方法

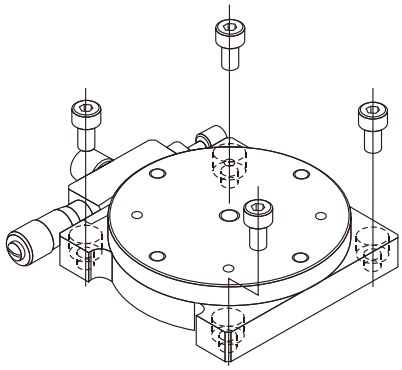

使用底座上的沉头孔，就可以将平台进行安装。

GMR85/GMR110

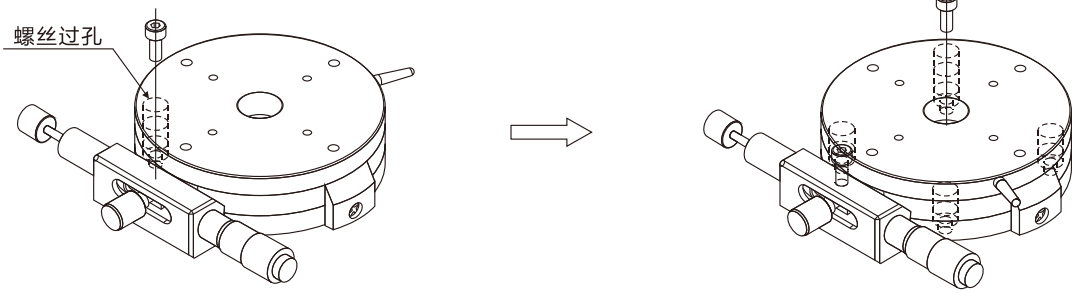

旋转工作台面，使螺丝过孔和底座上的沉头同心，便可用螺丝进行固定。

重复左侧，便可将平台使用4个沉头孔固定。

使用方法

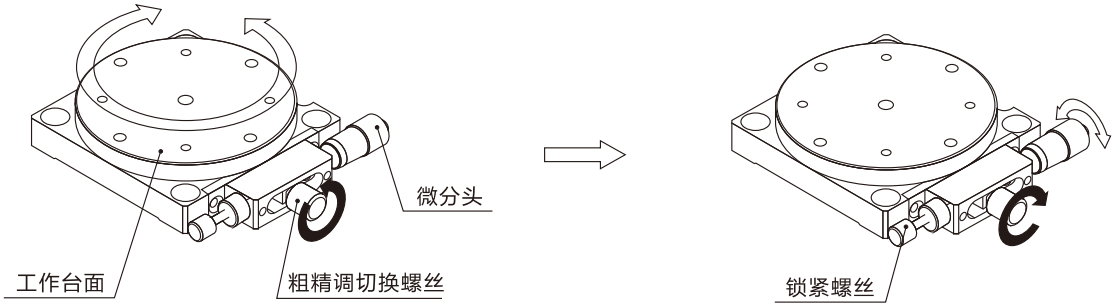

松掉粗精调切换螺丝后，就可以用手将工作台面时行360粗调。

锁紧粗精调切换螺丝后，就可以用微分头将工作台面进 行精调，精调时，请确定锁紧螺丝是否松开。调整至所 需位置时，使用锁紧螺丝进行固定。

GMR系列手动旋转滑台 θ轴一个方向，精密型

安装方法

- 旋转平台可以实现 角度的精密调整；
- 采用滑动轴承，主要部件材质为黄铜；
- 把台面转到大致的位置后，使用粗精调切换螺丝 固定，这样就可以使用测微头进行微调。

产品型号	台面大小	行程	负载	材料	最小刻度	微分头每格	同心度	平行度	重量	含税单价
GMR40	φ38	360°粗调，±5°精调	9.8N(1kgf)	铝合金	10'	≈1.44'	0.03mm	0.03mm	0.10kg	¥650.00
GMR60	φ60	360°粗调，±5°精调	29.4N(3kgf)	铝合金	5'	≈0.92'	0.03mm	0.04mm	0.30kg	¥750.00
GMR80	φ80	360°粗调，±5°精调	39.2N(4kgf)	铝合金	5'	≈0.67'	0.03mm	0.04mm	0.30kg	¥750.00

产品外观及尺寸图

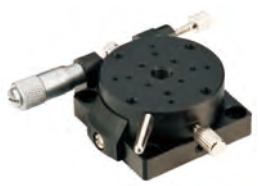

GMR40

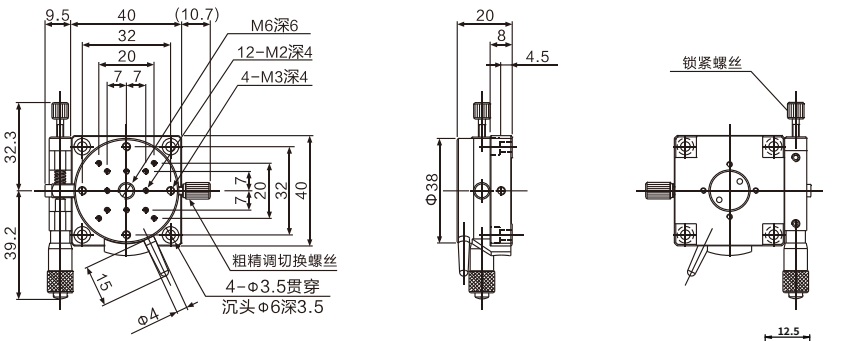



GMR60

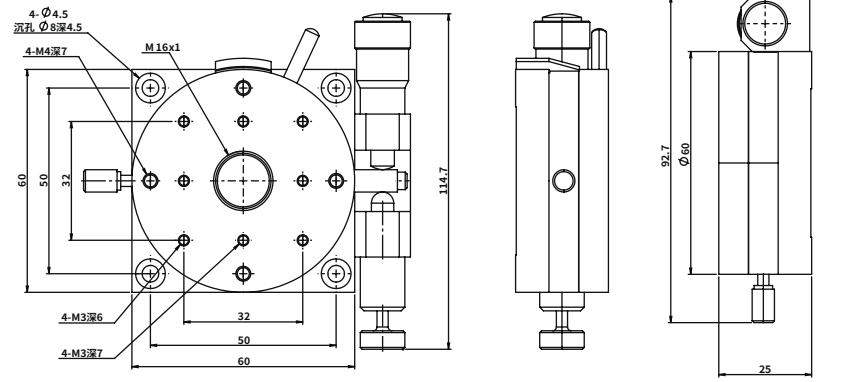



GMR80

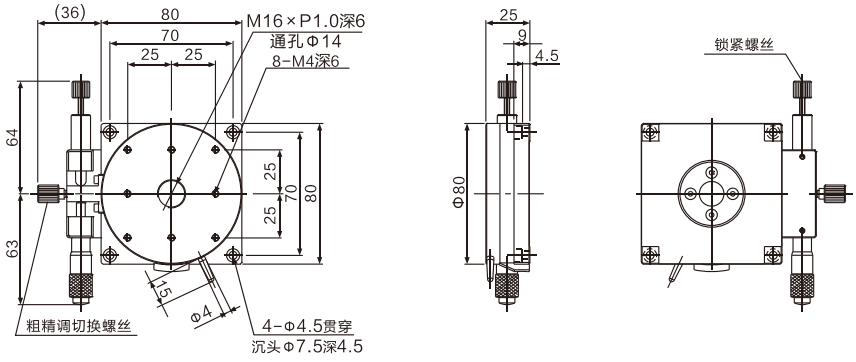

GMR系列手动旋转滑台 θ轴一个方向，标准型

产品外观

- 旋转平台可以实现角度的精密调整；
- 把台面转到大致的位置后，使用粗精调切换螺丝固定，这样就可以使用测微头进行微调。

产品型号	台面大小	行程	负载	材料	最小刻度	微分头每格	同心度	平行度	重量	含税单价
GMR90	ϕ90	360°粗调，±5°精调	39.2N(4kgf)	铝合金	5'	≈0.61'	0.03mm	0.04mm	0.62kg	¥980.00
GMR100	ϕ100	360°粗调，±5°精调	39.2N(3kgf)	铝合金	5'	≈0.56'	0.03mm	0.05mm	0.72kg	¥1080.00
GMR125	ϕ125	360°粗调，±5°精调	49N(5kgf)	铝合金	5'	≈0.46'	0.03mm	0.05mm	1.20kg	¥1450.00

产品外观及尺寸图

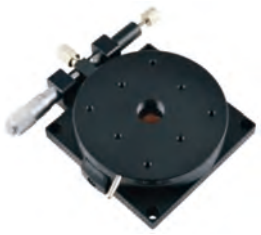

GMR90

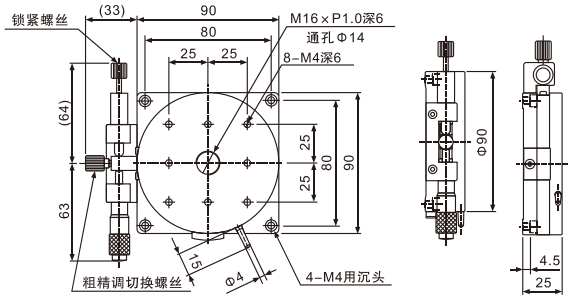



GMR100

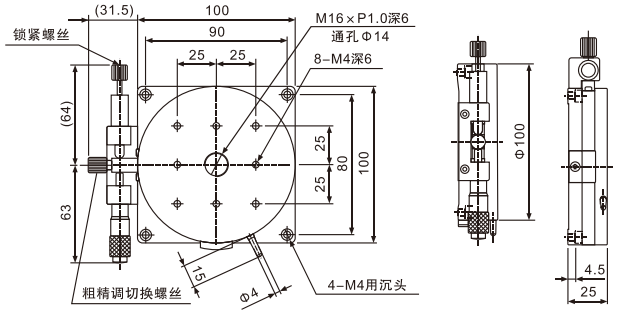



GMR125

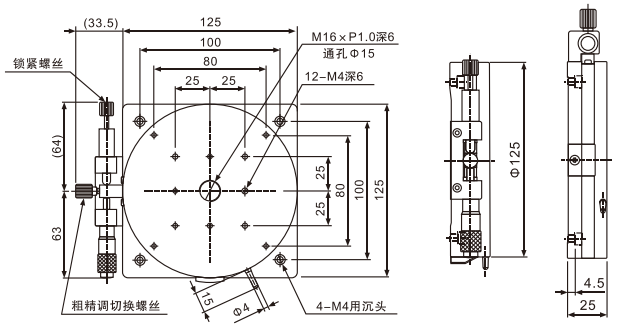

GMG系列手动角位滑台

GMG系列手动角位滑台 α轴一个方向

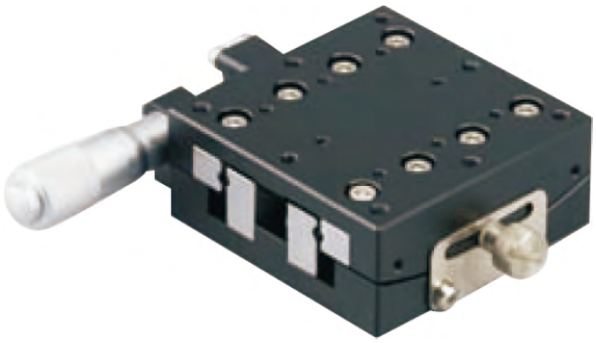

GMG60-75L



GMG60-75R

微分头：右

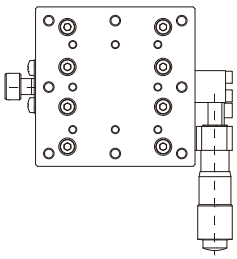

微分头：左

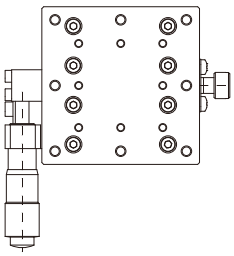

GMG系列手动角位滑台 α轴一个方向

产品型号	移动方向	主体材质	驱动方式	导轨方式	台面大小	台面厚度	中心高度	移动行程	负载	最小刻度	微分头每格	重量	含税单价
GMG60-75L	α轴一个方向	铝合金	微分头	交叉导轨型	60mm×60mm	25mm	75±0.2	±7	49N(5kgf)	1°	=25"	0.33kg	¥1080.00
GMG60-75R	α轴一个方向	铝合金	微分头	交叉导轨型	60mm×60mm	25mm	75±0.2	±7	49N(5kgf)	1°	=25"	0.33kg	¥1080.00

产品外观及尺寸图



GMG60-75L

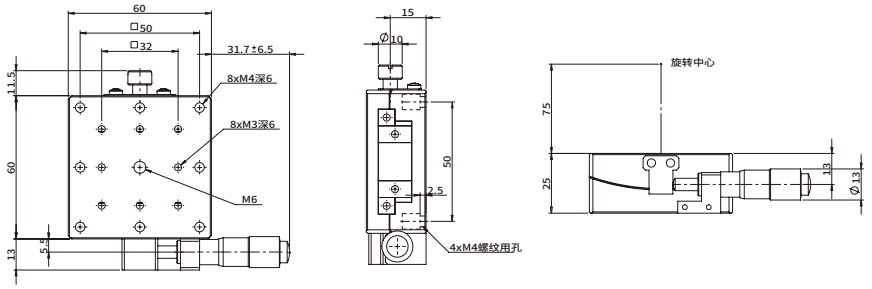



GMG60-75R

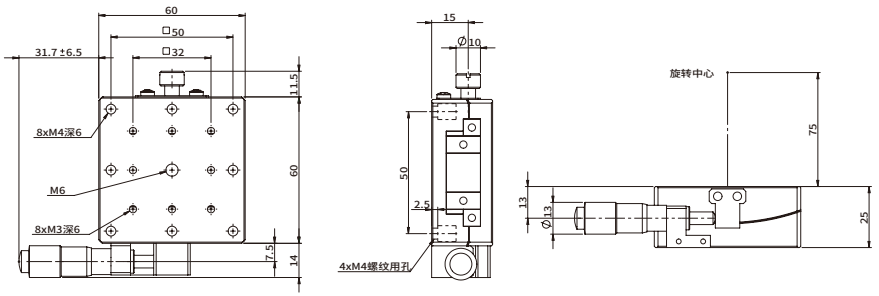

GMG系列手动角位滑台 蜗轮蜗杆型-单轴/双轴型滑台

单轴型产品外观及尺寸图



GMGP单轴型

旋转中心高度
如下图所示。

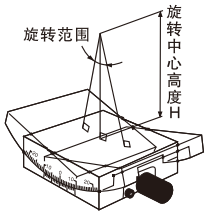

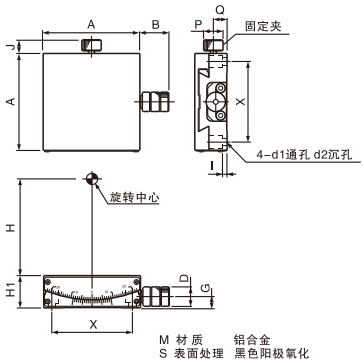

双轴型产品外观及尺寸图



GMGP双轴型

旋转中心高度
如下图所示。

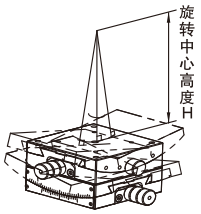

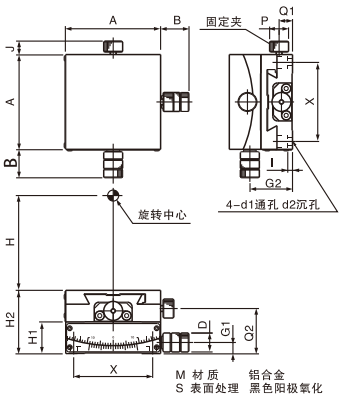

滑台面安装 尺寸

A25

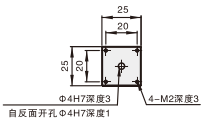

A30

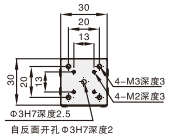

A40

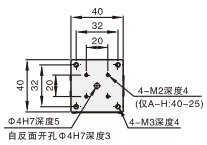

A50

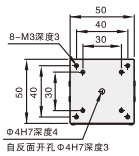

A60

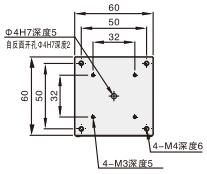

A80

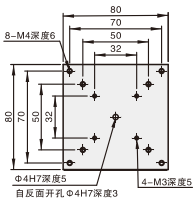

GMG系列手动角位滑台 蜗轮蜗杆型-单轴/双轴型滑台

单轴型

产品型号	A-H	俯视图		主视图			俯视图						滑台面	旋转中心高度	移动量	旋钮旋转1圈的移动量	耐负载	自重	附件(4个) Type M-L	含税单价
		B	J	H1	D	G	P	Q	X	L	d1	d2								
GMGP25-20	25-20	19	9	15	10	5.5	10	6.2	20	3	2.5	4.2	25X25	20±0.1	±15°	≈2.0°	19.6	0.07	SCB2-6	¥1,450.00
GMGP25-35	25-35	19	9	15	10	6	10	7.7	20	3	2.5	4.2	25X25	35±0.1	±10°	≈2.0°	19.6	0.07	SCB2-6	¥1,450.00
GMGP30-30	30-30	19.5	9	14	10	6.5	6	6.3	13	5	2.5	3.8	30X30	30±0.1	±10°	≈2.06°	9.8	0.10	SCB2-8	¥1,350.00
GMGP30-44	30-44	19.5	9	13	10	6.5	6	6.3	13	5	2.5	3.8	30X30	44±0.1	±10°	≈1.5°	9.8	0.10	SCB2-8	¥1,350.00
GMGP40-25	40-25	17.5	8	15	9	4.8	10	5.8	32	2	3.5	6	40X40	25±0.1	±20°	≈2.2°	29.4	0.18	SCB3-6	¥1,150.00
GMGP40-40	40-40	18	8	20	12	8.5	10	9.7	32	5	3.5	6	40X40	40±0.1	±15°	≈1.89°	29.4	0.24	SCB3-8	¥1,150.00
GMGP40-60	40-60	18	8	20	12	8.5	10	9.7	32	5	3.5	6	40X40	60±0.1	±10°	≈1.33°	29.4	0.24	SCB3-8	¥1,150.00
GMGP50-50	50-50	18	7.7	18	12	7	10	7	40	3	3.5	6	50X50	50±0.1	±10°	≈1.55°	29.4	0.36	SCB3-6	¥1,250.00
GMGP50-68	50-68	18	7.7	18	12	8	10	8	40	3	3.5	6	50X50	68±0.1	±10°	≈1.2°	29.4	0.36	SCB3-6	¥1,250.00
GMGP50-86	50-86	18	7.7	18	12	8	10	8	40	3	3.5	8	50X50	86±0.1	±8°	≈0.97°	29.4	0.36	SCB3-6	¥1,250.00
GMGP60-35	60-35	18	8.6	25	12	9	12	10.5	50	3	3.5	8	60X60	35±0.1	±25°	≈2.0°	58.8	0.72	SCB4-8	¥1,250.00
GMGP60-60	60-60	18	8.6	20	12	7	12	8.5	50	3	3.5	8	60X60	60±0.1	±20°	≈1.3°	58.8	0.58	SCB4-8	¥1,250.00
GMGP60-80	60-80	18	8.6	20	12	7	12	8.5	50	3	4.5	8	60X60	80±0.1	±15°	≈1.0°	58.8	0.58	SCB4-8	¥1,250.00
GMGP80-100	80-100	25	14	30	15	11	15	14	70	7	4.5	8	80X80	100±0.1	±18°	≈1.0°	49.0	0.64	SCB4-12	¥1,850.00
GMGP80-130	80-130	25	14	30	15	11	15	13	70	7	4.5	8	80X80	130±0.1	±15°	≈1.0°	49.0	0.64	SCB4-12	¥1,850.00

双轴型

产品型号	A-H	滑台面 (MM)	旋转中心高度 H (MM)	移动量	旋转扭转1圈的移动量	荣许力矩负载 (N.m)			耐负载 (N)	自重 (Kg)	含税单价
						上下摆动	左右摆动	侧向滚动			
GMGPXY25-20	25-20	25×25	20+0.1	(上)+15°/(下)+10	(上)=2.0°/(下)=2.0°	0.3	0.3	0.3	19.6	0.14	¥2,900.00
GMGPXY30-30	30-30	30×30	30±0.1	(上)±10°/(下)±10°	(上)=2.06°/(下)=1.5°	0.5	0.5	0.5	9.8	0.20	¥2,700.00
GMGPXY40-25	40-25	40×40	25+0.1	(上)±20°/(下)±15°	(上)≈2.2°/(下)=1.89°	0.8	1.0	0.8	27.4	0.42	¥2,300.00
GMGPXY40-40	40-40	40×40	40±0.1	(上)±15°/(下)±10°	(上)≈1.89°/(下)≈1.33°	0.8	1.0	0.8	26.4	0.48	¥2,300.00
GMGPXY50-50	50-50	50×50	50±0.1	(上)±10°/(下)±10°	(上)=1.55°/(下)=1.2°	1.0	1.2	1.0	24.5	0.72	¥2,500.00
GMGPXY50-68	50-68	50×50	68±0.1	(上)±10°/(下)±8°	(上)≈1.2°/(下)~0.97°	1.0	1.2	1.0	24.5	0.72	¥2,500.00
GMGPXY60-35	60-35	60×60	35±0.1	(上)±25°/(下)±20°	(上)≈2.0°/(下)=1.3°	1.5	2.0	1.5	51.9	1.30	¥2,500.00
GMGPXY60-60	60-60	60×60	60±0.1	(上)±20°/(下)±15°	(上)=1.3°/(下)=1.0°	1.5	2.0	1.5	52.9	1.16	¥2,500.00
GMGPXY80-100	80-100	80×80	100±0.1	(上)±18°/(下)±15°	(上)=1.0%/(下)=1.0°	2.0	3.0	2.0	42.1	1.28	¥3,700.00

多轴组合

多轴组合：XZ 轴(水平升降)

组合平台

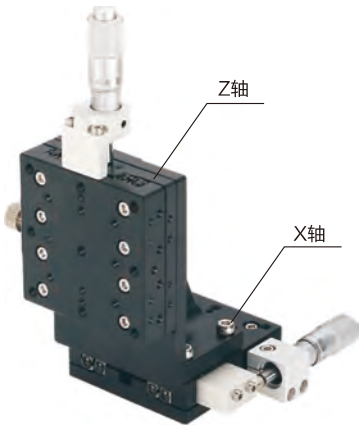

型号说明

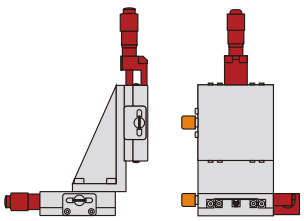
-L-C2

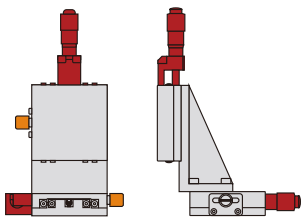
-R-C2

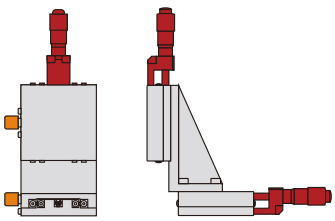
-C-C2

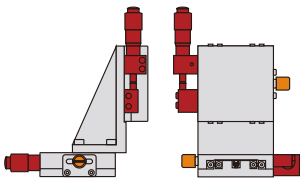
-L-L2

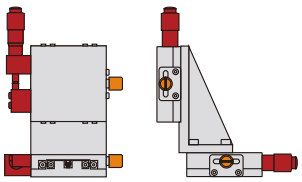
-R-L2

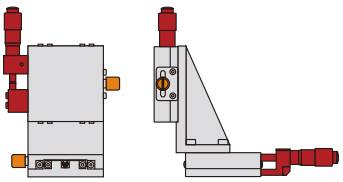
-C-L2

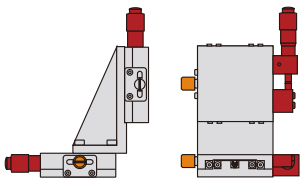
-L-R2

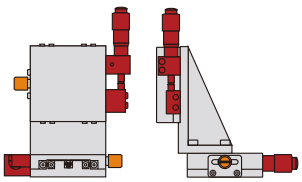
-R-R2

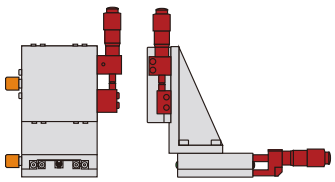
-C-R2

*除以上组合形式外，也可根据客户需求进行组合，随时欢迎咨询。

多轴组合：XZ 轴(水平升降)

规格参数

产品型号	移动方向	主体材质	驱动方式	台面大小	行程	负载	最小刻度	重量	含税单价
GMLXZ40-LC	XZ轴两个方向	铝合金(黑色阳极)	微分头	40mm×40mm	X轴：±6.5mm Z轴：±6.5mm	19.2N(2kgf)	0.01mm	0.36kg	¥1,068.00
GMLXZ50-LC	XZ轴两个方向	铝合金(黑色阳极)	微分头	50mm×50mm	X轴：±6.5mm Z轴：±6.5mm	29.4N(3kgf)	0.01mm	0.52kg	¥1,148.00
GMLXZ60-LC	XZ轴两个方向	铝合金(黑色阳极)	微分头	60mm×60mm	X轴：±6.5mm Z轴：±6.5mm	39.2N(4kgf)	0.01mm	0.69kg	¥1,198.00
GMLXZ90-LC	XZ轴两个方向	铝合金(黑色阳极)	微分头	90mm×90mm	X轴：±6.5mm Z轴：±6.5mm	58.8N(6kgf)	0.01mm	1.35kg	¥1,450.00

GMLXZ40-LC

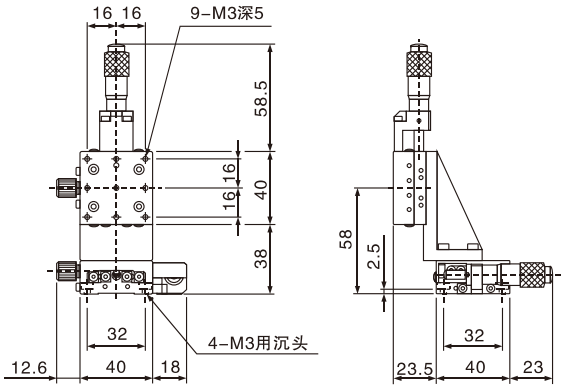

GMLXZ50-LC

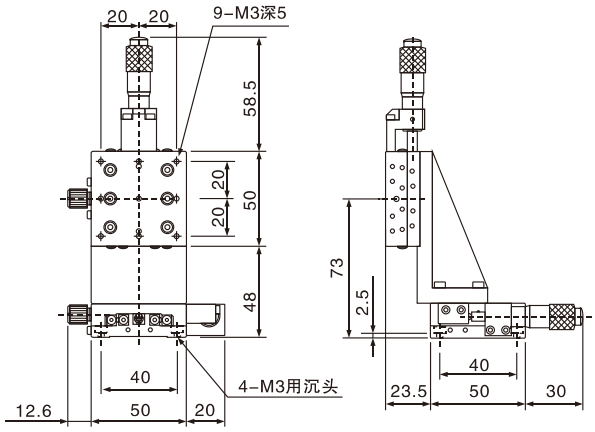

GMLXZ60-LC

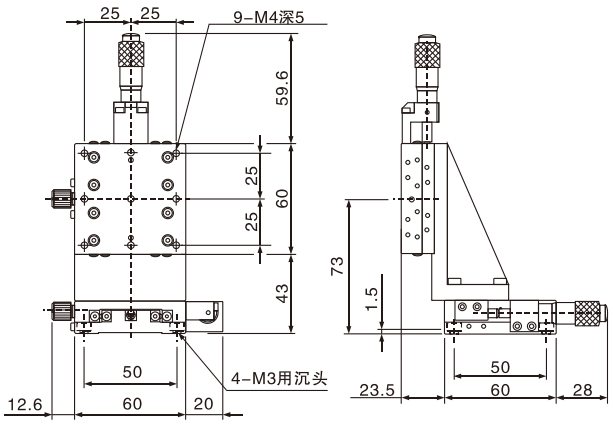

GMLXZ90-LC

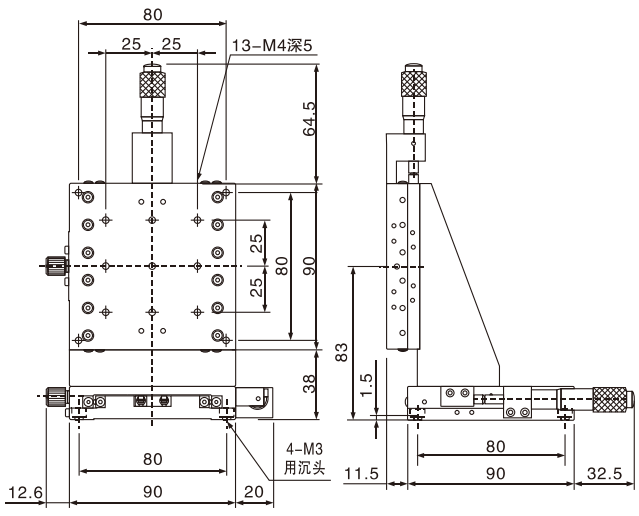

多轴组合：XYZ 轴(垂直升降)

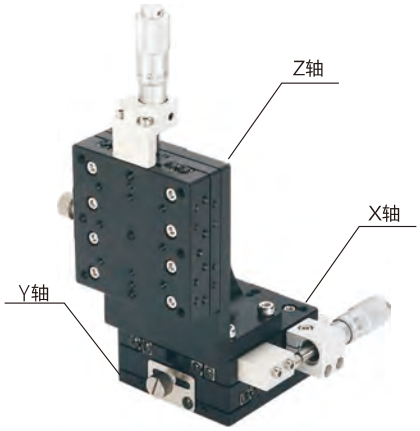

型号说明

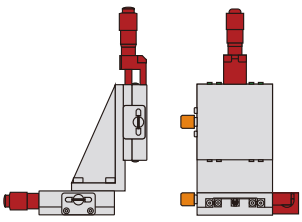
-L-C2

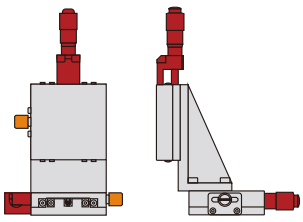
-R-C2

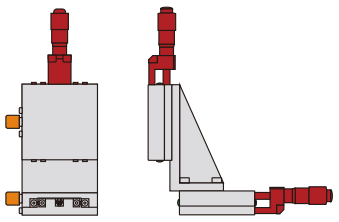
-C-C2

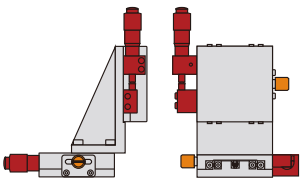
-L-L2

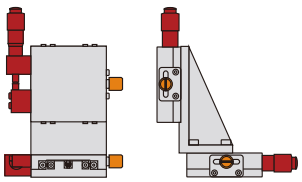
-R-L2

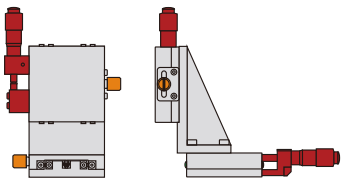
-C-L2

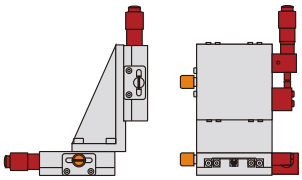
-L-R2

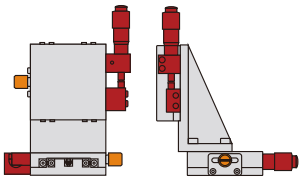
-R-R2

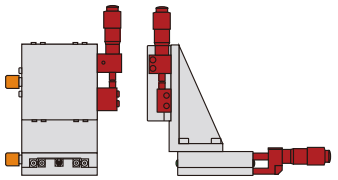
-C-R2

多轴组合：XYZ 轴(垂直升降)

规格参数

产品型号	移动方向	主体材质	驱动方式	台面大小	行程	负载	最小刻度	重量	含税单价
GMLXYZ40-LLC	XYZ轴三个方向	铝合金(黑色阳极)	微分头	40mm×40mm	X轴：±6.5mm Z轴：±6.5mm	19.2N(2kgf)	0.01mm	0.49kg	¥1,500.00
GMLXYZ40-LLL	XYZ轴三个方向	铝合金(黑色阳极)	微分头	40mm×40mm	X轴：±6.5mm Z轴：±6.5mm	19.2N(2kgf)	0.01mm	0.49kg	¥1,500.00
GMLXYZ40-RRR	XYZ轴三个方向	铝合金(黑色阳极)	微分头	40mm×40mm	X轴：±6.5mm Z轴：±6.5mm	19.2N(2kgf)	0.01mm	0.49kg	¥1,500.00
GMLXYZ50-LLC	XYZ轴三个方向	铝合金(黑色阳极)	微分头	50mm×50mm	X轴：±6.5mm Z轴：±6.5mm	29.4N(3kgf)	0.01mm	062kg	¥1,600.00
GMLXYZ50-LLL	XYZ轴三个方向	铝合金(黑色阳极)	微分头	50mm×50mm	X轴：±6.5mm Z轴：±6.5mm	29.4N(3kgf)	0.01mm	062kg	¥1,600.00
GMLXYZ50-RRR	XYZ轴三个方向	铝合金(黑色阳极)	微分头	50mm×50mm	X轴：±6.5mm Z轴：±6.5mm	29.4N(3kgf)	0.01mm	062kg	¥1,600.00
GMLXYZ60-LLC	XYZ轴三个方向	铝合金(黑色阳极)	微分头	60mm×60mm	X轴：±6.5mm Z轴：±6.5mm	39.2N(4kgf)	0.01mm	0.93kg	¥1,800.00
GMLXYZ60-LLL	XYZ轴三个方向	铝合金(黑色阳极)	微分头	60mm×60mm	X轴：±6.5mm Z轴：±6.5mm	39.2N(4kgf)	0.01mm	0.93kg	¥1,800.00
GMLXYZ60-RRR	XYZ轴三个方向	铝合金(黑色阳极)	微分头	60mm×60mm	X轴：±6.5mm Z轴：±6.5mm	39.2N(4kgf)	0.01mm	0.93kg	¥1,800.00
GMLXYZ90-LLC	XYZ轴三个方向	铝合金(黑色阳极)	微分头	90mm×90mm	X轴：±6.5mm Z轴：±6.5mm	58.8N(6kgf)	0.01mm	1.83Kg	¥2,000.00
GMLXYZ90-LLL	XYZ轴三个方向	铝合金(黑色阳极)	微分头	90mm×90mm	X轴：±6.5mm Z轴：±6.5mm	58.8N(6kgf)	0.01mm	1.83Kg	¥2,000.00
GMLXYZ90-RRR	XYZ轴三个方向	铝合金(黑色阳极)	微分头	90mm×90mm	X轴：±6.5mm Z轴：±6.5mm	58.8N(6kgf)	0.01mm	1.83Kg	¥2,000.00

产品外观及尺寸图

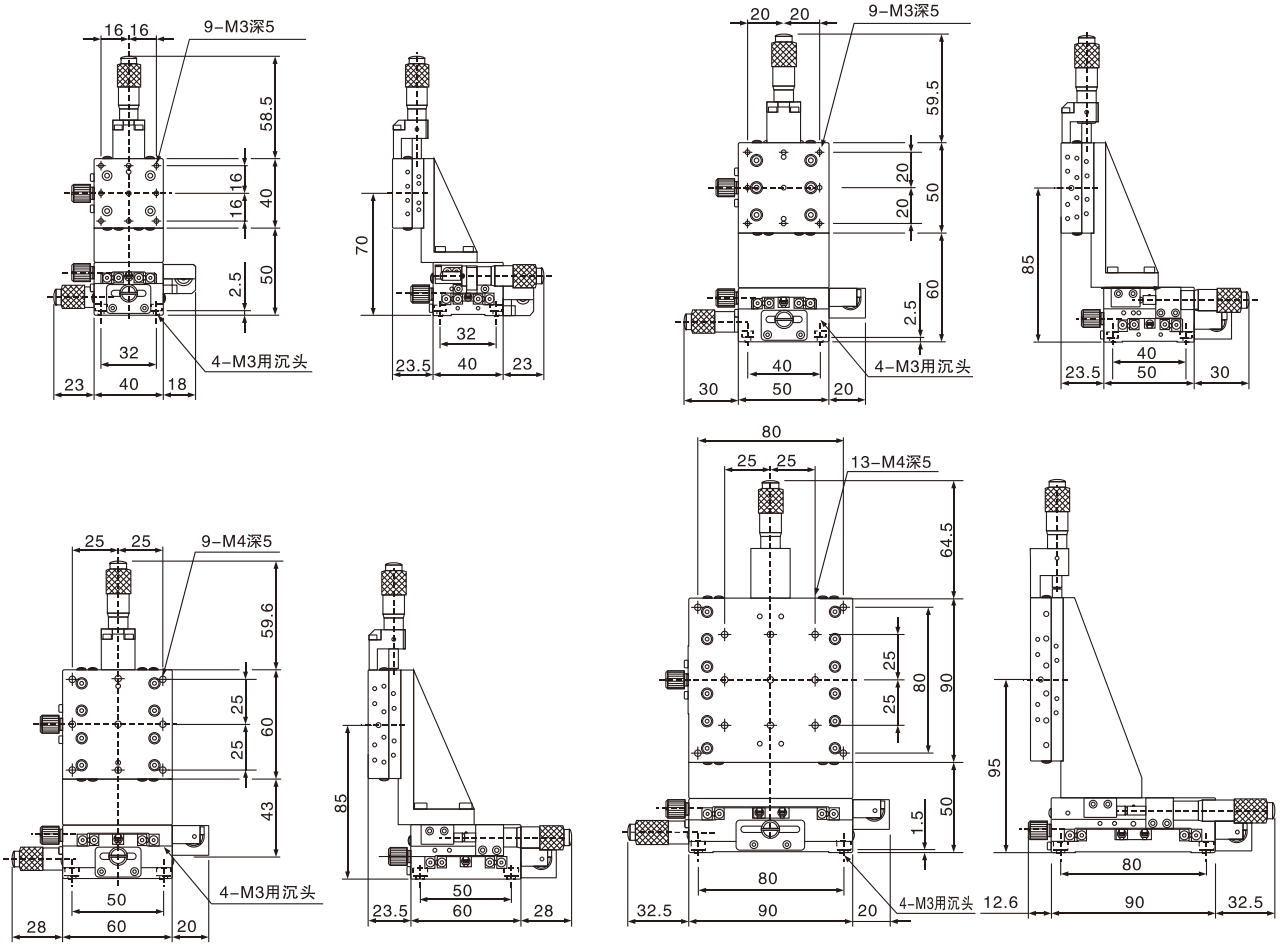

多轴组合：XZ 轴(水平升降)

规格参数

产品型号	移动方向	主体材质	驱动方式	台面大小	行程	负载	最小刻度	重量	含税单价
GMLXV40T-L	XZ轴两个方向	铝合金(黑色阳极)	微分头	40mm×40mm	X轴：±6.5mm Z轴：10mm	19.2N(2kgf)	0.01mm	0.31kg	¥800.00
GMLXV60T-L	XZ轴两个方向	铝合金(黑色阳极)	微分头	60mm×60mm	X轴：±6.5mm Z轴：10mm	29.4N(3kgf)	0.01mm	0.51kg	¥950.00
GMLXV60-L	XZ轴两个方向	铝合金(黑色阳极)	微分头	60mm×60mm	X轴：±6.5mm Z轴：10mm	58.8N(6kgf)	0.01mm	0.63kg	¥1,180.00
GMLXV80-L	XZ轴两个方向	铝合金(黑色阳极)	微分头	80mm×80mm	X轴：±12.5mm Z轴：10mm	88.2N(9kgf)	0.01mm	1.02kg	¥1,500.00
GMLXV90-L	XZ轴两个方向	铝合金(黑色阳极)	微分头	90mm×90mm	X轴：±12.5mm Z轴：10mm	88.2N(9kgf)	0.01mm	1.18kg	¥1,500.00
GMLXV100-L	XZ轴两个方向	铝合金(黑色阳极)	微分头	100mm×100mm	X轴：±12.5mm Z轴：10mm	88.2N(9kgf)	0.01mm	1.4kg	¥1,800.00
GMLXV125-L	XZ轴两个方向	铝合金(黑色阳极)	微分头	125mm×125mm	X轴：±12.5mm Z轴：10mm	147N(15kgf)	0.01mm	3.38kg	¥2,150.00

产品外观及尺寸图

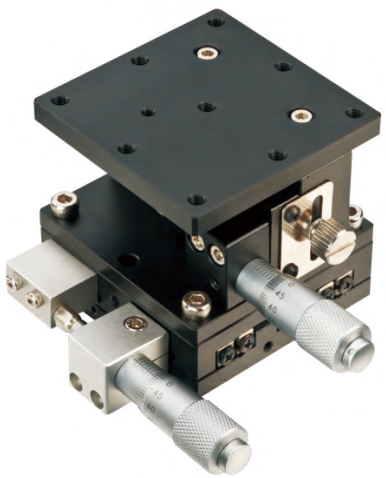

如更换测微头方向另行咨询

产品型号	X 轴	Z轴
GMLXV40T-L	GMX40-L	GMLZ40
GMLXV60T-L	GMX60-L	GMLZ60
GMLXV60-L	GMX60-L	GMLZ60-2
GMLXV80-L	GMX80-L	GMLZ80-2
GMLXV90-L	GMX90-L	GMLZ90-2
GMLXV100-L	GMX100-L	GMLZ100-2
GMLXV125-L	GMX125-L	GMLZ125-2

多轴组合：XZ 轴(水平升降)

GMLXV40T-L

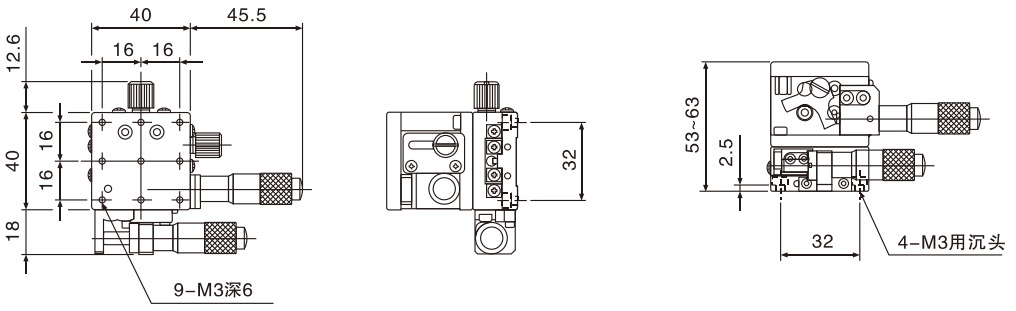

GMLXV60T-L

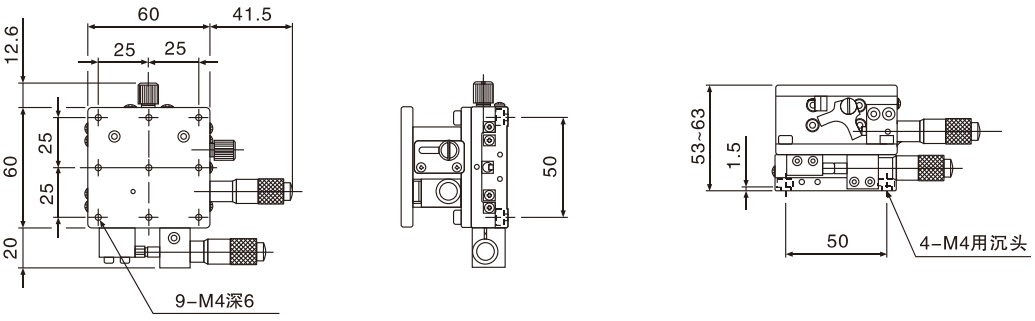

GMLXV60-L

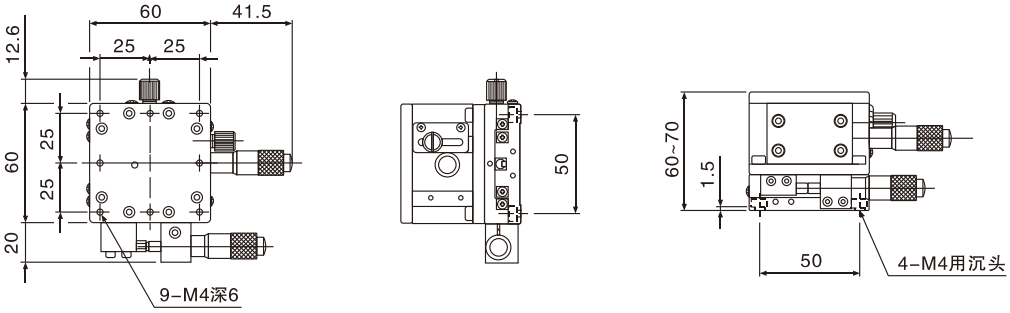

GMLXV80-L

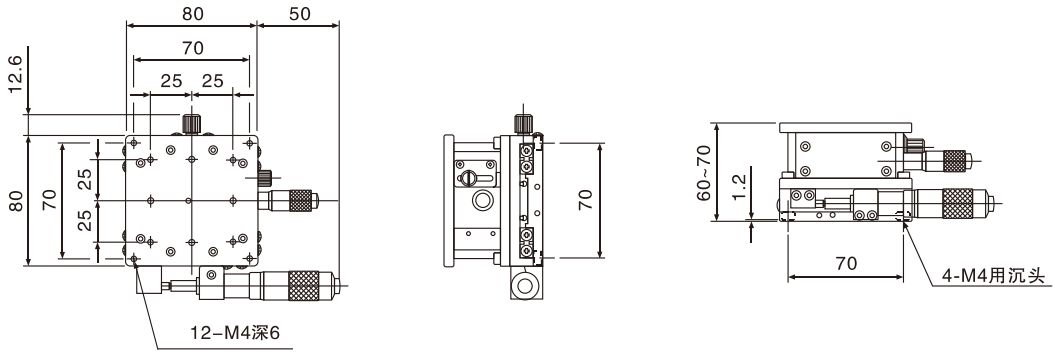

多轴组合：XZ 轴(水平升降)

GMLXV90-L

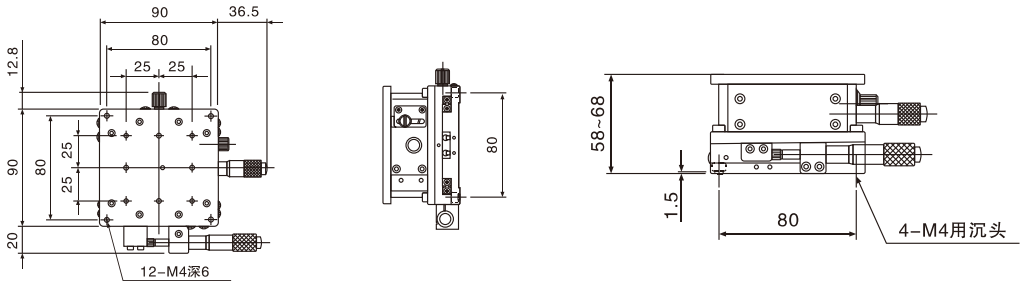

GMLXV100-L

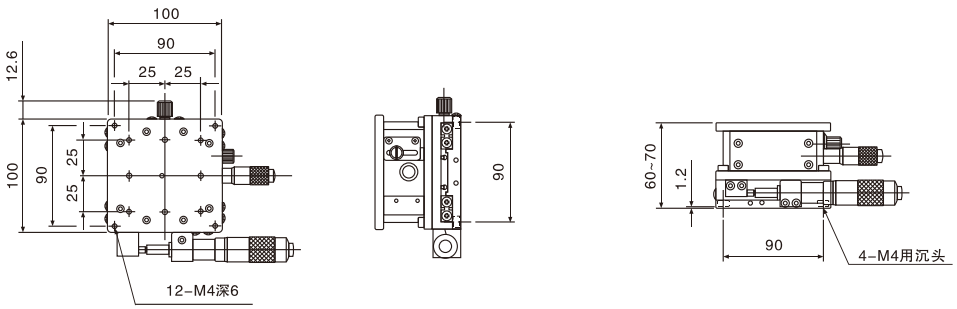

GMLXV125-L

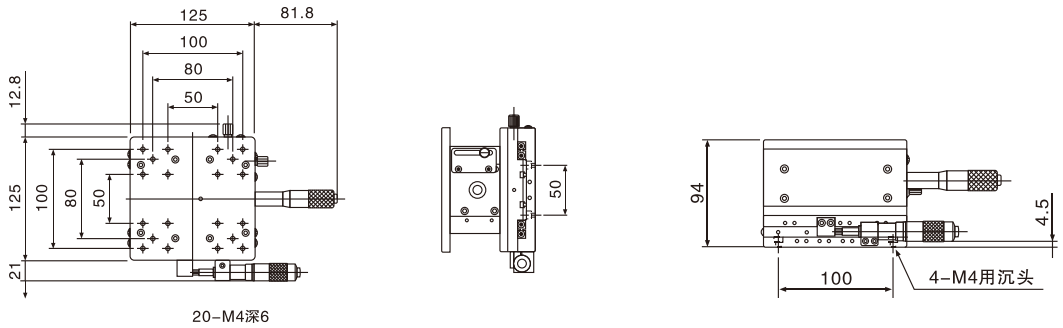

手动滑台

多轴组合：XYZ 轴(水平升降)

规格参数

产品型号	移动方向	主体材质	驱动方式	台面大小	行程	负载	最小刻度	重量	含税单价
GMLXYV40T-C	XYZ轴三个方向	铝合金(黑色阳极)	微分头	40mm×40mm	X轴：±6.5mm Z轴：10mm	9.2N(2kgf)	0.01mm	0.44kg	¥1,200.00
GMLXYV40T-L	XYZ轴三个方向	铝合金(黑色阳极)	微分头	40mm×40mm	X轴：±6.5mm Z轴：10mm	9.2N(2kgf)	0.01mm	0.44kg	¥1,200.00
GMLXYV40T-R	XYZ轴三个方向	铝合金(黑色阳极)	微分头	40mm×40mm	X轴：±6.5mm Z轴：10mm	9.2N(2kgf)	0.01mm	0.44kg	¥1,200.00
GMLXYV60T-C	XYZ轴三个方向	铝合金(黑色阳极)	微分头	60mm×60mm	X轴：±12.5mm Z轴：10mm	29.4N(3kgf)	0.01mm	0.75kg	¥1,500.00
GMLXYV60T-L	XYZ轴三个方向	铝合金(黑色阳极)	微分头	60mm×60mm	X轴：±6.5mm Z轴：10mm	29.4N(3kgf)	0.01mm	0.75kg	¥1,500.00
GMLXYV60T-R	XYZ轴三个方向	铝合金(黑色阳极)	微分头	60mm×60mm	X轴：±6.5mm Z轴：10mm	29.4N(3kgf)	0.01mm	0.75kg	¥1,500.00
GMLXYV60-C	XYZ轴三个方向	铝合金(黑色阳极)	微分头	60mm×60mm	X轴：±6.5mm Z轴：10mm	58.8N(6kgf)	0.01mm	0.87kg	¥1,700.00
GMLXYV60-L	XYZ轴三个方向	铝合金(黑色阳极)	微分头	60mm×60mm	X轴：±6.5mm Z轴：10mm	58.8N(6kgf)	0.01mm	0.87kg	¥1,700.00
GMLXYV60-R	XYZ轴三个方向	铝合金(黑色阳极)	微分头	60mm×60mm	X轴：±6.5mm Z轴：10mm	58.8N(6kgf)	0.01mm	0.87kg	¥1,700.00
GMLXYV80-C	XYZ轴三个方向	铝合金(黑色阳极)	微分头	80mm×80mm	X轴：±6.5mm Z轴：10mm	88.2N(9kgf)	0.01mm	1.47kg	¥2,150.00
GMLXYV80-L	XYZ轴三个方向	铝合金(黑色阳极)	微分头	80mm×80mm	X轴：±12.5mm Z轴：10mm	88.2N(9kgf)	0.01mm	1.47kg	¥2,150.00
GMLXYV80-R	XYZ轴三个方向	铝合金(黑色阳极)	微分头	80mm×80mm	X轴：±12.5mm Z轴：10mm	88.2N(9kgf)	0.01mm	1.47kg	¥2,150.00
GMLXYV90-C	XYZ轴三个方向	铝合金(黑色阳极)	微分头	90mm×90mm	X轴：±12.5mm Z轴：10mm	88.2N(9kgf)	0.01mm	1.70kg	¥2,150.00
GMLXYV90-L	XYZ轴三个方向	铝合金(黑色阳极)	微分头	90mm×90mm	X轴：±12.5mm Z轴：10mm	88.2N(9kgf)	0.01mm	1.70kg	¥2,150.00
GMLXYV90-R	XYZ轴三个方向	铝合金(黑色阳极)	微分头	90mm×90mm	X轴：±6.5mm Z轴：10mm	88.2N(9kgf)	0.01mm	1.70kg	¥2,150.00
GMLXYV100-C	XYZ轴三个方向	铝合金(黑色阳极)	微分头	100mm×100mm	X轴：±6.5mm Z轴：10mm	88.2N(9kgf)	0.01mm	2.1kg	¥2,500.00
GMLXYV100-L	XYZ轴三个方向	铝合金(黑色阳极)	微分头	100mm×100mm	X轴：±6.5mm Z轴：10mm	88.2N(9kgf)	0.01mm	2.1kg	¥2,500.00
GMLXYV100-R	XYZ轴三个方向	铝合金(黑色阳极)	微分头	100mm×100mm	X轴：±12.5mm Z轴：10mm	88.2N(9kgf)	0.01mm	2.1kg	¥2,500.00
GMLXYV125-C	XYZ轴三个方向	铝合金(黑色阳极)	微分头	125mm×125mm	X轴：±12.5mm Z轴：10mm	147N(15kgf)	0.01mm	4.78kg	¥2,950.00
GMLXYV125-L	XYZ轴三个方向	铝合金(黑色阳极)	微分头	125mm×125mm	X轴：±12.5mm Z轴：10mm	147N(15kgf)	0.01mm	4.78kg	¥2,950.00
GMLXYV125-R	XYZ轴三个方向	铝合金(黑色阳极)	微分头	125mm×125mm	X轴：±12.5mm Z轴：10mm	147N(15kgf)	0.01mm	4.78kg	¥2,950.00

型号说明图

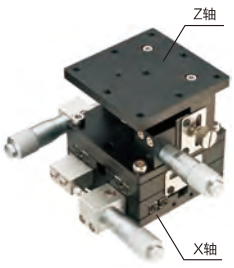

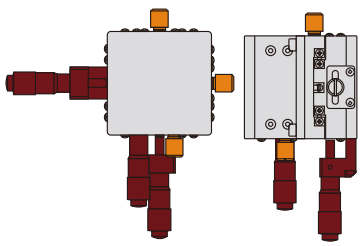

C

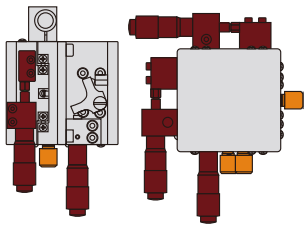

L

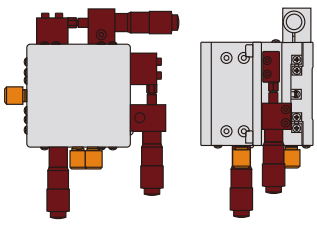

R

多轴组合：XYZ 轴(水平升降)

GMLXYV40T-L

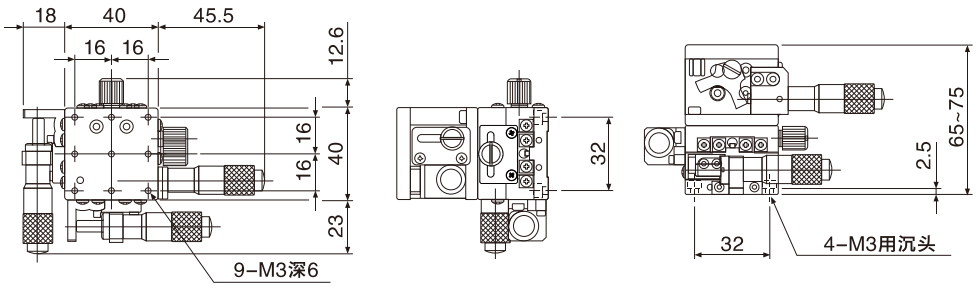

GMLXYV60T-L

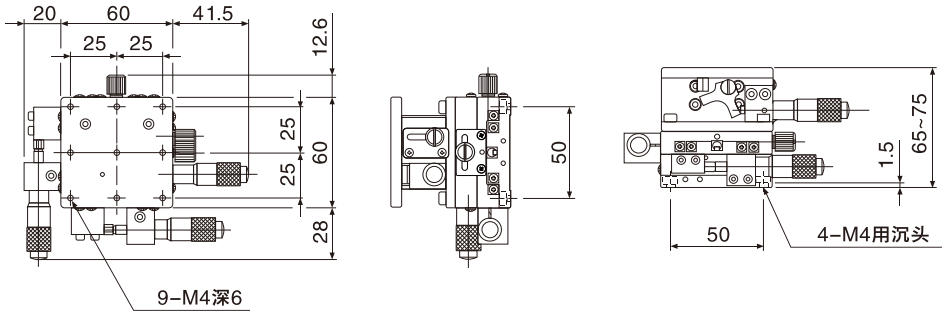

GMLXYV60-L

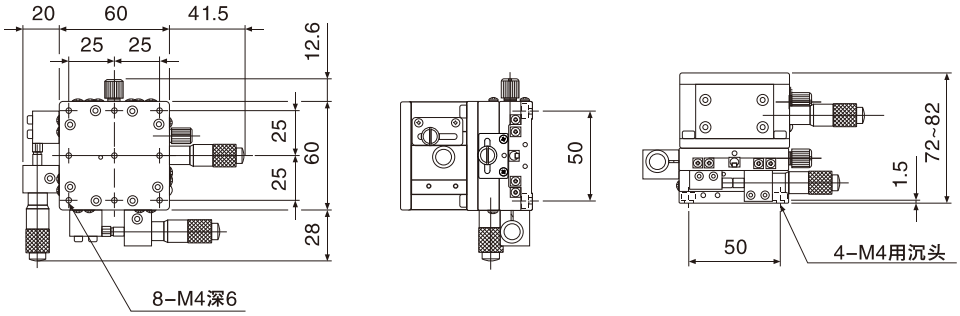

GMLXYV80-L

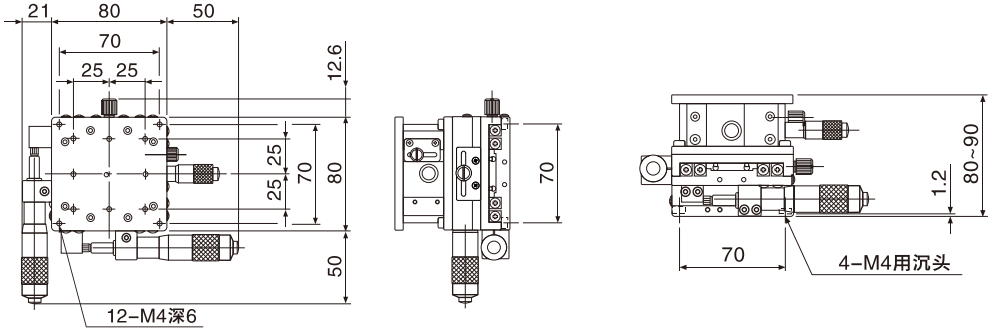

多轴组合：XYZ 轴(水平升降)

GMXYV90-L

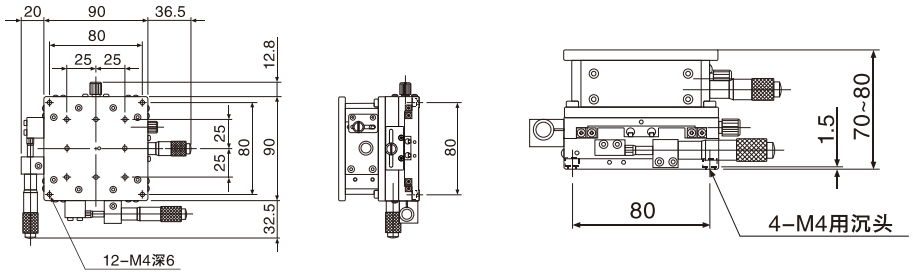

GMLXYV100-L

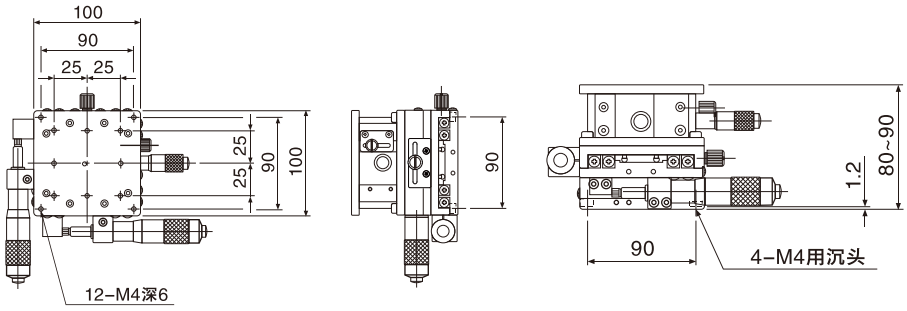

GMLXYV125-L

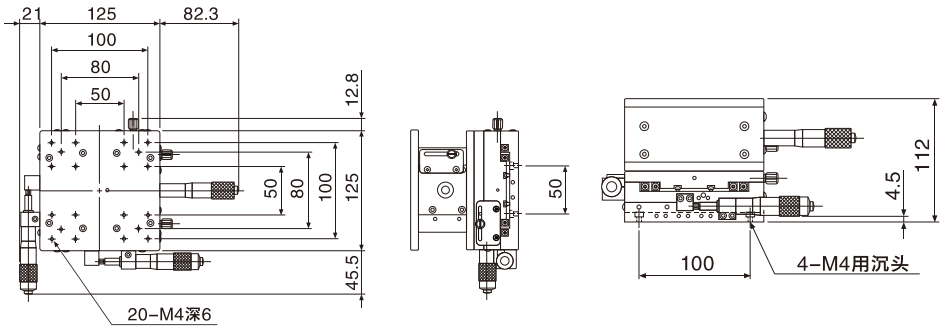

多轴组合:XYZθ轴

规格参数

产品型号	移动方向	主体材质	驱动方式	台面大小	行程	负载	最小刻度	重量	含税单价
GMLXYVR60-L	XYZθ轴三个方向	铝合金(黑色阳极)	微分头	ϕ60mm	XY轴: ±6.5mmZ轴: 10mmθ轴: 360°粗调, ±5°精调	29.4N(3kgf)	0.01mm	0.91kg	¥2,350.00
GMLXYVR60-R	XYZθ轴三个方向	铝合金(黑色阳极)	微分头	ϕ60mm	XY轴: ±6.5mmZ轴: 10mmθ轴: 360°粗调, ±5°精调	29.4N(3kgf)	0.01mm	0.91kg	¥2,350.00
GMLXYVR80-L	XYZθ轴三个方向	铝合金(黑色阳极)	微分头	ϕ80mm	XY轴: ±6.5mmZ轴: 10mmθ轴: 360°粗调, ±5°精调	39.2N(4kgf)	0.01mm	1.17kg	¥2,850.00
GMLXYVR80-R	XYZθ轴三个方向	铝合金(黑色阳极)	微分头	ϕ80mm	XY轴: ±12.5mmZ轴: 10mmθ轴: 360°粗调, ±5°精调	39.2N(4kgf)	0.01mm	1.17kg	¥2,850.00
GMLXYVR90-L	XYZθ轴三个方向	铝合金(黑色阳极)	微分头	ϕ90mm	XY轴: ±12.5mmZ轴: 10mmθ轴: 360°粗调, ±5°精调	39.2N(4kgf)	0.01mm	2.14kg	¥3,100.00
GMLXYVR90-R	XYZθ轴三个方向	铝合金(黑色阳极)	微分头	ϕ90mm	XY轴: ±12.5mmZ轴: 10mmθ轴: 360°粗调, ±5°精调	39.2N(4kgf)	0.01mm	2.14kg	¥3,100.00
GMLXYVR100-L	XYZθ轴三个方向	铝合金(黑色阳极)	微分头	ϕ100mm	XY轴: ±12.5mmZ轴: 10mmθ轴: 360°粗调, ±5°精调	39.2N(4kgf)	0.01mm	2.33kg	¥3,450.00
GMLXYVR125-L	XYZθ轴三个方向	铝合金(黑色阳极)	微分头	ϕ125mm	XY轴: ±12.5mmZ轴: 10mmθ轴: 360°粗调, ±5°精调	39.2N(4kgf)	0.01mm	2.8kg	¥4,200.00

产品外观及尺寸图

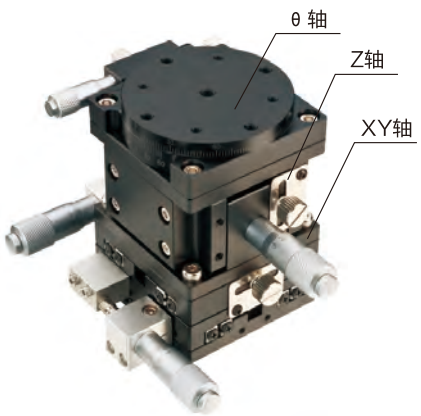

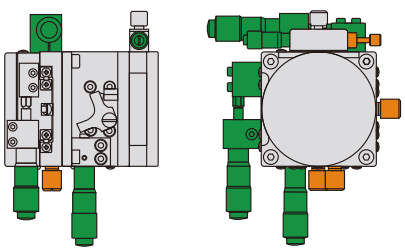

L

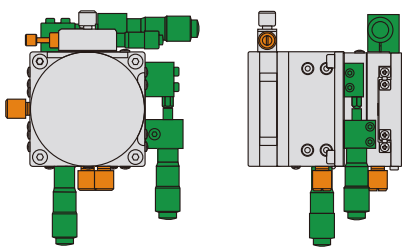

R

多轴组合:XYZθ轴

GMLXYVR60-L

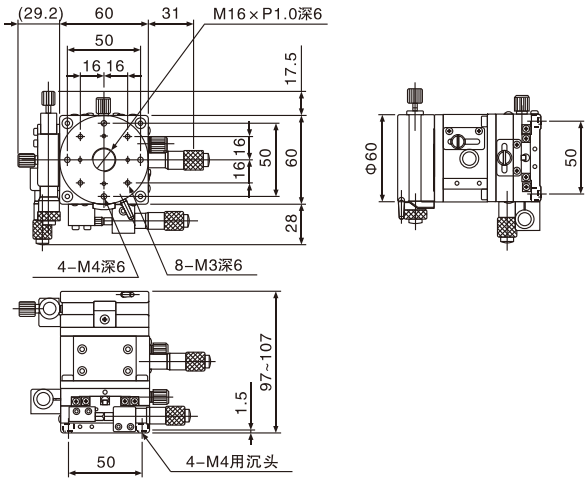

GMLXYVR80-L

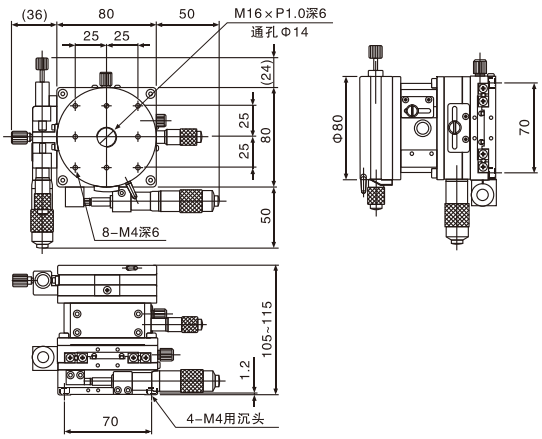

GMLXYVR90-L

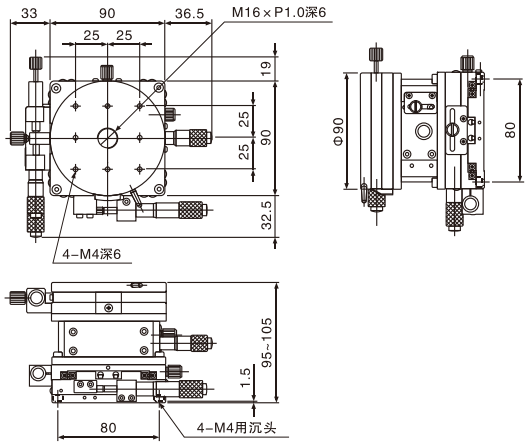

GMLXYVR100-L

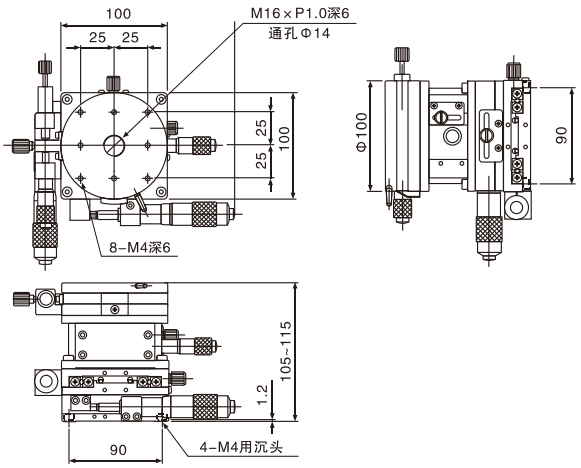

微分头

产品型号	行程	每圈行程	最小刻度	精度	固定形式	轴端形式	其他说明	含税单价
GMMT6.5-1	6.5	0.5	0.01	0.009	普通	平头	-	¥75.00
GMMT6.5-2	6.5	0.5	0.01	0.009	带螺母安装	平头	-	¥75.00
GMMT6.5-3	6.5	0.5	0.01	0.009	普通	球头	-	¥75.00
GMMT6.5-4	6.5	0.5	0.01	0.009	带螺母安装	球头	-	¥75.00
GMMT6.5-1-S	6.5	0.5	0.01	0.009	普通	球头	大直径	¥75.00
GMMT6.5-3-S	6.5	0.5	0.01	0.009	普通	平头	大直径	¥75.00
GMMT13-1	13	0.5	0.01	0.007	普通	平头	-	¥75.00
GMMT13-2	13	0.5	0.01	0.007	带螺母安装	平头	-	¥75.00
GMMT13-3	13	0.5	0.01	0.007	普通	球头	-	¥75.00
GMMT13-4	13	0.5	0.01	0.007	带螺母安装	球头	-	¥75.00
GMMT13-2-L	13	0.5	0.01	0.007	带螺母安装	平头	带轴心自锁	¥32.00
GMMT13-4-L	13	0.5	0.01	0.007	带螺母安装	球头	带轴心自锁	¥32.00
GMMT25-1	25	0.5	0.01	0.007	普通	平头	小直径	¥65.00
GMMT25-2	25	0.5	0.01	0.007	普通	球头	小直径	¥65.00
GMMT25-3	25	0.5	0.01	0.007	普通	平头	大直径	¥65.00
GMMT25-4	25	0.5	0.01	0.007	带螺母安装	球头	大直径	¥65.00
GMMT25-5	25	0.5	0.01	0.007	带螺母安装	平头	小直径	¥65.00
GMMT25-6	25	0.5	0.01	0.007	带螺母安装	圆头	小直径	¥65.00
GMMT50-1	50	0.5	0.01	0.007	普通	平头	-	¥180.00

产品外观及尺寸图



微分头

微分头的选择

- ▶ 微分头行程
- ▶ 分辨率及精度
- ▶ 外型尺寸
- ▶ 安装/配合处尺寸
- ▶ 测头为平头还是球头 ①
- ▶ 是否带安装螺母 ②
- ▶ 是否带轴心自锁 ③
- ▶ 数显还是普通型

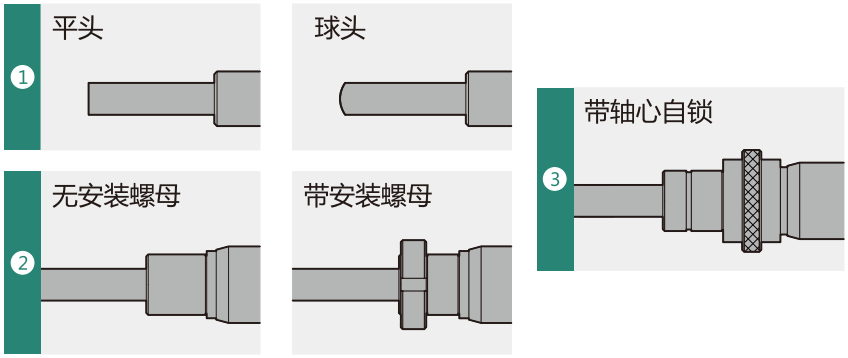

微分头的固定方法

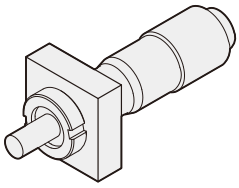

使用锁紧螺母固定

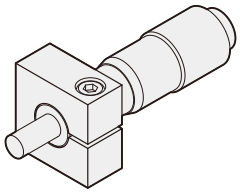

夹紧式母固定

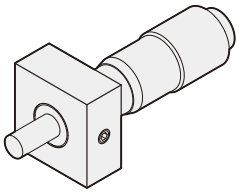

使用锁紧螺丝固定

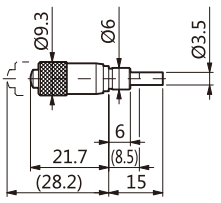

MT6.5-1

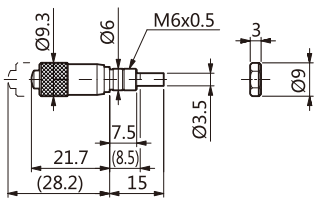

MT6.5-2

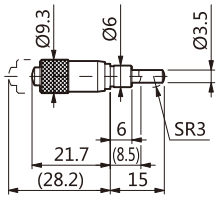

MT6.5-3

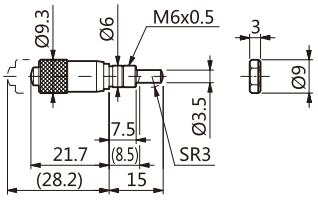

MT6.5-4

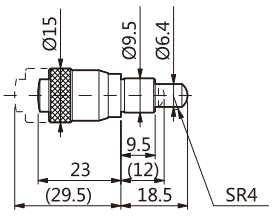

MT6.5-1-S

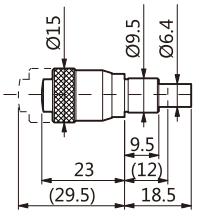

MT6.5-3-S

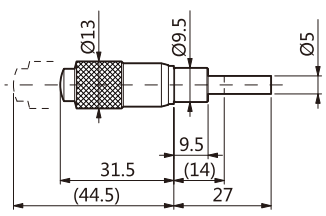

MT13-1

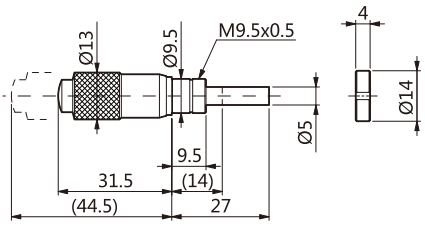

MT13-2

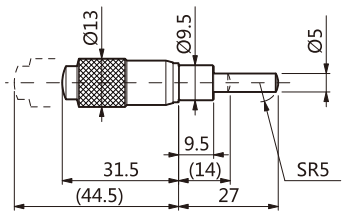

MT13-3

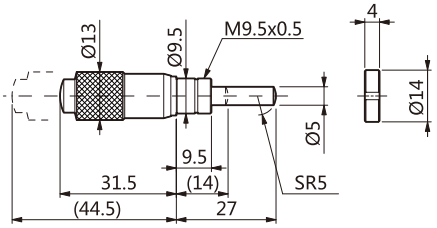

MT13-4

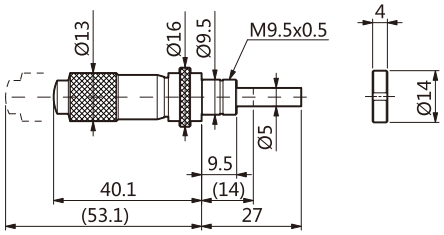

MT13-2-L

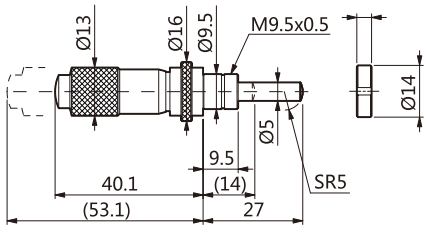

MT13-4-L

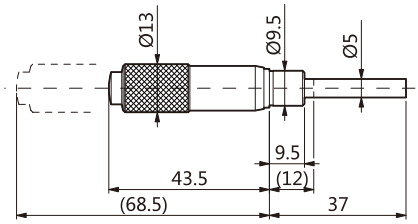

MT25-1

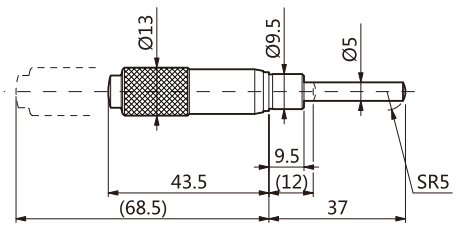

MT25-2

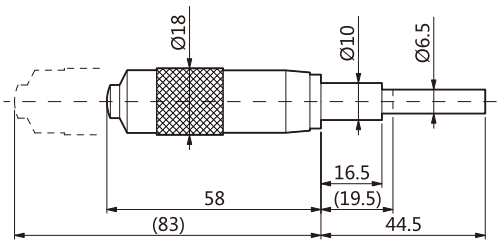

MT25-3

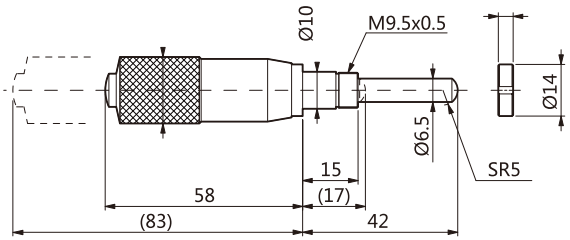

MT25-4

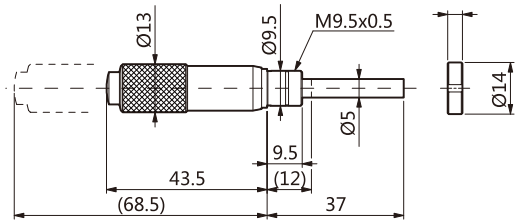

MT25-5

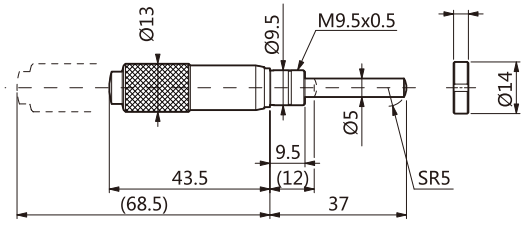

MT25-6

GML系列转接板

特点

- 欧普特手动滑台中，25X25台面、30X30台面、40X40台面、60X60台面、80X80台面、90X90台面、100X100台面、120X120台面、125X125台面的各种手动滑台、手动旋转台的连接；
- 其它符合孔距及相关尺寸的机械元器件的连接。

产品型号	外形尺寸(mm)	厚度(mm)	自重 (kg)	适用手动滑台台面尺寸	含税单价
GML-BP-4060	65x65	10	0.1	25X25台面、30X30台面、40X40台面、60X60台面	¥75.00
GML-BP-80	80x80	10	0.15	80X80台面	¥150.00
GML-BP-90125	110x110	10	0.3	90X90台面、100X100台面、120X120台面、125X125台面	¥180.00

产品外观及尺寸图

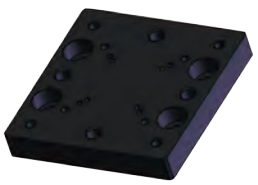

GML-BP-4060

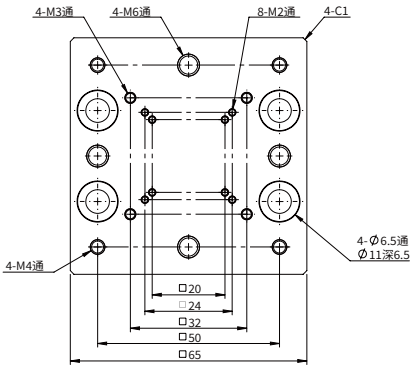

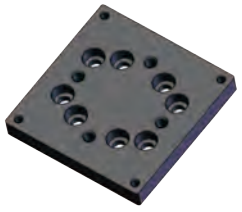

GML-BP-80

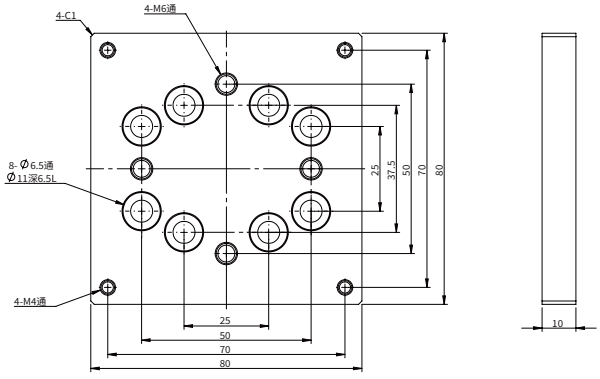



GML-BP-90125

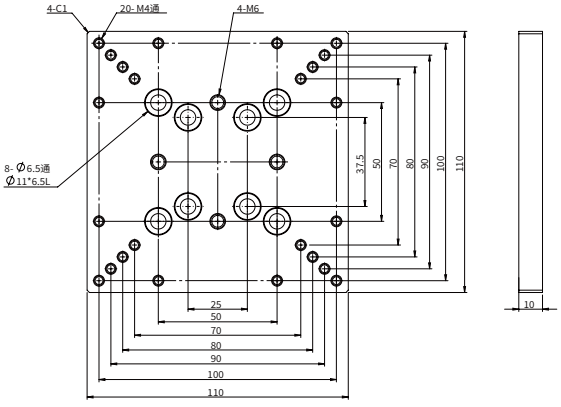

【光学平台&隔振系统】

北京欧普特科技有限公司
www.goldway.com.cn



GWDUT精密阻尼隔振器光学平台



GWDT标准固定阻尼隔振平台

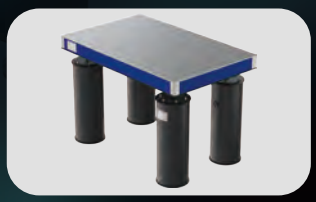

GWDS独立腿固定阻尼隔振平台



GWPT精密型气浮隔振平台

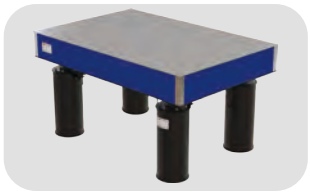

GWPS独立腿气浮隔振平台



GWPTV-1209气浮平台工作站



GWMDS气浮独立模块

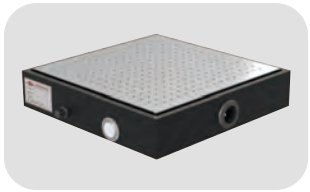

GWPD桌上型气浮隔振平台

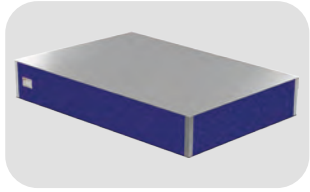

GWBE井字面包板

备注：1. 特殊规格要求，请具体联络我司。
2. 敬请登录 www.goldway.com.cn 查寻本目录未及时录入的光学平台和隔振系统产品。
3. 我司欢迎 OEM 需求，敬请垂询。
4. 我司样本价格信息可能存在时效性差异，实时报价数据请以官网动态更新为准。

光学平台和隔振系统
OPTICAL TABLES AND VIBRATION ISOLATION SYSTEMS

光学平台隔振系统广泛应用于光通讯、电子制造、医疗器械、显微镜、光路测试、光学测量、激光干涉、激光扫描、精密机械制造等设备振动隔离的关键装置中，其动态学特性的好坏直接影响实验结果的准确性和可靠性。仪器设备的微小振动直接影响光路的稳定性和精密仪器设备的测量精度。我们的产品包含铝板、面包板、固定式光学平台、气浮式光学平台。铝板采用铝合金加工研磨而成，重量轻，容易搬动。面包板结构为蜂窝空心结构，包括上下面板、隔离杯和蜂窝状芯板，便于实验附件的固定安装；面板采用高导磁不锈钢（430）；内部蜂窝状芯板采用的是梯形薄钢板相互对粘，中间夹有钢板形成像蜂巢形状的结构，它能在降低芯板质量的情况下使刚度最大化，具有较好隔振效果。气浮式光学平台能够满足精密负载对振动的隔离需求，可面向大多数设备仪器提供通用化隔振解决方案，改善振动环境，以发挥设备仪器的最佳效能。

产品结构介绍

光学平台有三部分套件组成分别是面包板、隔振器以及支撑腿，以下详细介绍套件结构。

面包板

- 面包板分为两种类型：蜂窝型和井字型；
- 面包板应该具有尽可能高的固有共振频率和良好的阻尼性能。共振频率与物体的刚度和质量有关，减少质量或提高刚度都会提高共振频率。相反，增加质量或降低刚度都会降低共振频率；
- 质量与刚度的平衡是光学平台设计中很重要的概念，因为它们可以使光学平台的共振达到低振幅与高频率。显而易见，这只能通过提高面包板的刚度来实现。但是，如果同比例增加质量的话，共振就不会发生变化。为了提高共振频率，在最大程度地减少质量的同时，刚度必须最大化。因此我们选择了一种高刚度低质量的蜂窝或井字机构的面包板。

井字面包板

- 焊接式井字筋板及框架；
- 上面板磨削，平面度0.1/600×600mm；
- 经济适用型。

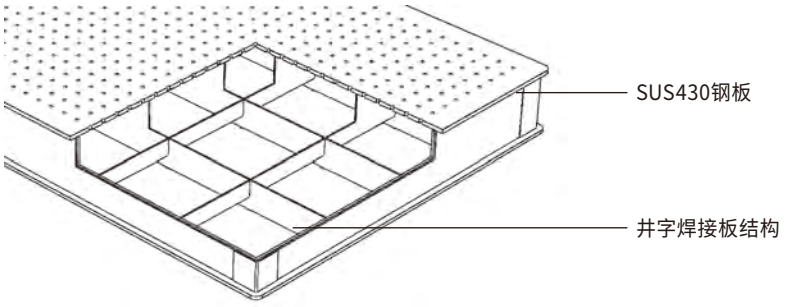

蜂窝面包板

- 蜂窝面包板具有阻尼性能良好的结构，高刚度及低质量特性，蜂窝由经过精密压接的钢条制成，之后用高抗拉强度的环氧粘合剂粘结在一起，有效抗弯；
- 隔离杯的加入可以有效防止工件进入蜂窝腔体，保证清洁环境使用。

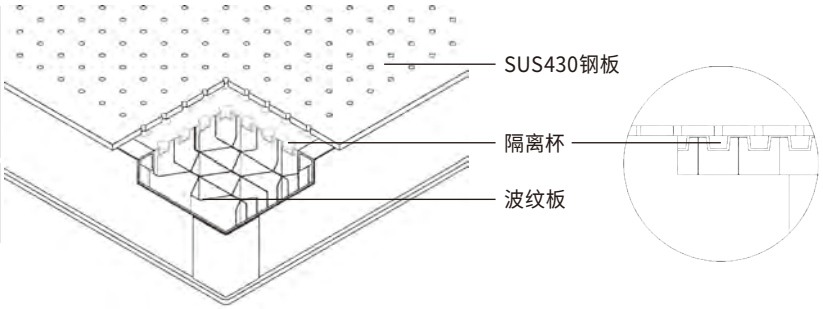

隔振器

隔振器分为橡胶隔振垫、精密阻尼隔振器和气浮隔振器。

橡胶隔振垫

- 利用弹性材料本身的自然特性做成一定形状尺寸的隔振元件，也可视为一种简易的挤压式隔振器。适合于隔振要求不很高的场合。

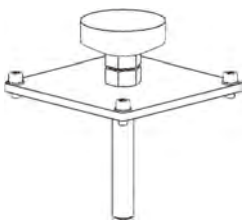

精密阻尼隔振器

- 径向刚度是轴向刚度的2-3倍，横向稳定性好；
- 橡胶同时承受压缩和剪切作用力；
- 固有频率低至11Hz，适用于一定隔振要求的场合，例如一般光谱学和多模光纤耦合等场合使用；

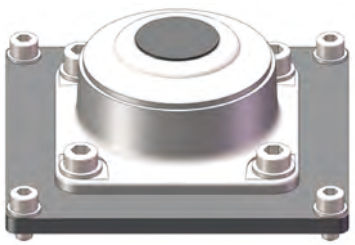



- 右侧所示采用4支撑、输入负载500kg的传递率曲线。

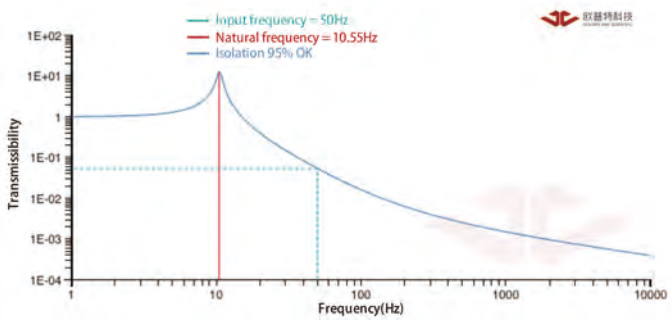

气浮隔振器（已获得国家专利）

- 双层气室设计，降低气浮隔振器刚度；
- 阻尼孔气流限制将抑制地面和平台之间的振荡运动，减少调整时间。

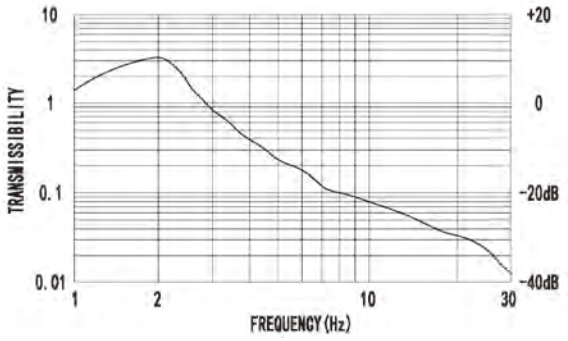

气浮隔振器传递率曲线



国家专利证书

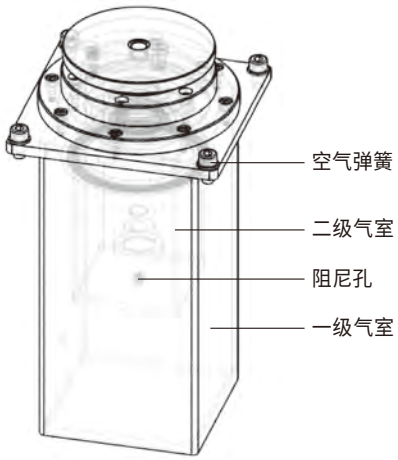

支撑腿

- 支撑分为一体焊接支撑和独立型支撑；
- 一体焊接支撑：刚性强、稳定性好；
- 独立型支撑：没有连杆，相比一体焊接支撑能够有更好的隔振效果，此外方便位置摆放及运输。

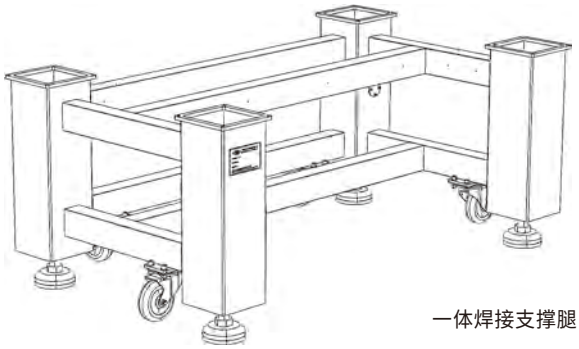

一体焊接支撑腿



独立型支撑腿

高精度高度调节阀

- 气浮隔振光学平台可以高精确、快速自动调平整个平台系统。平衡杆可360度旋转，重复性为 ±0.3 mm。

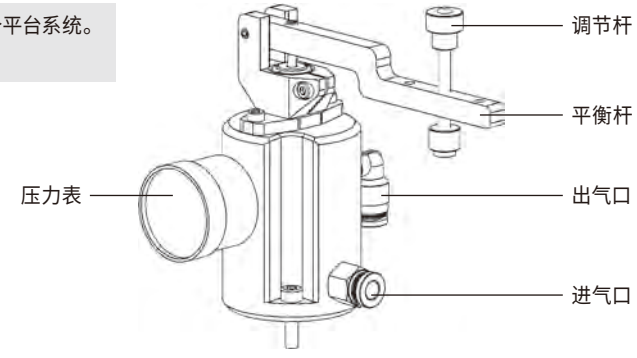

选型建议——解决隔振及选择隔振系统

- 1.两种光学平台选择方案: 固定阻尼及气浮隔振
  选购前要清楚光学平台是要放在哪里，以确定光学平台支撑腿的隔振能力; 也要确认应用环境，这关系到光学平台的刚度及内部隔振特性。
  对于垂直方向上的共振频率，固定阻尼可以解决10Hz以上的共振，气浮隔振产品可以解决2Hz以上共振。环境水平振动往往发生在较低频率，隔离难度大。欧普特科技的气浮隔振光学平台配备自平衡高度控制阀，可以实现高复位精度的自平衡，以避免较高或偏心负载时面包板的下沉及不平;
- 2.所有产品针对不同长宽高尺寸可提供标准和客制，详情咨询技术支持;
- 3.针对特殊精度、负载及环境要求，提供技术支持;
- 4.关于可能存在的不稳定及振荡
  负载重心较高时使用气浮隔振产品会遇到稳定性的问题，特别是在面包板较窄或重心较高情况下。建议负载和面包板合并重心位于下图面包板上的金字塔内。这个金字塔的底部由连接每个支撑腿上方的中心点定义，高度等于支撑腿之间最短距离的1/2（如下图）;

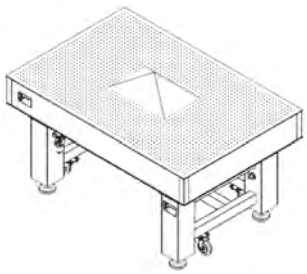

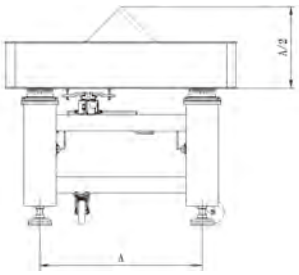

- 5.对于更高合并重心负载的隔振，我们的解决办法是把面包板下沉设计，并且最理想的安装位置应该是合并重心和支撑腿内部隔振器的弹性平面尽可能的接近同一高度;

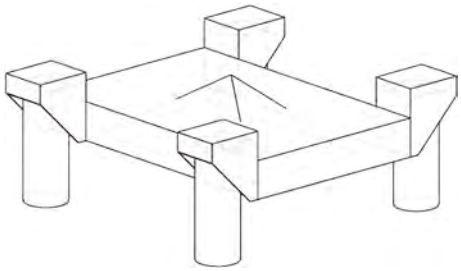

- 6.光学平台需求长度尺寸超过3500mm，宽度超过1500mm建议采用连接或拼接的方式。原则上只要不形成完全封闭均可客制，详情可咨询技术支持人员;

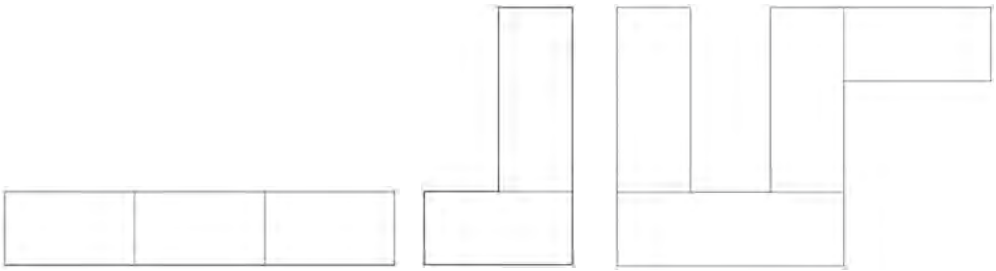

- 7.阻尼隔振升级气浮隔振方案。

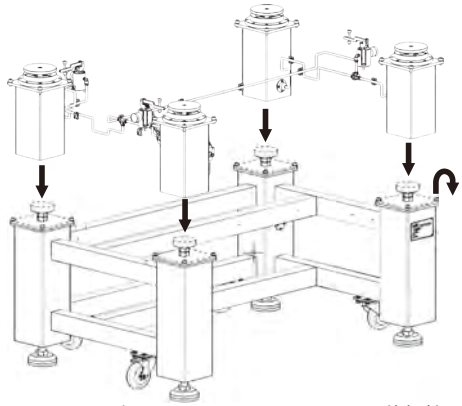

GWUDT适用于GWDT及GWDUT阻尼一体焊接平台

注： 需另购自平衡标准气浮模组及静音空气压缩机

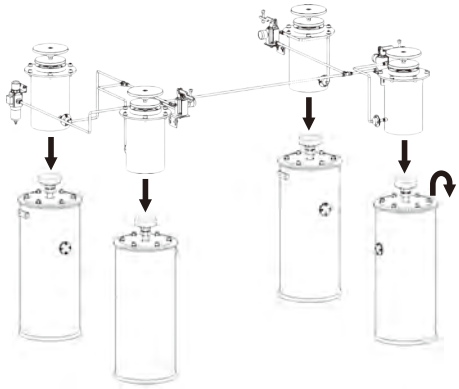

GWUDS适用于GWDS阻尼独立腿

报价说明

*我司光学平台系列产品报价为:

- 含税;
- 含第一地点陆运运输费;
- 含安装说明书、安装视频和远程视频指导服务费;
- 不含气泵，不含现场装调费。

振动测量

高精密测量以及分析设备，对噪音、地面振动、磁场有严格的要求。

因此，在安装精密设备前需要测量、分析周边环境振动并与设备制造商的设计参数相比较，以此来判断是否合适安装设备。

北京欧普特科技有限公司拥有给客户提供最佳振动解决方案而进行环境评估的精密测量设备，能够测量并分析地面振动环境、给精密设备带来影响的振动、隔振台安装之后得以改善的振动环境等。

- 测量地面振动、设备以及隔振台的振动水平（所有测试点位均包含X\Y\Z三轴）;
- 振幅以加速度、速度、位移单位标注涵盖时间以及频域;
- 按VC振动标准标注振动水平-以速度为单位涵盖时间以及频域;
- 评估隔振台振动传递率。

传感器特点

- 加速度灵敏度: 10,100,1000V/g可设置;
- 速度灵敏度: 0.1,1,10V/(in/sec)可设置;
- 最大量程: 0.5g peak;
- 幅值非线性度: 1%;
- 频率范围:

  滤波器 100Hz 450Hz 速度档;

  -10% 0.08-70Hz 0.08-300Hz;

  -3dB 0.05-100Hz 0.05-450Hz 0.8-150Hz。



采集卡特点

- 8通道SIRIUS ACC模块;
- 8通道模拟输入：电压或IEPE;
- IEPE：2、4、8、12、16或20mA恒流源;
- 电压范围：±10V, ±500mV, 自动量程;
- 输入耦合：DC,AC0.1Hz,1Hz;
- ADC：每通道2个24位Σ-ΔADC，双核ADC专有技术；
- 程控抗混滤波器;
- 采样频率：最高200KHz每通道;
- 动态范围：160dB@自动量程;
- SNR：135dB @ 50kHz;
- 支持TEDS智能传感器。



专业的数据分析软件

- 专业版数据采集分析软件;
- 数据采集、数据处理、分析和数据存储软件;
- 频响测试分析软件;
- 频响/相干分析;
- 模态指示函数MIF;
- 结构生成编辑器;
- 支持锤击测试，激振器和ODS测试;
- 导纳圆分析工具;
- 频响可导出为UFF格式，可以利用其他专业模态软件进行;
- 模态参数辨识。



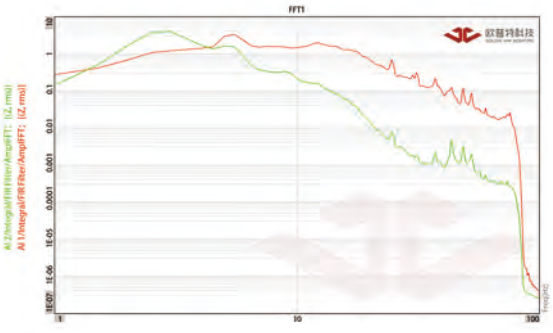
频率波形

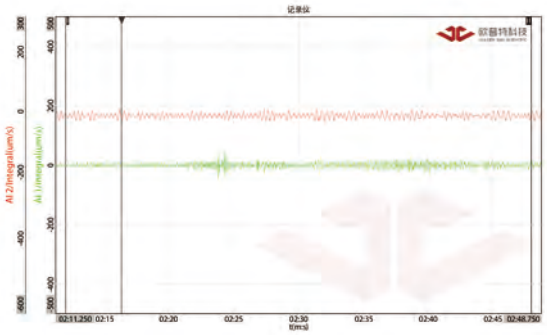
时间波形

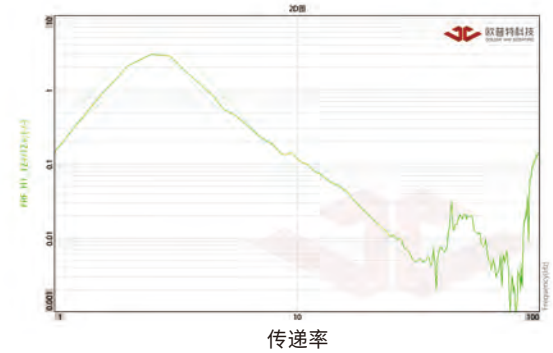
传递率

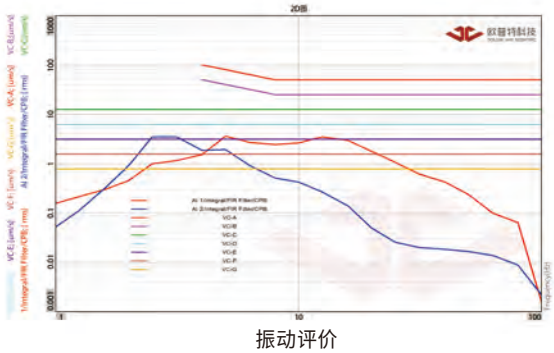
振动评价

固定阻尼隔振光学平台

GWDUT精密阻尼隔振器光学平台

- 采用精密ZA阻尼隔振器隔振的方式；
- 面包板采用SUS430不锈钢，哑光处理。布有25×25矩阵M6螺纹孔；
- 采用钢带蜂窝内芯，重量轻、刚性强；
- 螺纹孔和内芯之间装有隔离杯，保证洁净环境使用安全；
- 支架采用整体焊接式，刚性强、稳定性好；
- 配备地脚方便调节地面不平；
- 标准配置脚轮，方便移动；
- 满足550kg~1275kg使用。

注： 光学平台报价为：含税；含第一地点陆运运输费及现场装调费。



GWDUT-四支撑



GWDUT-六支撑

产品编号		GWDUT-0906	GWDUT-1007	GWDUT-1207	GWDUT-1509	GWDUT-1510	GWDUT-1812	GWDUT-2010	GWDUT-2012	GWDUT-2412	GWDUT-3012	GWDUT-3015
固有频率		11Hz (满载)										
面包板样式		蜂窝面包板含隔离杯										
材质结构		上板: SUS430冷轧铁素体不锈钢 下板: Q235钢										
支撑腿样式		焊接式带脚轮(可升级气浮)										
隔振方式		精密ZA隔振器										
平面度(mm)		0.1 / 600×600										
负载(kg)		550					850				1275	
面包板尺寸(mm)	长	900	1000	1200	1500	1500	1800	2000	2000	2400	3000	3000
	宽	600	750	750	900	1000	1200	1000	1200	1200	1200	1500
	高	100	100	100	200	200	200	200	200	200	300	300
整体高度(mm)		800										
面包板安装孔位		M6×25mm螺纹孔										
支撑腿数量		4									6	
本体重量(kg)		144	185	209	307	333	445	415	482	560	834	999
配件		水准校准仪、调整扳手										
含税单价		¥9,750.00	¥13,500.00	¥14,800.00	¥19,800.00	¥21,000.00	¥27,500.00	¥27,500.00	¥29,800.00	¥36,000.00	¥46,000.00	¥52,000.00

产品编号	台面尺寸 L×W×T(mm)	支撑外形尺寸 A×B×H(mm)	支撑数目
GWDUT-0906	900×600×100	750×450×700	4
GWDUT-1007	1000×750×100	750×600×700	4
GWDUT-1207	1200×750×100	900×600×700	4
GWDUT-1509	1500×900×200	1150×750×600	4
GWDUT-1510	1500×1000×200	1150×850×600	4
GWDUT-1812	1800×1200×200	1200×900×600	4
GWDUT-2010	2000×1000×200	1200×700×600	4
GWDUT-2012	2000×1200×200	1200×900×600	4
GWDUT-2412	2400×1200×200	1400×900×600	4
GWDUT-3012	3000×1200×300	2200×900×500	6
GWDUT-3015	3000×1500×300	2200×1100×500	6

四支撑-尺寸图

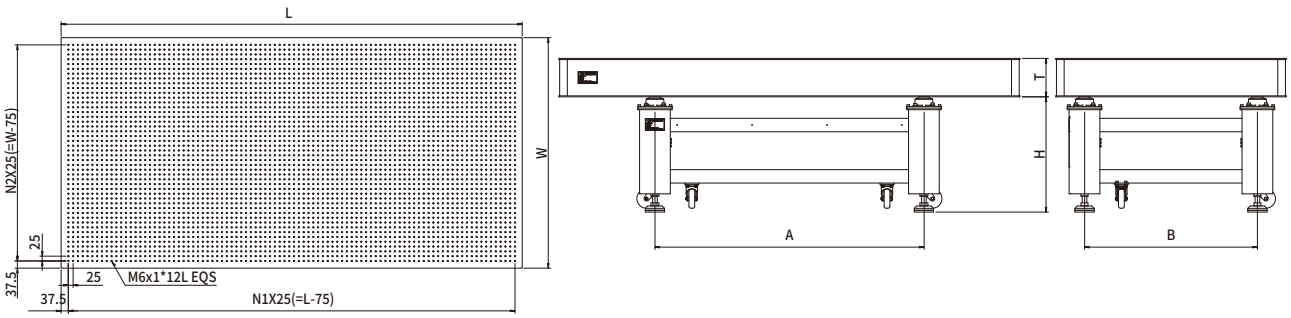

六支撑-尺寸图

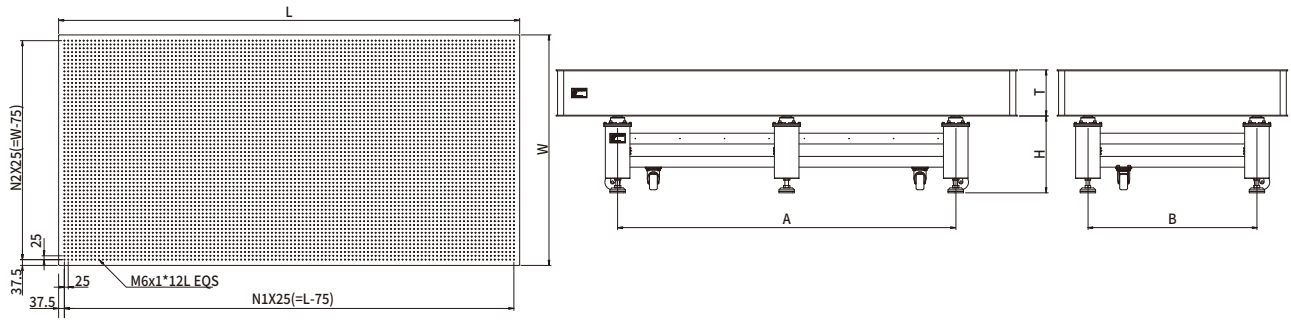

GWDT标准固定阻尼隔振平台

- 采用橡胶隔振的方式，可升级为GWPT气浮隔振；
- 面包板采用SUS430不锈钢，哑光处理。布有25×25矩阵M6螺纹孔；
- 采用钢带蜂窝内芯，重量轻、刚性强；
- 螺纹孔和内芯之间装有隔离杯，保证洁净环境使用安全；
- 支架采用整体焊接式，刚性强、稳定性好；
- 配备地脚方便调节地面不平；
- 标准配置脚轮，方便移动；
- 满足550kg~1275kg使用。

注： 光学平台报价为：含税；含第一地点陆运运输费及现场装调费。



GWDT-四支撑



GWDT-六支撑

产品编号		GWDT-0906	GWDT-1007	GWDT-1207	GWDT-1509	GWDT-1510	GWDT-1812	GWDT-2010	GWDT-2012	GWDT-2412	GWDT-3012	GWDT-3015
固有频率		15Hz										
面包板样式		蜂窝面包板带隔离杯										
材质结构		上板: SUS430冷轧铁素体不锈钢　下板: Q235钢										
支撑腿样式		焊接式（带脚轮可升级气浮）										
隔振方式		橡胶垫片										
平面度(mm)		0.1 / 600×600										
负载(kg)		550					850				1275	
面包板尺寸(mm)	长	900	1000	1200	1500	1500	1800	2000	2000	2400	3000	3000
	宽	600	750	750	900	1000	1200	1000	1200	1200	1200	1500
	高	100	100	100	200	200	200	200	200	200	300	300
整体高度(mm)		800										
台面加工		M6×25mm螺纹孔										
支撑腿数量		4									6	
本体重量(kg)		142	183	207	305	331	443	413	480	559	831	997
附加配件		水准校准仪、调整扳手										
含税单价		¥7,900.00	¥10,150.00	¥11,500.00	¥15,000.00	¥16,250.00	¥21,000.00	¥21,000.00	¥23,100.00	¥26,000.00	¥34,500.00	¥41,000.00

产品编号	台面尺寸 L×W×T(mm)	支撑外形尺寸 A×B×H(mm)	支撑数目
GWDT-0906	900×600×100	750×450×700	4
GWDT-1007	1000×750×100	750×600×700	4
GWDT-1207	1200×750×100	900×600×700	4
GWDT-1509	1500×900×200	1150×750×600	4
GWDT-1510	1500×1000×200	1150×850×600	4
GWDT-1812	1800×1200×200	1200×900×600	4
GWDT-2010	2000×1000×200	1200×700×600	4
GWDT-2012	2000×1200×200	1200×900×600	4
GWDT-2412	2400×1200×200	1400×900×600	4
GWDT-3012	3000×1200×300	2200×900×500	6
GWDT-3015	3000×1500×300	2200×1100×500	6

四支撑-尺寸图

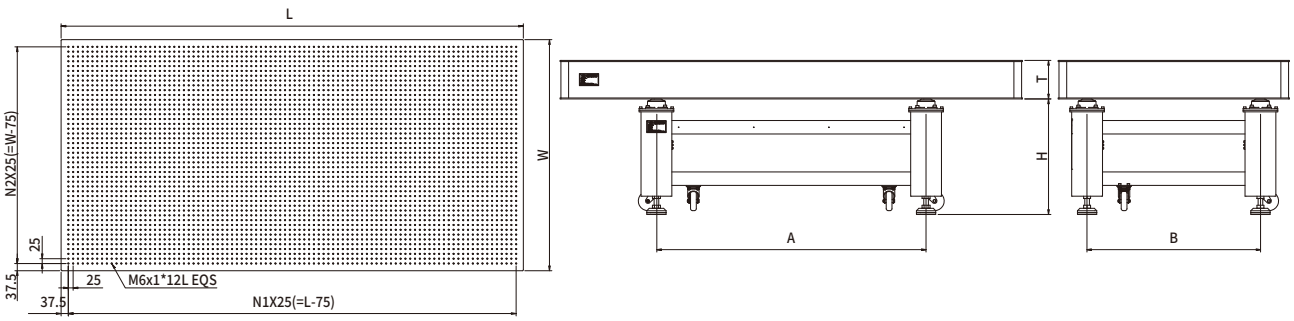

六支撑-尺寸图

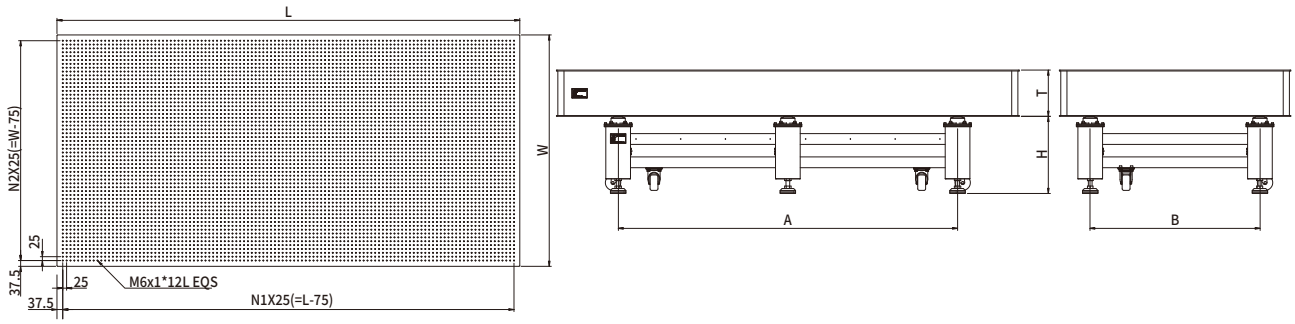

GWDS独立腿固定阻尼隔振平台

- 采用橡胶隔振的方式，可升级为GWPS气浮隔振；
- 面包板采用SUS430不锈钢，哑光处理。布有25×25矩阵M6螺纹孔；
- 采用钢带蜂窝内芯，重量轻、刚性强；
- 螺纹孔和内芯之间装有隔离杯，保证洁净环境使用安全；
- 支架独立支撑腿，刚性强、稳定性好、方便位置摆放及运输；
- 满足550kg~1275kg使用。

注： 光学平台报价为：含税；含第一地点陆运运输费及现场装调费。



GWDS-四支撑



GWDS-六支撑

产品编号		GWDS-0906	GWDS-1007	GWDS-1207	GWDS-1509	GWDS-1510	GWDS-1812	GWDS-2010	GWDS-2012	GWDS-2412	GWDS-3012	GWDS-3015
固有频率		15Hz										
面包板样式		蜂窝面包板含隔离杯										
材质结构		上板: SUS430冷轧铁素体不锈钢 下板: Q235钢										
支撑腿样式		独立支撑无脚轮										
隔振方式		橡胶垫片										
平面度(mm)		0.1 / 600×600										
负载(kg)		550					850				1275	
面包板尺寸(mm)	长	900	1000	1200	1500	1500	1800	2000	2000	2400	3000	3000
	宽	600	750	750	900	1000	1200	1000	1200	1200	1200	1500
	高	100	100	100	200	200	200	200	200	200	300	300
整体高度(mm)		800										
面包板安装孔位		M6×25mm螺纹孔										
支撑腿数量		4									6	
本体重量(kg)		147	173	192	277	300	402	377	439	512	750	916
配件		水准校准仪、调整扳手										
含税单价		¥8,500.00	¥10,500.00	¥11,500.00	¥14,500.00	¥15,500.00	¥20,500.00	¥20,000.00	¥23,000.00	¥26,500.00	¥33,500.00	¥41,000.00

产品编号	台面尺寸 L×W×T(mm)	支撑外形尺寸 A×B×H(mm)	支撑数目
GWDS-0906	900×600×100	665×365×700	4
GWDS-1007	1000×750×100	765×515×700	4
GWDS-1207	1200×750×100	965×515×700	4
GWDS-1509	1500×900×200	1150×665×600	4
GWDS-1510	1500×1000×200	1150×765×600	4
GWDS-1812	1800×1200×200	1200×900×600	4
GWDS-2010	2000×1000×200	1200×700×600	4
GWDS-2012	2000×1200×200	1200×900×600	4
GWDS-2412	2400×1200×200	1400×900×600	4
GWDS-3012	3000×1200×300	2200×900×500	6
GWDS-3015	3000×1500×300	2200×1200×500	6

四支撑-尺寸图

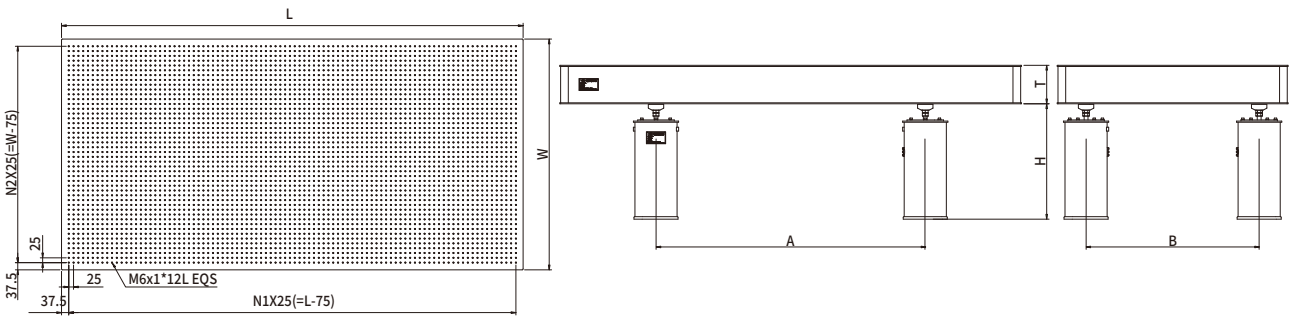

六支撑-尺寸图

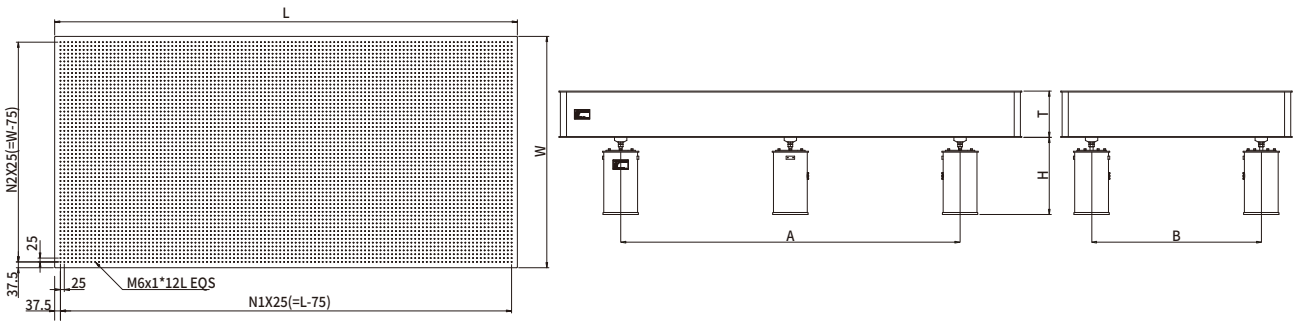

GWDE经济型固定阻尼隔振平台

- 采用橡胶隔振的方式;
- 面包板采用SUS430不锈钢，哑光处理。布有25×25矩阵M6螺纹孔;
- 采用井字焊接磨削内芯，重量轻、刚性强;
- 支架采用整体焊接式，刚性强、稳定性好;
- 配备地脚方便调节地面不平;
- 满足550kg~1275kg使用。

注： 光学平台报价为：含税；含第一地点陆运运输费及现场装调费。

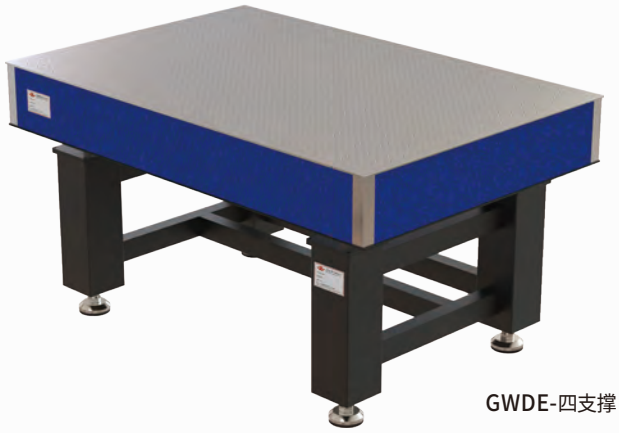

GWDE-四支撑

产品编号		GWDE-0906	GWDE-1007	GWDE-1207	GWDE-1509	GWDE-1510	GWDE-1812	GWDE-2010	GWDE-2012	GWDE-2412	GWDE-3012	GWDE-3015
固有频率		15Hz										
面包板样式		井字焊接面包板无隔离杯										
材质结构		上板: SUS430冷轧铁素体不锈钢 下板: Q235钢										
支撑腿样式		焊接式无脚轮										
隔振方式		橡胶垫片										
平面度(mm)		0.1 / 600×600										
负载(kg)		550						850			1275	
面包板尺寸(mm)	长	900	1000	1200	1500	1500	1800	2000	2000	2400	3000	3000
	宽	600	750	750	900	1000	1200	1000	1200	1200	1200	1500
	高	100	100	100	200	200	200	200	200	200	300	300
整体高度(mm)		800										
台面加工		M6×25mm螺纹孔										
支撑腿数量		4									6	
本体重量(kg)		137	177	201	297	322	431	402	467	544	809	971
配件		水准校准仪、调整扳手										
含税单价		¥6,900.00	¥8,400.00	¥9,600.00	¥12,500.00	¥13,500.00	¥17,500.00	¥16,500.00	¥19,000.00	¥20,500.00	¥28,500.00	¥34,500.00

产品编号	台面尺寸 L×W×T(mm)	支撑外形尺寸 A×B×H(mm)	支撑数目
GWDE-0906	900×600×100	750×450×700	4
GWDE-1007	1000×750×100	750×600×700	4
GWDE-1207	1200×750×100	900×600×700	4
GWDE-1509	1500×900×200	1150×750×600	4
GWDE-1510	1500×1000×200	1150×850×600	4
GWDE-1812	1800×1200×200	1200×900×600	4
GWDE-2010	2000×1000×200	1200×700×600	4
GWDE-2012	2000×1200×200	1200×900×600	4
GWDE-2412	2400×1200×200	1400×900×600	4
GWDE-3012	3000×1200×300	2200×900×500	6
GWDE-3015	3000×1500×300	2200×1100×500	6

四支撑-尺寸图

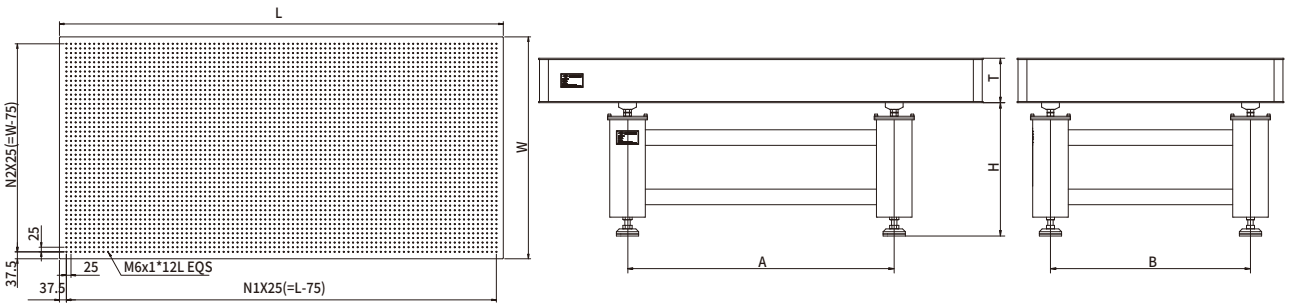

六支撑-尺寸图

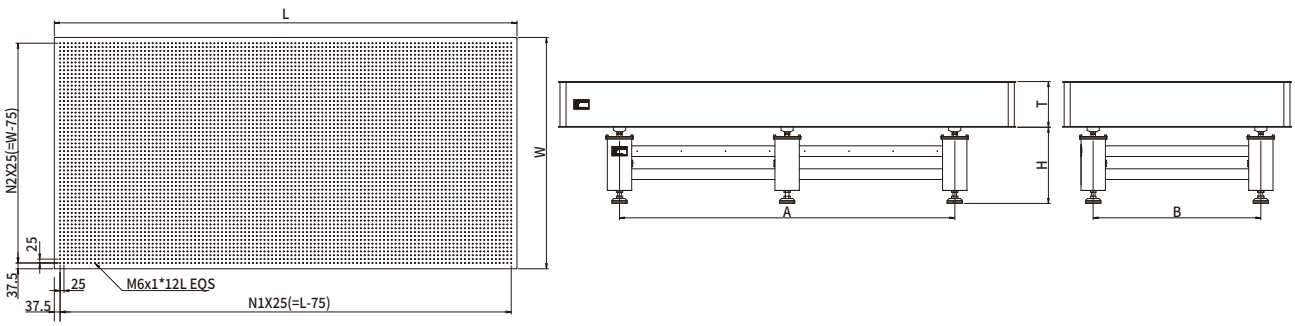

气浮隔振光学平台

GWPT精密型气浮隔振平台

- 每个支撑均有精密气浮隔振器，固有频率达到2Hz；
- 双层气室并安装微型阻尼孔，可以加速减少外力及负载重心移动带来的振动；
- 三点自动平衡高度传感器，自动平衡气室内部压力，修正偏载及外力引起的失衡；
- 面包板采用SUS430不锈钢，哑光处理。布有25×25矩阵M6螺纹孔；
- 采用钢带蜂窝内芯，重量轻、刚性强；
- 螺纹孔和内芯之间装有隔离杯，保证洁净环境使用安全；
- 配备地脚方便调节地面不平；
- 标准配置带脚轮，方便移动；
- 满足550kg~1275kg使用。

注： 光学平台报价为：含税；含第一地点陆运运输费；含安装说明书、安装视频和远程视频指导服务费；含气泵及现场装调费。



GWPT-四支撑



GWPT-六支撑

产品编号		GWPT-0906	GWPT-1007	GWPT-1207	GWPT-1509	GWPT-1510	GWPT-1812	GWPT-2010	GWPT-2012	GWPT-2412	GWPT-3012	GWPT-3015
固有频率		竖直: 2-3Hz 水平: 2-3Hz （负载相关）										
面包板样式		蜂窝面包板含隔离杯										
材质结构		上板: SUS430冷轧铁素体不锈钢 下板: Q235钢										
支撑腿样式		焊接式带脚轮										
除振方式		超柔软模压膜片型空气弹簧										
隔振方式		自平衡气浮										
平面度(mm)		0.1 / 600×600										
负载(kg)		550					850				1275	
面包板尺寸(mm)	长	900	1000	1200	1500	1500	1800	2000	2000	2400	3000	3000
	宽	600	750	750	900	1000	1200	1000	1200	1200	1200	1500
	高	100	100	100	200	200	200	200	200	200	300	300
整体高度(mm)		800										
面包板安装孔位		M6×25mm螺纹孔										
支撑腿数量		4									6	
本体重量(kg)		169	210	234	332	358	477	447	514	593	880	1045
配件		水平校准仪、调整扳手、空气压缩机										
含税单价		¥20,000.00	¥21,600.00	¥23,500.00	¥26,000.00	¥31,000.00	¥37,500.00	¥35,000.00	¥39,800.00	¥42,500.00	¥57,000.00	¥65,000.00

产品编号	台面尺寸 L×W×T(mm)	支撑外形尺寸 A×B×H(mm)	支撑数目
GWPT-0906	900×600×100	750×450×700	4
GWPT-1007	1000×750×100	750×600×700	4
GWPT-1207	1200×750×100	900×600×700	4
GWPT-1509	1500×900×200	1150×750×600	4
GWPT-1510	1500×1000×200	1150×850×600	4
GWPT-1812	1800×1200×200	1200×900×600	4
GWPT-2010	2000×1000×200	1200×700×600	4
GWPT-2012	2000×1200×200	1200×900×600	4
GWPT-2412	2400×1200×200	1400×900×600	4
GWPT-3012	3000×1200×300	2200×900×500	6
GWPT-3015	3000×1500×300	2200×1100×500	6

四支撑-尺寸图

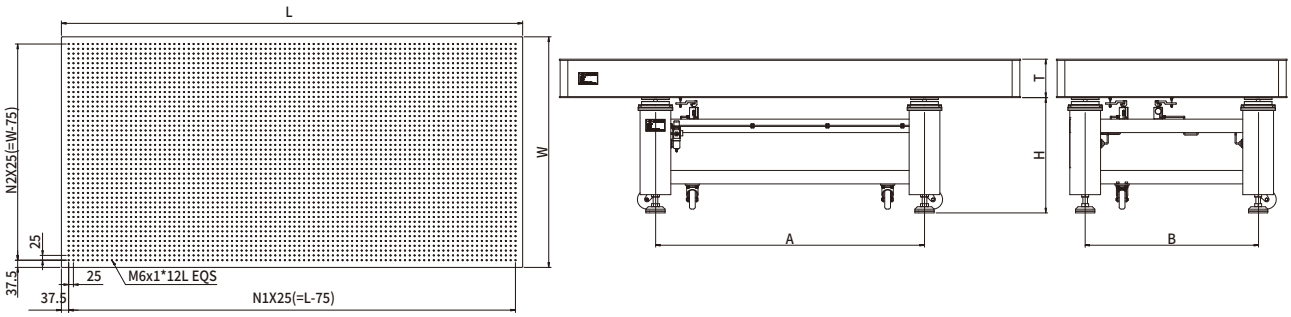

六支撑-尺寸图

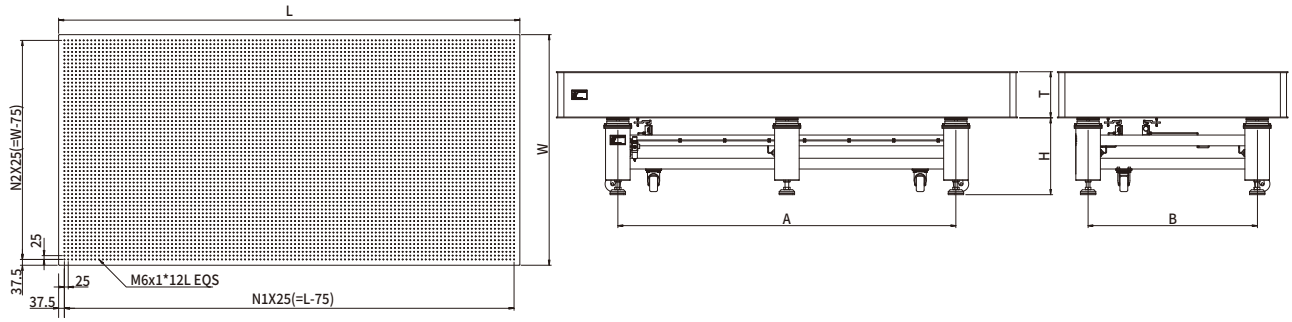

GWPS独立腿气浮隔振平台

- 每个支撑均有精密气浮隔振器，固有频率达到2Hz；
- 双层气室并安装微型阻尼孔，可以加速减少外力及负载重心移动带来的振动；
- 三点自动平衡高度传感器，自动平衡气室内部压力，修正偏载及外力引起的失衡；
- 面包板采用SUS430不锈钢，哑光处理。布有25×25矩阵M6螺纹孔；
- 采用钢带蜂窝内芯，重量轻、刚性强；
- 螺纹孔和内芯之间装有隔离杯，保证洁净环境使用安全；
- 支架独立支撑腿，刚性强、稳定性好、方便位置摆放及运输；
- 满足550kg~1275kg使用。

注： 光学平台报价为：含税；含第一地点陆运运输费；含安装说明书、安装视频和远程视频指导服务费；含气泵及现场装调费。



GWPS-四支撑



GWPS-六支撑

产品编号		GWPS-0906	GWPS-1007	GWPS-1207	GWPS-1509	GWPS-1510	GWPS-1812	GWPS-2010	GWPS-2012	GWPS-2412	GWPS-3012	GWPS-3015
固有频率		竖直: 2-3Hz 水平: 2-3Hz （负载相关）										
面包板样式		蜂窝面包板含隔离杯										
材质结构		上板: SUS430冷轧铁素体不锈钢 下板: Q235钢										
支撑腿样式		独立支撑无脚轮										
除振方式		超柔软模压膜片型空气弹簧										
隔振方式		自平衡气浮										
平面度(mm)		0.1 / 600×600										
负载(kg)		550					850				1275	
面包板尺寸(mm)	长	900	1000	1200	1500	1500	1800	2000	2000	2400	3000	3000
	宽	600	750	750	900	1000	1200	1000	1200	1200	1200	1500
	高	100	100	100	200	200	200	200	200	200	300	300
整体高度(mm)		800										
面包板安装孔位		M6×25mm螺纹孔										
支撑腿数量		4									6	
本体重量(kg)		179	205	224	310	333	435	411	472	546	800	965
配件		水平校准仪、调整扳手、空气压缩机										
含税单价		¥21,000.00	¥22,000.00	¥23,500.00	¥25,000.00	¥27,000.00	¥35,000.00	¥35,000.00	¥39,800.00	¥45,000.00	¥65,000.00	¥72,000.00

产品编号	台面尺寸 L×W×T(mm)	支撑外形尺寸 A×B×H(mm)	支撑数目
GWPS-0906	900×600×100	665×365×700	4
GWPS-1007	1000×750×100	765×515×700	4
GWPS-1207	1200×750×100	965×515×700	4
GWPS-1509	1500×900×200	1150×665×600	4
GWPS-1510	1500×1000×200	1150×765×600	4
GWPS-1812	1800×1200×200	1200×900×600	4
GWPS-2010	2000×1000×200	1200×700×600	4
GWPS-2012	2000×1200×200	1200×900×600	4
GWPS-2412	2400×1200×200	1400×900×600	4
GWPS-3012	3000×1200×300	2200×900×500	6
GWPS-3015	3000×1500×300	2200×1200×500	6

四支撑-尺寸图

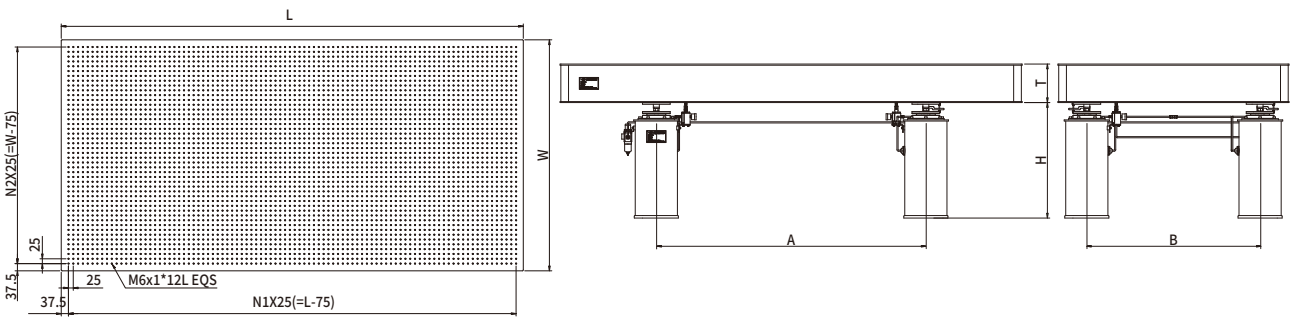

六支撑-尺寸图

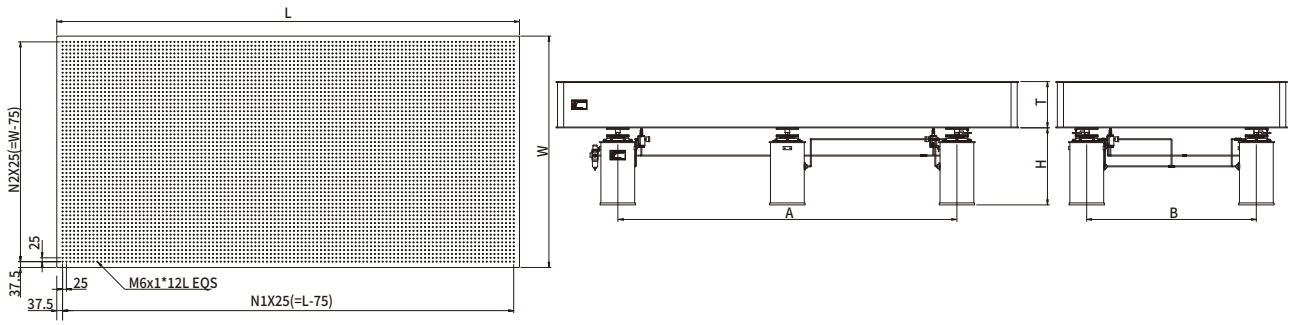

GWPE经济型气浮隔振平台

- 每个支撑均有精密气浮隔振器，固有频率达到2Hz;
- 双层气室并安装微型阻尼孔，可以加速减少外力及负载重心移动带来的振动;
- 三点自动平衡高度传感器，自动平衡气室内部压力，修正偏载及外力引起的失衡;
- 面包板采用SUS430不锈钢，哑光处理。布有25×25矩阵M6螺纹孔;
- 采用井字焊接磨削内芯，重量轻、刚性强;
- 配备地脚方便调节地面不平;
- 满足550kg~1275kg使用。

注： 光学平台报价为：含税；含第一地点陆运运输费；含安装说明书、安装视频和远程视频指导服务费；含气泵及现场装调费。

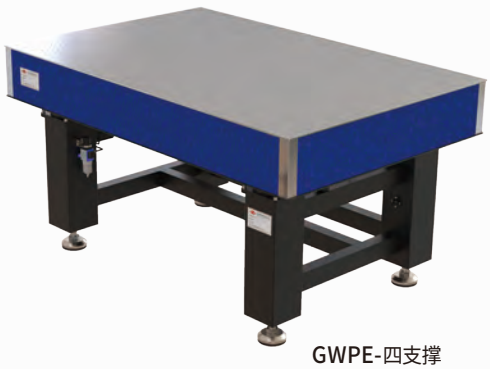

GWPE-四支撑



GWPE-六支撑

产品编号		GWPE-0906	GWPE-1007	GWPE-1207	GWPE-1509	GWPE-1510	GWPE-1812	GWPE-2010	GWPE-2012	GWPE-2412	GWPE-3012	GWPE-3015
固有频率		竖直: 2-3Hz 水平: 2-3Hz （负载相关）										
面包板样式		井字焊接面包板无隔离杯										
材质结构		上板: SUS430冷轧铁素体不锈钢 下板: Q235钢										
支撑腿样式		焊接式无脚轮										
除振方式		超柔软模压膜片型空气弹簧										
隔振方式		自平衡气浮										
平面度(mm)		0.1 / 600×600										
负载(kg)		550					850				1275	
面包板尺寸(mm)	长	900	1000	1200	1500	1500	1800	2000	2000	2400	3000	3000
	宽	600	750	750	900	1000	1200	1000	1200	1200	1200	1500
	高	100	100	100	200	200	200	200	200	200	300	300
整体高度(mm)		800										
面包板安装孔位		M6×25mm螺纹孔										
支撑腿数量		4									6	
本体重量(kg)		164	204	228	324	349	466	436	502	579	857	1019
配件		水平校准仪、调整扳手、空气压缩机										
含税单价		¥15,000.00	¥18,500.00	¥19,800.00	¥25,500.00	¥28,500.00	¥32,500.00	¥31,500.00	¥35,000.00	¥41,500.00	¥59,800.00	¥65,500.00

产品编号	台面尺寸 L×W×T(mm)	支撑外形尺寸 A×B×H(mm)	支撑数目
GWPE-0906	900×600×100	750×450×700	4
GWPE-1007	1000×750×100	750×600×700	4
GWPE-1207	1200×750×100	900×600×700	4
GWPE-1509	1500×900×200	1150×750×600	4
GWPE-1510	1500×1000×200	1150×850×600	4
GWPE-1812	1800×1200×200	1200×900×600	4
GWPE-2010	2000×1000×200	1200×700×600	4
GWPE-2012	2000×1200×200	1200×900×600	4
GWPE-2412	2400×1200×200	1400×900×600	4
GWPE-3012	3000×1200×300	2200×900×500	6
GWPE-3015	3000×1500×300	2200×1100×500	6

四支撑-尺寸图

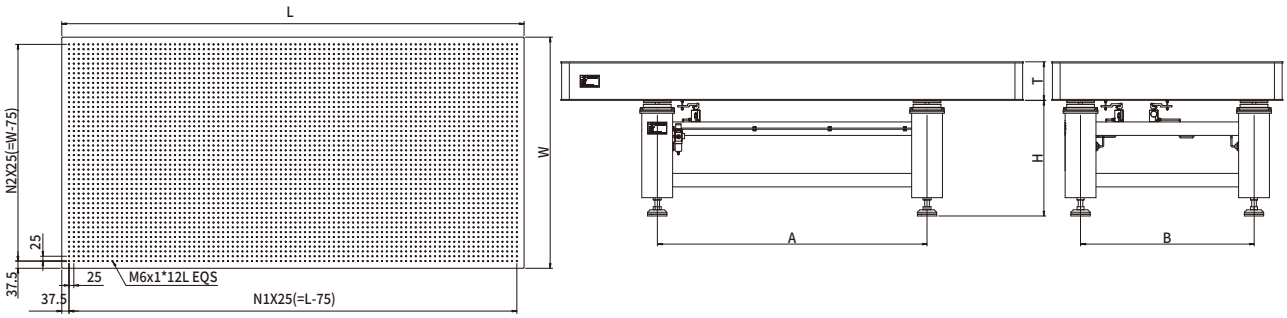

六支撑-尺寸图

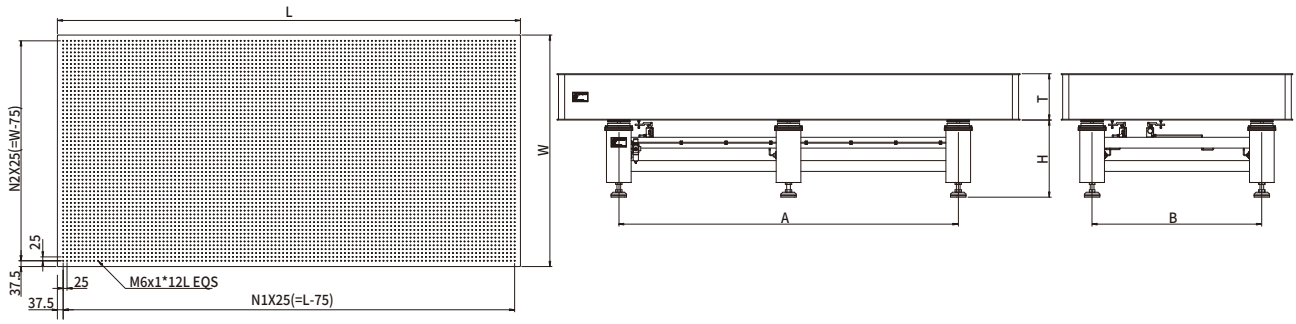

GWPTV-1209气浮平台工作站

注： 光学平台报价为：含税；含第一地点陆运运输费及现场装调费。

产品编号	GWPTV-1209气浮平台工作站
固有频率 (Hz)	2
隔振效果	96%@10Hz
面包板样式	蜂窝面包板含隔离杯
材质结构	上板：SUS430冷轧铁素体不锈钢　下板：Q235钢
支撑腿样式	焊接式带脚轮
隔振方式	自平衡气浮
除振方式	超柔软模压膜片型空气弹簧
重复水平精度 (mm)	±0.3
平面度(mm)	0.1 / 600×600
支撑腿负载(kg)	600
面包板尺寸：长x宽x高(mm)	1200×900×100
整体高度(mm)	909
面包板安装孔位	25×25mm，M6螺纹孔，孔边距12.5
本体重量(kg)	240
配件	水平校准仪、调整扳手、空气压缩机 (另外选购)
含税单价	¥37,500.00



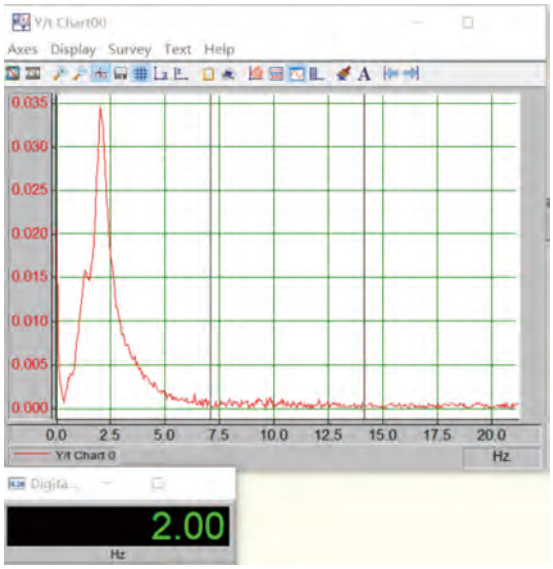

实测固有频率图

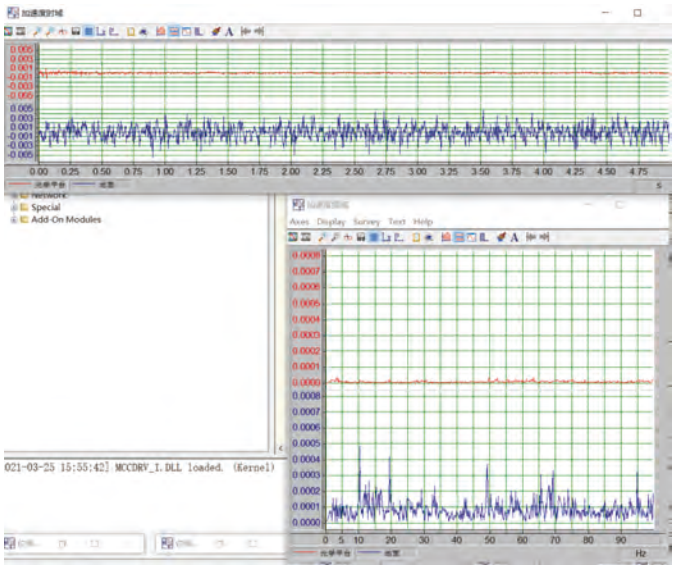

实测隔振效果图

GWPTV-1209气浮平台工作站尺寸图

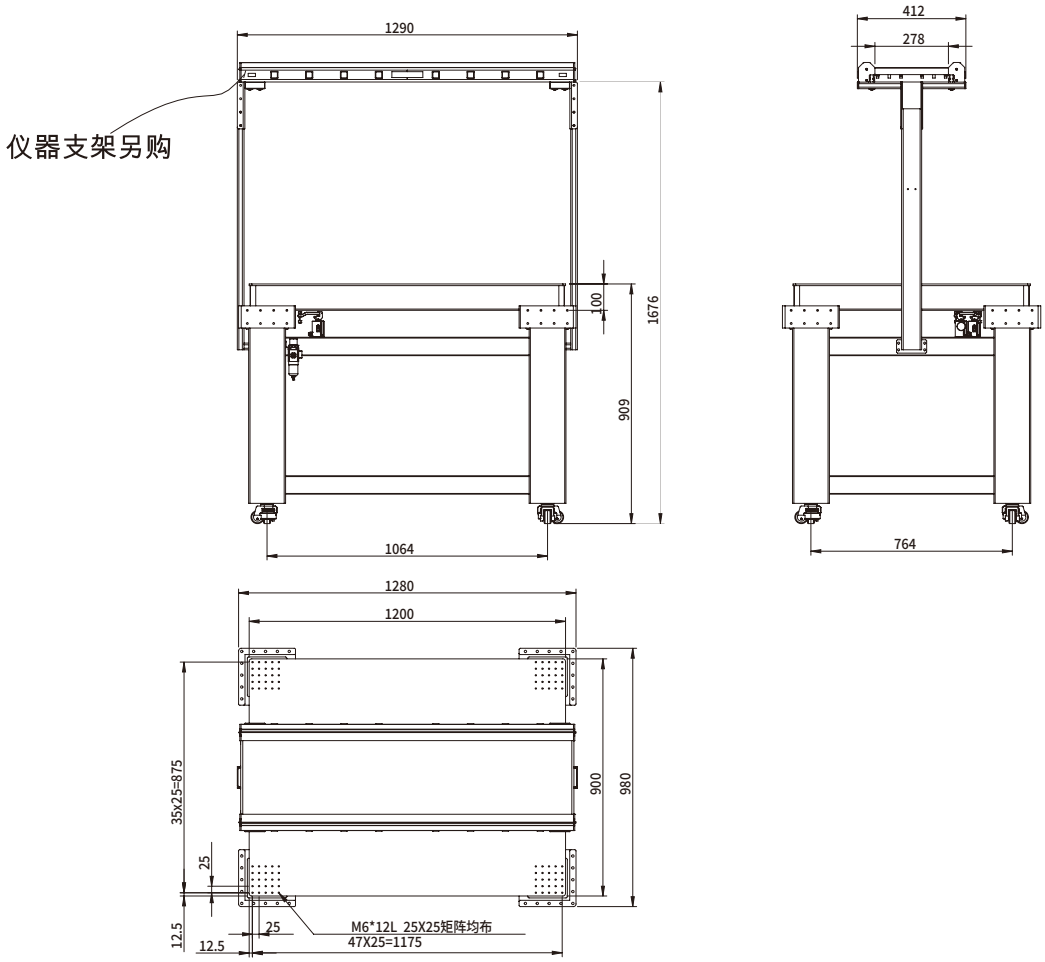

GWMDS6气浮独立模块

注： 光学平台报价为：含税；含第一地点陆运运输费及现场装调费。

产品编号	GWMDS6气浮独立模块
固有频率	竖直：2-3Hz 水平：2-3Hz （负载相关）
除振方式	超柔软模压膜片型空气弹簧
隔振方式	自平衡气浮
配件	气管、空气压缩机（另外选购）
负载	1200KG
含税单价	¥15,500.00



GWMDS6气浮独立模块尺寸图

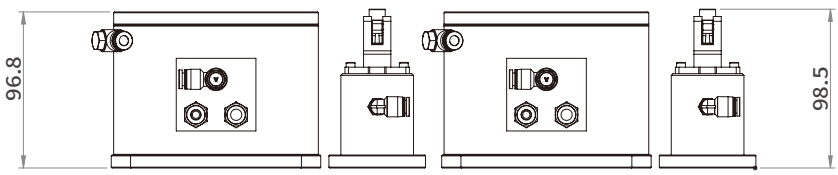

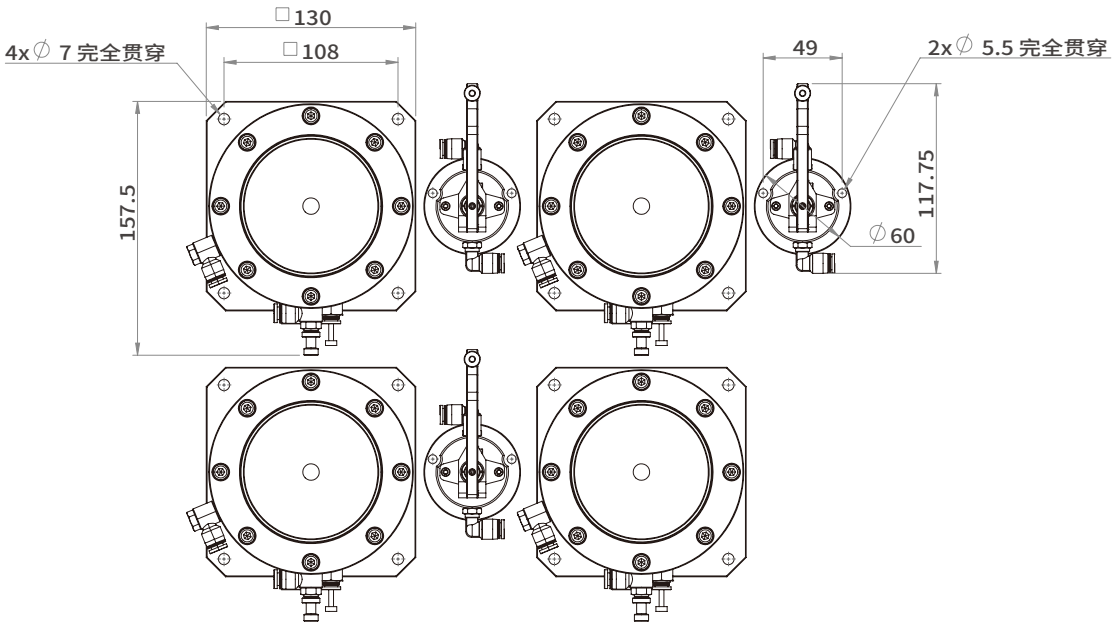

桌上型气浮隔振平台

GWPD桌上型气浮隔振平台

- 超薄气浮隔振光学平台;
- 蜂窝面包板，布有25×25矩阵M6螺纹孔，便于固定光学仪器及元器件;
- 三点自动平衡高度传感器。

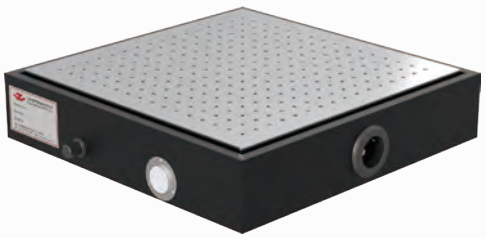

注： 光学平台报价为：含税；含第一地点陆运运输费；含安装说明书、安装视频和远程视频指导服务费；含气泵及现场装调费。

产品编号		GWPD-045045	GWPD-0606	GWPD-0806
固有频率		竖直：2-3Hz 水平：2-3Hz （负载相关）		
面包板样式		蜂窝面包板含隔离杯		
材质结构		上板：SUS430冷轧铁素体不锈钢 下板：Q235钢		
除振方式		超柔软模压膜片型空气弹簧		
隔振方式		自平衡气浮		
负载(kg)		200		
面包板尺寸(mm)		450×450	600×600	800×600
面包板安装孔位		M6×25mm螺纹孔		
外形尺寸(mm)	长	490	640	840
	宽	490	640	640
	高 (含橡胶垫脚)	125	125	125
本体重量(kg)		62	109	145
配件		水平校准仪、空气压缩机		
含税单价		¥11,500.00	¥12,000.00	¥12,500.00

产品编号	台面尺寸 L×W×T(mm)	支撑中心距 A×B(mm)
GWPD-045045	450×450×50	330×330
GWPD-0606	600×600×50	480×480
GWPD-0806	800×600×50	680×480

尺寸图

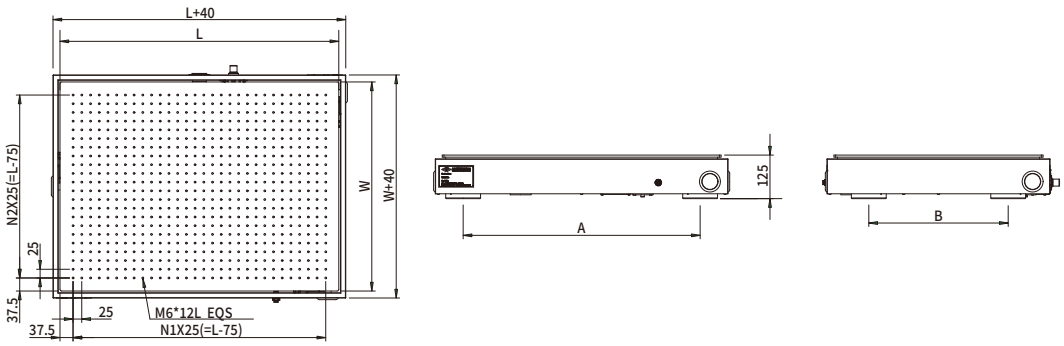

光学平板

GWBE 井字面包板

- 台面采用SUS430不锈钢，哑光处理。布有25×25矩阵M6螺纹孔；
- 采用井字焊接内芯，上面板磨削处理，重量轻、刚性强；
- 经济适用性。

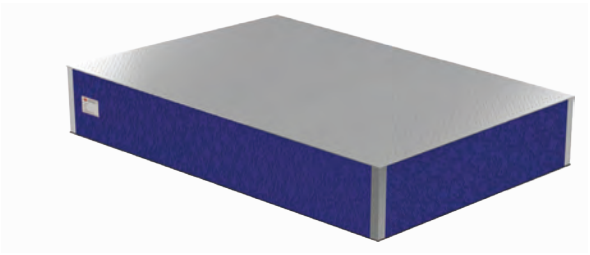

注： 光学平台报价为：含税；含第一地点陆运运输费及现场装调费。

产品编号		GWBE-0906	GWBE-1007	GWBE-1207	GWBE-1509	GWBE-1510	GWBE-1812	GWBE-2010	GWBE-2012	GWBE-2412	GWBE-3012	GWBE-3015
面包板样式		井字焊接面包板无隔离杯										
材质结构		上板：SUS430冷轧铁素体不锈钢 下板：Q235钢										
平面度(mm)		0.1/600×600										
面包板尺寸(mm)	长	900	1000	1200	1500	1500	1800	2000	2000	2400	3000	3000
	宽	600	750	750	900	1000	1200	1000	1200	1200	1200	1500
	高	100	100	100	200	200	200	200	200	200	300	300
面包板安装孔位		25mm×25mm M6螺纹孔										
本体重量(kg)		65	90	108	203	225	324	300	360	432	648	810
含税单价		¥3,680.00	¥5,450.00	¥5,750.00	¥9,280.00	¥9,980.00	¥1,4800.00	¥13,800.00	¥15,800.00	¥18,500.00	¥23,800.00	¥28,800.00

产品编号	台面尺寸 L×W×T(mm)
GWBE-0906	900×600×100
GWBE-1007	1000×750×100
GWBE-1207	1200×750×100
GWBE-1509	1500×900×200
GWBE-1510	1500×1000×200
GWBE-1812	1800×1200×200
GWBE-2010	2000×1000×200
GWBE-2012	2000×1200×200
GWBE-2412	2400×1200×200
GWBE-3012	3000×1200×300
GWBE-3015	3000×1500×300

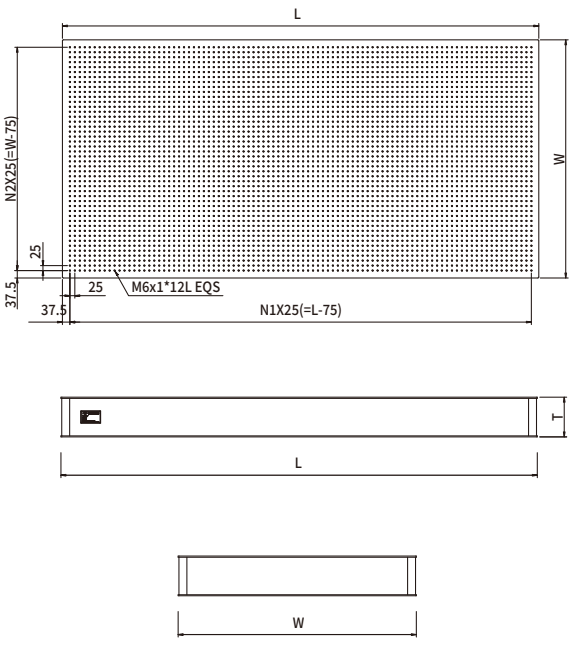

GWBS蜂窝带隔离杯面包板

- 台面采用SUS430不锈钢，哑光处理。布有25×25矩阵M6螺纹孔；
- 采用钢带蜂窝内芯，重量轻、刚性强；
- 螺纹孔和内芯之间装有隔离杯，保证洁净环境使用安全。

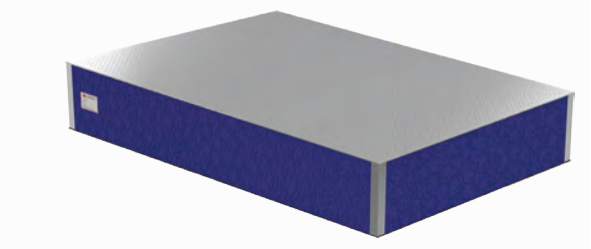

注： 光学平台报价为：含税；含第一地点陆运运输费及现场装调费。

产品编号		GWBS-0906	GWBS-1007	GWBS-1207	GWBS-1509	GWBS-1510	GWBS-1812	GWBS-2010	GWBS-2012	GWBS-2412	GWBS-3012	GWBS-3015
面包板样式		蜂窝面包板带隔离杯										
材质结构		上板：SUS430冷轧铁素体不锈钢 下板：Q235钢										
平面度(mm)		0.1/600×600										
面包板尺寸(mm)	长	900	1000	1200	1500	1500	1800	2000	2000	2400	3000	3000
	宽	600	750	750	900	1000	1200	1000	1200	1200	1200	1500
	高	100	100	100	200	200	200	200	200	200	300	300
面包板安装孔位		25mm×25mm M6螺纹孔										
本体重量(kg)		67	93	111	207	231	332	307	369	443	661	827
含税单价		¥4,150.00	¥6,750.00	¥7,750.00	¥11,000.00	¥12,000.00	¥16,500.00	¥15,500.00	¥17,500.00	¥20,500.00	¥26,500.00	¥32,500.00

产品编号	台面尺寸 L×W×T(mm)
GWBS-0906	900×600×100
GWBS-1007	1000×750×100
GWBS-1207	1200×750×100
GWBS-1509	1500×900×200
GWBS-1510	1500×1000×200
GWBS-1812	1800×1200×200
GWBS-2010	2000×1000×200
GWBS-2012	2000×1200×200
GWBS-2412	2400×1200×200
GWBS-3012	3000×1200×300
GWBS-3015	3000×1500×300

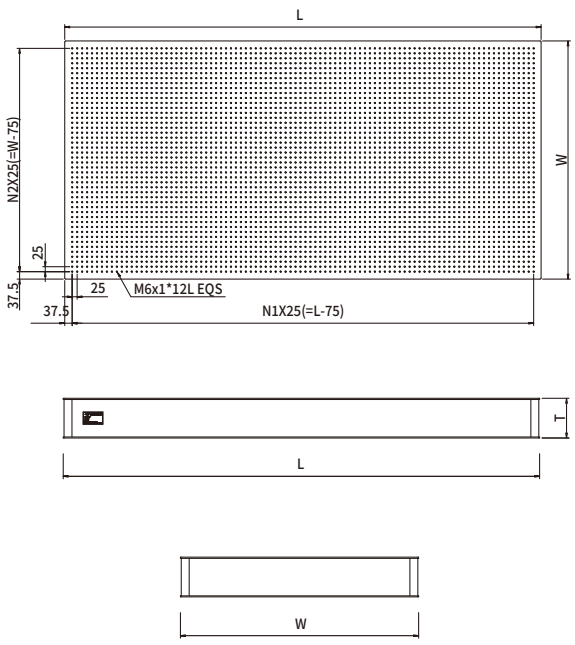

GWOB铝合金光学平板

- 2A12优质铝合金材质，喷砂黑色阳极氧化；
- 25×25矩阵M6螺纹孔，四角有M6沉孔。

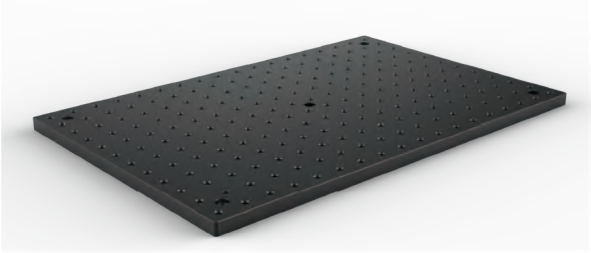

注： 光学平台报价为：含税；含第一地点陆运运输费及现场装调费。

产品编号	GWOB-303013	GWOB-454513	GWOB-604513	GWOB-606013	GWOB-906015	GWOB-1209018
面包板长(mm)	300	450	600	600	900	1200
面包板宽(mm)	300	450	450	600	600	900
面包板厚(mm)	13	13	13	13	15	18
平面度(mm)	±0.1 / 600×600					
本体重量(kg)	1.8	3.6	5.4	7.3	12.5	33.2
含税单价	¥450.00	¥1,200.00	¥1,650.00	¥1,980.00	¥3,380.00	¥6,200.00

产品编号	台面尺寸 L×W×T(mm)
GWOB-303013	300×300×13
GWOB-454513	450×450×13
GWOB-604513	600×450×13
GWOB-606013	600×600×13
GWOB-906015	900×600×15
GWOB-1209020	1200×900×18

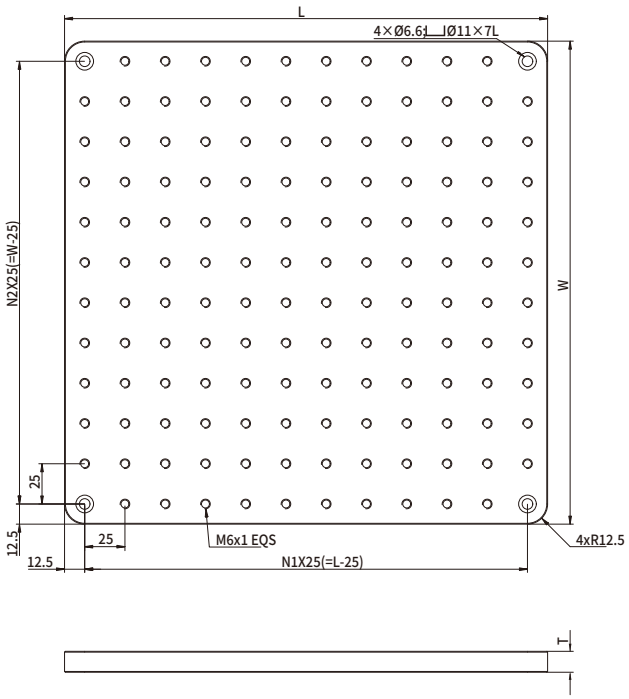

光学平台附件

GWBT光学平台仪器专用放置架

- 光学平台配套使用可放置实验仪器及控制器;
- 可有效避免振动源对光学实验的影响;
- 配备地脚方便调节地面不平;
- 附带电源插座（220V/60Hz）。



注： 光学平台报价为：含税；含第一地点陆运运输费及现场装调费。

产品编号	GWBT-15	GWBT-18	GWBT-20	GWBT-24
长(mm)	1760	2060	2260	2660
宽(mm)	1000	1200	1200	1200
一层高(mm)	1600			
二层高(mm)	2000			
适用尺寸	长度1500mm以下之平台	长度1800mm以下之平台	长度2000mm以下之平台	长度2400mm以下之平台
本体重量(kg)	80	110	130	150
荷重	单层负载100kg			
含税单价	¥7,150.00	¥8,200.00	¥8,600.00	¥9,500.00

产品编号	外形尺寸 L×W(mm)
GWBT-15	1600×1000
GWBT-18	1900×1200
GWBT-20	2100×1200
GWBT-24	2500×1200

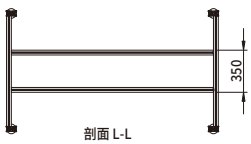

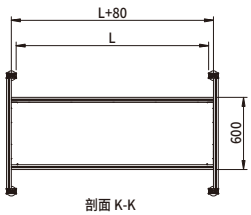

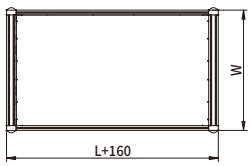

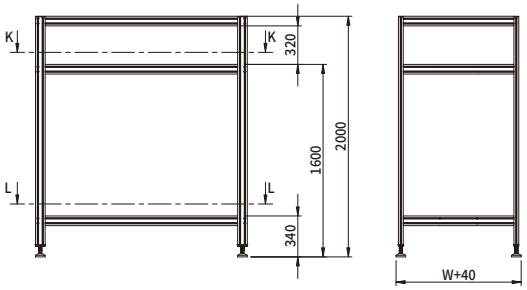

GWMA 空气压缩机

注： 光学平台报价为：含税；含第一地点陆运运输费及现场装调费。





产品编号	GWMA-4L	GWMA-16L
功率 (W)	380	550
排气量 (L/min)	20	88
压力 (MPa)	0.1-0.7	0.1-0.8
转速 (r/min)	1450	1400
噪音值 (DB(A))	<45	<62
储气罐体积 (L)	4	22
毛重/净重 (kg)	24/17	34.5/25
尺寸 (mm)	420×190×460	450×450×650
电压频率 (volt/Hz)	220/50	220/50
含税单价	¥1,800.00	¥2,500.00

光学平台定制服务

我司承接光学平台定制服务，详情请与我司工程师联系。

公司分布

公司总部位于北京，并且在昆明、株洲设有检测中心和生产基地

产品分类

光学元件/激光光学元件/偏振器件/光电器件/光机元件/激光&光源/测量仪器光学材料

研发能力

光学镜片设计/光学镜头设计/光学系统设计/光机结构设计

加工能力

球面元件：平凸透镜、平凹透镜、双凸透镜、双凹透镜、弯月透镜、胶合消色差透镜、柱面镜
非球面元件：非球面透镜、模压非球面透镜、离轴抛物面反射镜
平面元件：窗口片、光学平晶、反射镜、分光片
特种光学元件：精密角精度元件、大尺寸超精密平面元件、大口径超精密非球面元件

镀膜能力

金属膜：保护铝、保护银、裸金、保护金、紫外增强铝
介质膜：增透膜、高反膜、分光膜
高损伤阈值激光膜：355nm、532nm、780nm、803nm、1064nm、1070nm

检测能力

ZYGO激光干涉仪
PerkinElmer Lambda-950分光光度计
OptiSpheric®通用途光学测量仪
OptiCentric®单元路中心偏差测量仪
ARGOS2 光学元件表面自动光洁度检测系统（德国）
ImageMaster®HR紧凑型高精度MTF测量仪
PrismMaster®精密测角仪
Ultra-Spherotronic超精密球径仪
透过式颜色测量仪、数字投影仪

官方网站　微信公众号　官方小程序　京东商城　天猫商城

产品手册及视觉成像手册
可通过邮件或电话索取
400-858-0888
服务时间：（周一至周五9:00-17:00）
optics@goldway.com.cn

欧普特科技
GOLDEN WAY SCIENTIFIC
SINCE 1998

北京欧普特科技有限公司

北京市朝阳区酒仙桥东路1号电子城创新产业园M7栋东5层

400-858-0888

010-8809 6216

www.goldway.com.cn

optics@goldway.com.cn

官方网站

官方公众号

天猫商城

京东商城